PIANI
ASPIRANTI

BOSCH

LG

GORENJE

DAEWOO

FOSTER

SCHOCK

PLADOS

APELL

MISCELATORI

CAPPE

CANTINE

ACCESSORI

LIBERO
POSIZIONAMENTO

INCASSO

EDIZIONE 2025

Professionisti Degli Elettrodomestici

La nostra esperienza nel settore dell'elettrodomestico da incasso nasce a Torino nel 1978.
Oggi la Incasso Srl è alla sua terza generazione con l'operatività diretta dei tre soci, l'impegno dei dieci operatori in sede e dei dodici collaboratori esterni, offre una copertura capillare su tutto il territorio del Piemonte e della Valle D'Aosta, garantendo al Cliente sicuri vantaggi in termini di consulenza tecnica e rapidità decisionale.

La nostra azienda ha a cuore un obiettivo fondamentale: la cura del cliente con un servizio sempre disponibile e puntuale. Il personale, cresciuto in azienda, è in continua formazione e pronto ad assecondare le necessità di ogni cliente.

Anche per questo nasce il B2B Incasso s.r.l., per permettere ai nostri clienti di rimanere sempre aggiornati in tempo reale con tutta la nostra offerta prodotto e con i prezzi dedicati e le schede prodotto. L'area B2B permette non solo di mandare avanti gli ordini in modo veloce e intuitivo ma anche di accedere alle promozioni dedicate e di creare preventivi ad hoc e avere accesso allo stato degli ordini in corso.

Crediamo fortemente nella costruzione di un rapporto basato sulla fiducia e sulla sinergia con i nostri clienti e siamo sempre disponibili ad andare incontro a ogni necessità facendo della fiducia e del servizio sempre rigoroso e accurato il nostro obiettivo principale.

PIANI ASP.
BOSCH
LG
GORENJE
DAEWOO
FOSTER
SCHOCK
PLADOS
APELL
MISCELATORI
CAPPE
CANTINE
ACCESSORI
LIBERO POSIZIONAMENTO

Istruzioni Per L'utilizzo Del B2b Incasso S.r.l.

In alto a destra, nella Homepage di www.incasso.it , cliccate sul **lucchetto dorato.**

Per maggiori informazioni o per assistenza nell'utilizzo del B2B non esitate a contattarci.

Le Aziende si riservano la facoltà di apportare in ogni momento le modifiche che riterranno opportune al fine di migliorare i prodotti. Pertanto i dati contenuti nel presente catalogo sono puramente indicativi.

Istruzioni Per L'utilizzo Del B2b Incasso S.r.l.

Se non avete mai collaborato con noi cliccate su

"SEI UN NUOVO CLIENTE"

Per effettuare il primo accesso cliccate su

"SEI GIÀ UN NOSTRO CLIENTE"

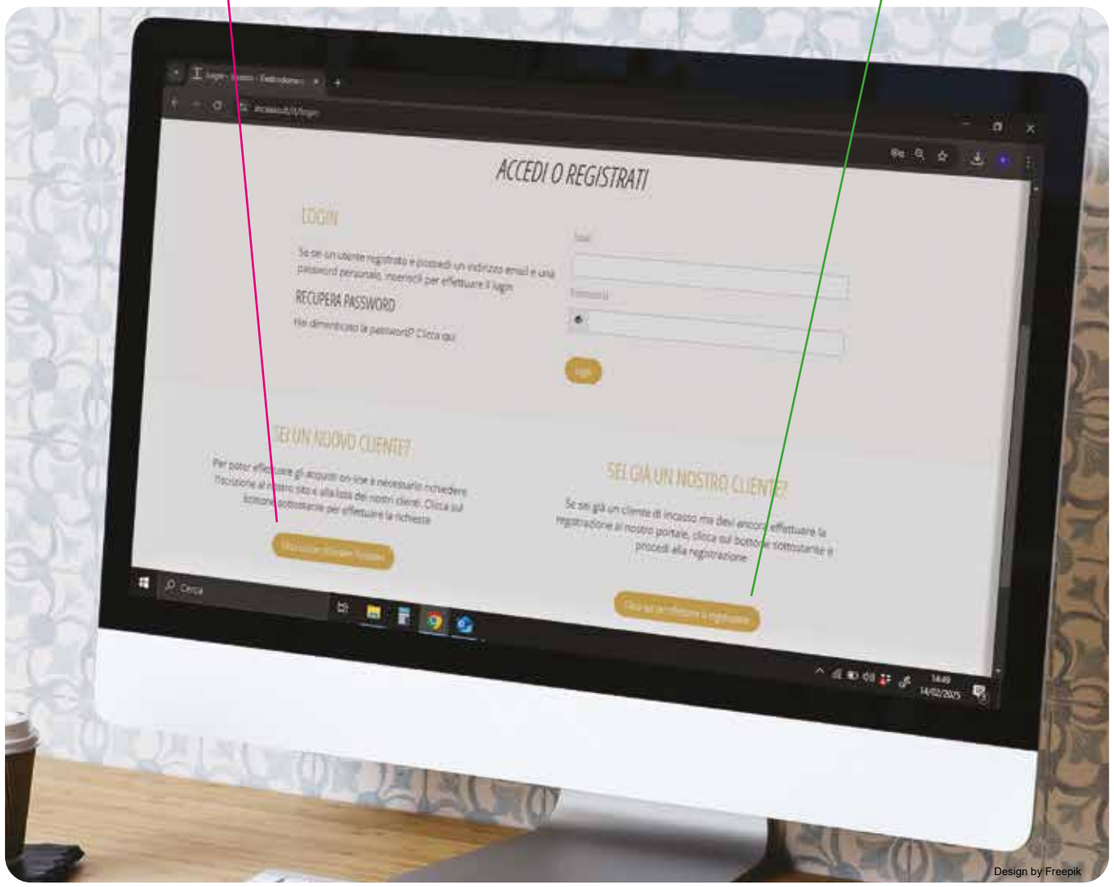

Seguite i passaggi di registrazione e cliccate sul link di verifica. Potete accedere al B2B!

Porta il mondo INCASSO sempre con te

Una volta fatto il primo accesso potete vedere i prezzi sempre aggiornati in tempo reale e le disponibilità dei nostri prodotti. Potete effettuare degli ordini, monitorare lo stato di ordini aperti, creare preventivi per i vostri privati, impostare delle percentuali di ricarico e scaricare file di excel con i prezzi aggiornati in modo che possiate caricarli comodamente a vostro gestionale.

Inoltre, nella sezione "Cataloghi" vedrete una sezione dedicata alle Promozioni riservate ai clienti B2B. Anche questa sezione, come tutto il resto, non sarà visibile se non si effettua l'accesso come azienda B2B.

Le Aziende si riservano la facoltà di apportare in ogni momento le modifiche che riterranno opportune al fine di migliorare i prodotti. Pertanto i dati contenuti nel presente catalogo sono puramente indicativi.

PIANI ASP. | BOSCH | LG | GORENJE | DAEWOO | FOSTER | SCHOCK | PLADOS | APELL | MISCELATORI | CAPPE | CANTINE | ACCESSORI | LIBERO POSIZIONAMENTO

Le Aziende si riservano la facoltà di apportare in ogni momento le modifiche che riterranno opportune al fine di migliorare i prodotti. Pertanto i dati contenuti nel presente catalogo sono puramente indicativi.

Le Aziende si riservano la facoltà di apportare in ogni momento le modifiche che riterranno opportune al fine di migliorare i prodotti. Pertanto i dati contenuti nel presente catalogo sono puramente indicativi.

PIANI ASP.
BOSCH
LG
GORENJE
DAEWOO
FOSTER
SCHOCK
PLADOS
APELL
MISCELATORI
CAPPE
CANTINE
ACCESSORI
LIBERO POSIZIONAMENTO

BOTTICELLI FULL GLASS 90

VERSIONE *VERSION*	90cm (con kit M. AMM) 90cm (con kit M. REMOTO AMM)
COMANDO *CONTROL*	Touch control 4 velocità, auto off, segnale pulizia filtri
MOTORE OPTIONAL *OPTIONAL MOTOR*	kit MOTORE AMM kit MOTORE REMOTO AMM (per versione con m. remoto)
CLASSE EFFICIENZA ENERGETICA *ENERGY EFFICIENCY CLASS*	A (con kit m. AMM) (versione senza motore: vedi tabella sotto)
CONSUMO ANNUO DI ENERGIA *ANNUAL CONSUMPTION*	49,1 kW/a (con kit m. AMM) (versione senza motore: vedi tabella motori pag. 125)
PORTATA MOTORE IEC *IEC AIRFLOW*	256-593 (735 intensiva) m^3/h (con kit m. AMM) (versione senza motore: vedi tabella motori pag. 125)
PRESSIONE MOT. VEL. INTENSIVA *INTENSIVE SPEED MAX PRESSURE*	595 Pa (con kit m. AMM) (versione senza motore: vedi tabella motori pag. 125)
ILLUMINAZIONE *LIGHT*	Strip Led (5,5 W - 4000° K)
LIVELLO SONORO *NOISE LEVEL*	47-66 (68 intensiva) dBa (con kit m. AMM) (versione senza motore: vedi tabella motori pag. 125)
FINITURA *FINISHING*	Vetro Nero con vetro trasparente
FILTRI *FILTERS*	Alluminio
Ø RACCORDO *AIR OUTLET*	Ø 150 mm /Ø 200 mm
OPTIONAL *OPTIONALS*	• Telecomando • Kit filtro carbone da zoccolo KFCPZ
MOTORI REMOTI / *REMOTO MOTORS* CLASSE EFF. ENERGETICA *ENERGY EFFICIENCY CLASS*	AMR 09 -> C AMR 10 -> B AMR 20 -> C AME12 -> B AMF13 -> B

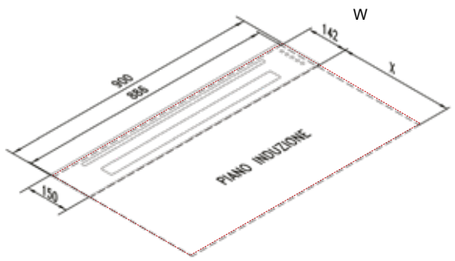

SUL TOP EFFETTUARE UNICO FORO DATO DALLA SOMMA DI X (FORO PC) E W (FORO CAPPA)

Per l'installazione sporgente o filo top, fare riferimento a libretto istruzioni.

BOTTICELLIFULLGLASS90NRTVLED	**€ 1.819,00**
MOTORE DEDICATO AMM S820 (KITMOTOREAMMS820)	**€ 271,00**
KIT MOTORE REMOTO AMM (KITMOTOREREMOTOAMM)	**€ 83,00**
FILTRO CARBONE PROFESSIONALE DA ZOCCOLO KFCPZ	**€ 246,00**
SACCO CARBONE ATTIVO 3 KG (CA753KG)	**€ 89,00**
TELECOMANDO	**€ 134,00**

Le Aziende si riservano la facoltà di apportare in ogni momento le modifiche che riterranno opportune al fine di migliorare i prodotti. Pertanto i dati contenuti nel presente catalogo sono puramente indicativi.

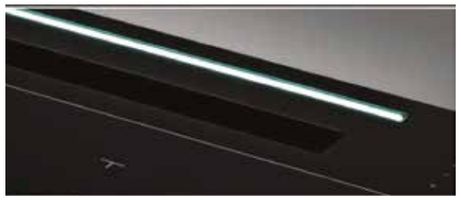

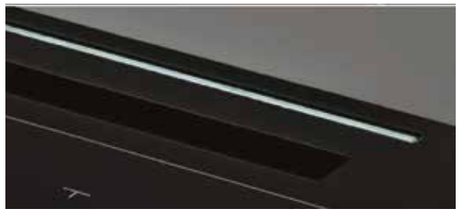

Cappa "down draft" full glass, da abbinare a piani cottura ad induzione. Il vetro trasparente posteriore, perimetralmente illuminato, garantisce un'eccellente aspirazione a prescindere dalla posizione delle pentole sul piano cottura.

A cappa spenta il vetro trasparente può rimanere a vista oppure rientrare, in entrambi i casi il vetro può rimanere illuminato per garantire una minimale ed elegante illuminazione ambientale.

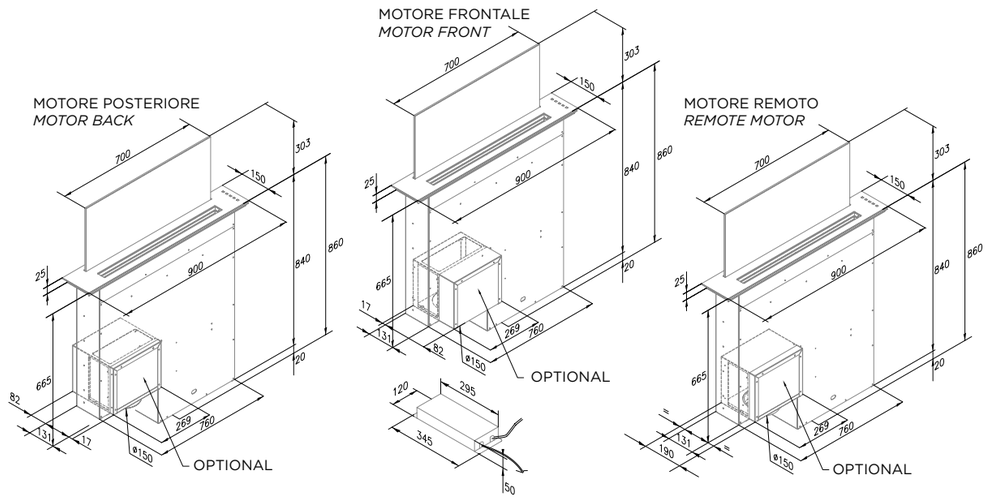

L'installazione, sia in versione filtrante che aspirante, può prevedere l'utilizzo di un motore dedicato oppure di un motore remoto ad una distanza consigliata massima di 6 metri.

Le Aziende si riservano la facoltà di apportare in ogni momento le modifiche che riterranno opportune al fine di migliorare i prodotti. Pertanto i dati contenuti nel presente catalogo sono puramente indicativi.

PIANI ASP. | BOSCH | LG | GORENJE | DAEWOO | FOSTER | SCHOCK | PLADOS | APELL | MISCELATORI | CAPPE | CANTINE | ACCESSORI | LIBERO POSIZIONAMENTO

MODIGLIANI

VERSIONE / *VERSION*	90cm (con kit M. AMM) 90cm (con kit M. REMOTO AMM)
COMANDO / *CONTROL*	Touch control 4 velocità, auto off, segnale pulizia filtri
MOTORE OPTIONAL / *OPTIONAL MOTOR*	Kit MOTORE AMM Kit MOTORE REMOTO AMM (per versione con m. remoto)
CLASSE EFFICIENZA ENERGETICA / *ENERGY EFFICIENCY CLASS*	A (con kit M. AMM) (versione senza motore: vedi tabella sotto)
CONSUMO ANNUO DI ENERGIA / *ANNUAL CONSUMPTION*	49,1 kW/a (con kit m. AMM) (versione senza motore: vedi tabella motori pag. 125)
PORTATA MOTORE IEC / *IEC AIRFLOW*	256-593 (735 intensiva) m³/h (con kit m. AMM) (versione senza motore: vedi tabella motori pag. 125)
PRESSIONE MOT. VEL. INTENSIVA / *INTENSIVE SPEED MAX PRESSURE*	595 Pa (con kit m. AMM) (versione senza motore: vedi tabella motori pag. 125)
ILLUMINAZIONE / *LIGHT*	Strip Led (5,5 W - 4000° K)
LIVELLO SONORO / *NOISE LEVEL*	47-66 (68 intensiva) dBa (con KIT M. AMM) (versione senza motore: vedi tabella motori pag. 125)
FINITURA / *FINISHING*	Vetro Nero con vetro trasparente
FILTRI / *FILTERS*	Alluminio
Ø RACCORDO / *AIR OUTLET*	Ø 150 mm /Ø 200 mm
OPTIONAL / *OPTIONALS*	• Kit filtro carbone professionale da zoccolo KFCPZ
MOTORI REMOTI / *REMOTO MOTORS* CLASSE EFF. ENERGETICA / *ENERGY EFFICIENCY CLASS*	AMR 09 -> C AME12 -> B AMR 10 -> B AMF13 -> B AMR 20 -> C

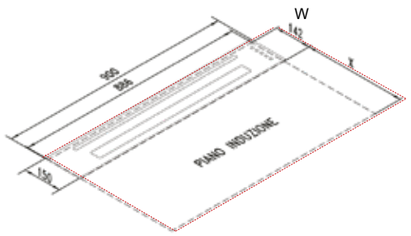

N.B. SUL TOP EFFETTUARE UNICO FORO DATO DALLA SOMMA DI X (FORO PC) E W (FORO CAPPA)

Per l'installazione sporgente o filo top, fare riferimento a libretto istruzioni.

MODIGLIANI90NRTVLED	**€ 998,00**
MOTORE DEDICATO AMM S820 (KITMOTOREAMMS820)	**€ 271,00**
KIT MOTORE REMOTO AMM (KITMOTOREREMOTOAMM)	**€ 83,00**
KIT FILTRO CARBONE PROFESSIONALE DA ZOCCOLO KFCPZ	**€ 246,00**
SACCO CARBONE ATTIVO 3 KG (CA753KG)	**€ 89,00**

Le Aziende si riservano la facoltà di apportare in ogni momento le modifiche che riterranno opportune al fine di migliorare i prodotti. Pertanto i dati contenuti nel presente catalogo sono puramente indicativi.

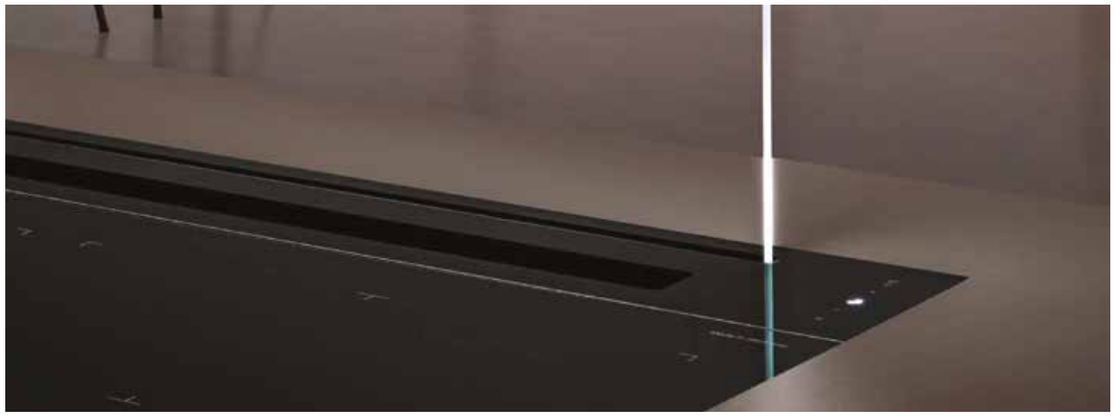

Cappa full glass da abbinare a piani cottura ad induzione. Il vetro trasparente posteriore, perimetralmente illuminato, garantisce un'eccellente aspirazione a prescindere dalla posizione delle pentole sul piano cottura

Sia a cappa accesa che spenta il vetro trasparente rimane a vista e può rimanere illuminato, per garantire una minimale ed elegante illuminazione ambientale.

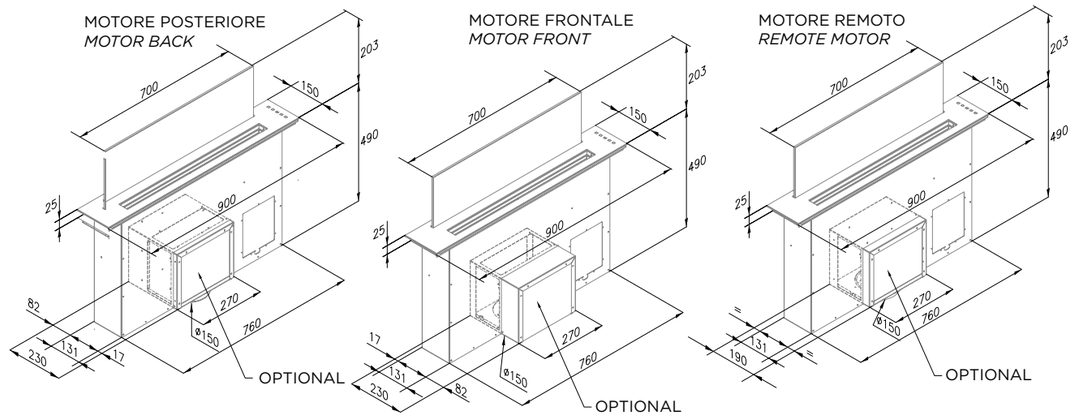

L'installazione, sia in versione filtrante che aspirante, può prevedere l'utilizzo di un motore dedicato oppure di un motore remoto ad una distanza consigliata massima di 6 metri.

Le Aziende si riservano la facoltà di apportare in ogni momento le modifiche che riterranno opportune al fine di migliorare i prodotti. Pertanto i dati contenuti nel presente catalogo sono puramente indicativi.

BOSCH

PIANI COTTURA ASPIRANTI

PXX875D67E		3.286,00
PXX875D57E	FINO AD ESAURIMENTO SCORTE	3.158,00

Piano a induzione con cappa integrata da 80 cm
Home Connect - Display elettronico
CookingSensor Plus ready
(sensore acquistabile separatamente)
PerfectFry sensore con 5 temperature selezionabili
ComfortProfil: profili laterali in acciaio inox
Funzione PowerBoost per ogni zona di cottura
PanBoost: funzione booster per riscaldare padelle più veloce-
mente
4 zone di cottura con riconoscimento automatico della pentola
FlexZone: le zone di cottura si uniscono o si separano in
maniera automatica in base alla forma e alla dimensione della
pentola
Direct Select Premium touch
MoveMode a tre livelli: permette di dividere la FlexZone in 3
zone differenti, preimpostare ai livelli di potenza 9, 5 e 1 per
cuocere o
mantenere in caldo il cibo senza necessità di ridurre di continuo
il livello della potenza.
Trasferimento automatico delle impostazioni selezionate da una
zona cottura ad un'altra
Count-down timer: timer di fine cottura per ogni singola zona
Funzione reStart - Funzione QuickStart
Regolazione elettronica a 17 livelli"Energy Tutor" per limitare
l'assorbimento elettrico da 1 kW

PVQ811H26E		2.742,00
PVQ811F15E	FINO AD ESAURIMENTO SCORTE	2.174,00

Piano ad induzione con ventilazione integrata 80 cm
Senza cornice per montaggio in appoggio
2 zone CombiInduction
sensore PerfectFry Plus ad 11 livelli
DirectSelect
EnergyTutor
cappa integrata 9 velocità più 2 intensive
Auto-On
Home Connect

BOSCH

PIANI COTTURA ASPIRANTI

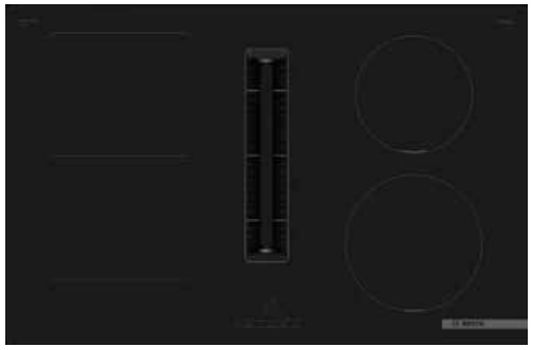

PVS811B16E		2.392,00

Piano ad induzione con ventilazione integrata 80 cm
Senza cornice per montaggio in appoggio
1 zona Combinduction e 2 zone standard
TouchSelect
EnergyTutor
cappa integrata 3 velocità più 2 intensive
Auto-On

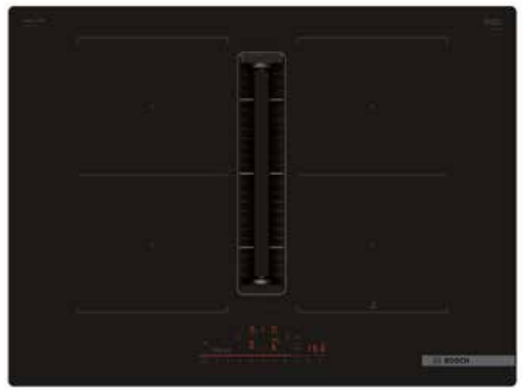

PVQ711H26E		2.700,00
PVQ711F15E	FINO AD ESAURIMENTO SCORTE	2.634,00

Piano ad induzione con ventilazione integrata 70 cm
(incassabile in foro da 60cm)
Senza cornice per montaggio in appoggio
2 zone CombiInduction
sensore PerfectFry Plus ad 11 livelli
DirectSelect
EnergyTutor
cappa integrata 9 velocità più 2 intensive
Auto-On
Home Connect

BOSCH

PIANI COTTURA ASPIRANTI

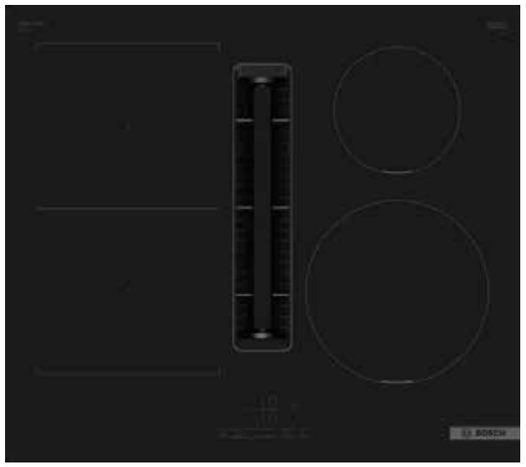

PVS611B16E 2.186,00

Piano ad induzione con ventilazione integrata 60 cm
Senza cornice per montaggio in appoggio
1 zona Combinduction e 2 zone standard
TouchSelect
EnergyTutor
cappa integrata 3 velocità più 2 intensive
Auto-On

HEZ9VRPD1
EAN: 4242005319862
Diffusore d'aria
34,00

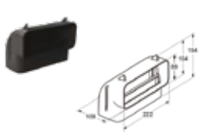

HEZ9VDSB3
EAN: 4242005253852
Condotto piatto curvo verticale 90° (raggio medio) top >=65 cm (maschio)
38,00

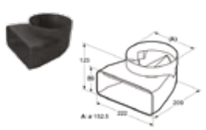

HEZ9VDSI1
EAN: 4242005254248
Connettore Tondo / Piatto 90°
50,00

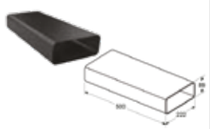

HEZ9VDSM1
EAN: 4242005253814
Condotto piatto 500 mm (maschio)
33,00

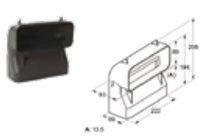

HEZ9VDSB4
EAN: 4242005286881
Condotto piatto curvo verticale 90° (raggio stretto) top >=60 cm (maschio)
38,00

AD750054
EAN: 4242006294076
Scarico a parete con tubo telescopico d. 150
602,00

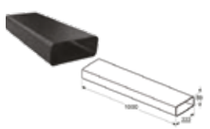

HEZ9VDSM2
EAN: 4242005253821
Condotto piatto 1000 mm (maschio)
63,00

HEZ9VDSS1
EAN: 4242005254224
Elemento connessione femmina per raccordi maschi
16,00

HEZ9VDSB1
EAN: 4242005253838
Condotto piatto curvo orizzontale (maschio)
50,00

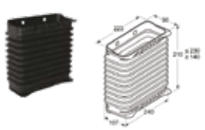

HEZ9VDSS2
EAN: 4242005286874
Elemento connessione flessibile femmina per raccordi maschi
84,00

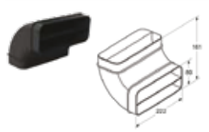

HEZ9VDSB2
EAN: 4242005253845
Condotto piatto curvo verticale 90° (raggio ampio) top >=70 cm (maschio)
38,00

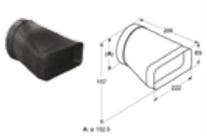

HEZ9VDSI0
EAN: 4242005254231
Adattatore condotto da piatto a cilindrico diam. 150 mm
84,00

Le Aziende si riservano la facoltà di apportare in ogni momento le modifiche che riterranno opportune al fine di migliorare i prodotti. Pertanto i dati contenuti nel presente catalogo sono puramente indicativi.

elica

PIANI COTTURA ASPIRANTI

NIKOLATESLAUNPLUGGEDRAWBRA90	Nero Opaco	3.846,00
NIKOLATESLAUNPLUGGEDEVOBLIXA90	Nero + Inox	3.672,00
NIKOLATESLAUNPLUGGEDEVOBLA90	Nero + All-Nero	3.496,00

Piano a induzione con cappa integrata da 90 cm
Aspirante convertibile in filtrante
La versione di Nikola Tesla Unplugged
consente una modalità di cucina ergonomica ed intuitiva
Tra le varie opportunità potrete sciogliere burro o cioccolato
ottimizzare le cotture lente,
evitare la fuoriuscita di acqua bollente
attivare una doppia zona di cottura per cucinare con le pentole di grandi dimensioni
Comandi piano: Rotativo elettronico 9P+I
Assorbimento 7,2 KW
Power limitation 4,5 kW - 4 zone di cottura - 2 zone Bridge
Melting Mode - Warming Mode - Simmering Mode
Fast Boiling - Bridge Zone
Tasty Fry - Pot Self Detection
Child Lock
Comandi cappa: Rotativo elettronico 9V+I
Classe energetica A++
Filtro grassi alluminio incluso
Autocapture - Total Integration
Long Life Filter ++
Easy to Maintain - Delay Switch Off
Maintenance Alarm - Super Easy Installation
Portata intensiva 620 m³/h Aspirante - 600 m³/h Filtrante
Colore Nero Opaco

NIKOLATESLASWITCHGLOWRAWBRA83	Nero Opaco	3.410,00
NIKOLATESLASWITCHGLOWEVOBLA83	Nero	3.148,00

Piano a induzione con cappa integrata da 83 cm
Aspirante convertibile in filtrante
La versione di Nikola Tesla Switch Glow consente di sbizzarrirsi con le funzioni automatiche al vostro servizio
preparazioni a cottura lenta,
riscaldare latte e brodo
preparare creme e salse evitandone il surriscaldamento
tenere in caldo il cibo già pronto
La cappa integrata invisibile e silenziosa
si regola automaticamente in base alla quantità e alla qualità dei fumi
LED BIANCHI
Comandi piano: Touch control direct slider 9P+I
Assorbimento 7,2 KW - Power limitation 3,1 - 4,5 kW
4 zone di cottura
2 zone Bridge
Warming Mode - Bridge Zone
Timer - Child Lock - Recall - Stop&Go
Comandi cappa: Touch control direct slider 9V+I
Classe energetica A++
Filtro grassi alluminio incluso
Airmatic - Easy to Maintain
Total Integration - Long Life Filter ++
Delay Switch Off - Maintenance Alarm
Super Easy Installation
Portata intensiva 620 m³/h Aspirante - 600 m³/h Filtrante
Colore Nero Opaco

Le Aziende si riservano la facoltà di apportare in ogni momento le modifiche che riterranno opportune al fine di migliorare i prodotti. Pertanto i dati contenuti nel presente catalogo sono puramente indicativi.

NIKOLATESLASWITCHEVOBLA83	Nero	2.972,00
NIKOLATESLASWITCHEVOWHA83	Bianco	2.972,00

Piano a induzione con cappa integrata da 83 cm
Aspirante convertibile in filtrante
La versione di Nikola Tesla Switch è dotata di un sistema di aspirazione ultrapotente
La superficie lineare consente di spostare le pentole con facilità
La velocità di aspirazione si regola in automatico in base a vapori e odori
Comandi piano: Touch control direct slider 9P+I - Assorbimento 7,2 KW - Power limitation 3,1 - 4,5 kW - 4 zone di cottura
2 zone Bridge
Warming Mode - Bridge Zone
Timer - Child Lock - Stop&Go
Comandi cappa: Touch control slider 9V+I
Classe energetica A++
Filtro grassi alluminio incluso
Airmatic - Easy to Maintain
Total Integration - Long Life Filter ++
Delay Switch Off - Maintenance Alarm
Super Easy Installation
Portata intensiva 620 m³/h Aspirante - 600 m³/h Filtrante
Colore Nero

NIKOLATESLALIBRAEVOBLA83	Nero	2.754,00
NIKOLATESLALIBRAEVOWHA83	Bianco	2.754,00

Piano a induzione con cappa integrata da 83 cm
Aspirante convertibile in filtrante
La versione di Nikola Tesla Libra è dotata di una bilancia
Comandi piano: Touch control slider 9P+I - Assorbimento 7,2 KW - Power limitation 3,1 - 4,5 kW - 4 zone di cottura
2 zone Bridge
Warming Mode - Bridge Zone
Timer - Child Lock - Stop&Go
Comandi cappa: Touch control slider 4V+I
Classe energetica A+
Filtro grassi alluminio incluso
Autocapture - Easy to Maintain
Total Integration - Long Life Filter ++
Delay Switch Off - Maintenance Alarm
Super Easy Installation
Portata intensiva 600 m³/h Aspirante - 550 m³/h Filtrante
Colore Nero

NIKOLATESLAFLAMEEVOGRA88	Grigio	2.440,00
NIKOLATESLAFLAMEEVOBLA88	Nero	2.440,00

Piano a gas con cappa integrata da 88 cm
Aspirante convertibile in filtrante
La versione di Nikola Tesla Flame è il primo piano aspirante a gas
Griglie in ghisa chiuse e piatte garantiscono stabilità ed estetica
Comandi piano: Rotativo 3V+2I - 4 zone di cottura
Dual Zone
Multi Flexi Space
Comandi cappa: Rotativo 3V+2I
Classe energetica A++
Filtro grassi alluminio incluso
Total Integration - Long Life Filter ++
Easy to Maintain
Delay Switch Off - Maintenance Alarm
Super Easy Installation
Portata intensiva 590 m³/h Aspirante - 550 m³/h Filtrante
Colore Grigio

NIKOLATESLAFITXLRAWBRA83	Nero Opaco	2.678,00
NIKOLATESLAFITXLBLA83	Nero	2.502,00

Piano a induzione con cappa integrata da 83 cm
Aspirante convertibile in filtrante
La versione di Nikola Tesla Fit XL design in vetro nero e sistema aspirante invisibile, silenzioso e automatico
Comandi piano: Touch control slider 9P+I - Assorbimento 7,2 KW - Power limitation 3,1 - 4,5 kW - 4 zone di cottura
2 zone Bridge
Warming Mode - Bridge Zone
Timer - Child Lock - Stop&Go
Comandi cappa: Touch control slider 4V+I
Classe energetica A
Filtro grassi alluminio incluso
Comfort Silence - Autocapture - Easy to Maintain
Total Integration - Long Life Filter ++
Delay Switch Off - Maintenance Alarm
Super Easy Installation
Portata intensiva 620 m³/h Aspirante - 520 m³/h Filtrante

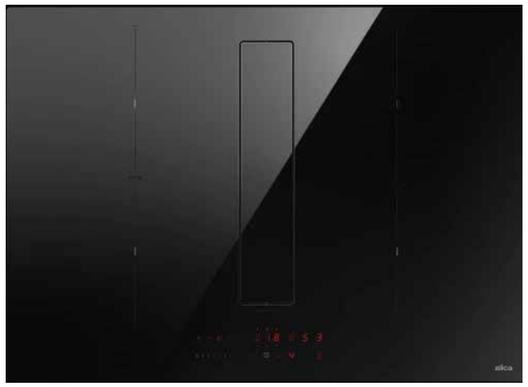

NIKOLATESLAFITRAWBRA72	Nero Opaco	2.412,00
NIKOLATESLAFITBLA70	Nero	2.238,00

Piano a induzione con cappa integrata da 72 cm
Aspirante convertibile in filtrante
La versione di Nikola Tesla Fit si adatta ad ogni stile di cucina a piano spento l'elettrodomestico presenta una linearità totale ed estetica eccezionale
Comandi piano: Touch control slider 9P+I - Assorbimento 7,2 KW - Power limitation 3,1 - 4,5 kW - 4 zone di cottura
1 zona Bridge a sinistra
Warming Mode - Bridge Zone
Timer - Child Lock - Stop&Go
Comandi cappa: Touch control slider 4V+I
Classe energetica A
Comfort Silence - Autocapture - Easy to Maintain
Total Integration - Long Life Filter ++
Delay Switch Off - Maintenance Alarm
Super Easy Installation
Portata intensiva 620 m³/h Aspirante - 520 m³/h Filtrante
Colore Nero Opaco

NIKOLATESLAFITRAWBRA60	Nero Opaco	2.368,00
NIKOLATESLAFITBLA60	Nero	2.192,00

Piano a induzione con cappa integrata da 60 cm
Aspirante convertibile in filtrante
La versione di Nikola Tesla Fit si adatta ad ogni stile di cucina a piano spento l'elettrodomestico presenta una linearità totale ed estetica eccezionale
Comandi piano: Touch control slider 9P+I - Assorbimento 7,2 KW - Power limitation 3,1 - 4,5 kW - 4 zone di cottura
1 zona Bridge a sinistra
Warming Mode - Bridge Zone
Timer - Child Lock - Stop&Go
Comandi cappa: Touch control slider 4V+I
Classe energetica A
Comfort Silence - Autocapture - Easy to Maintain
Total Integration - Long Life Filter ++
Delay Switch Off - Maintenance Alarm
Super Easy Installation
Portata intensiva 620 m³/h Aspirante - 520 m³/h Filtrante
Colore Nero Opaco

Le Aziende si riservano la facoltà di apportare in ogni momento le modifiche che riterranno opportune al fine di migliorare i prodotti. Pertanto i dati contenuti nel presente catalogo sono puramente indicativi.

NIKOLATESLAFIT3ZBLA72	Cm 72 Nero	2.224,00
NIKOLATESLAFIT3ZBLA60	Cm 60 Nero	2.188,00

Piano a induzione con cappa integrata da 72 cm
Aspirante convertibile in filtrante
La versione di Nikola Tesla Fit 3Z è il piano aspirante a tre zone di cottura
adatto a cucinare con grandi tegami e pentole
Comandi piano: Touch control slider 9P+I - Assorbimento 7,2 KW - Power limitation 3,1 - 4,5 kW - 3 zone di cottura
Extralarge Zone - Warming Mode
Child Lock - Fast Boiling
Dual Zone - Stop&Go Timer
Comandi cappa: Touch control slider 4V+I
Classe energetica A
Comfort Silence - Autocapture - Easy to Maintain
Total Integration - Long Life Filter ++
Delay Switch Off - Maintenance Alarm
Super Easy Installation
Portata intensiva 600 m³/h Aspirante - 490 m³/h Filtrante
Colore Nero

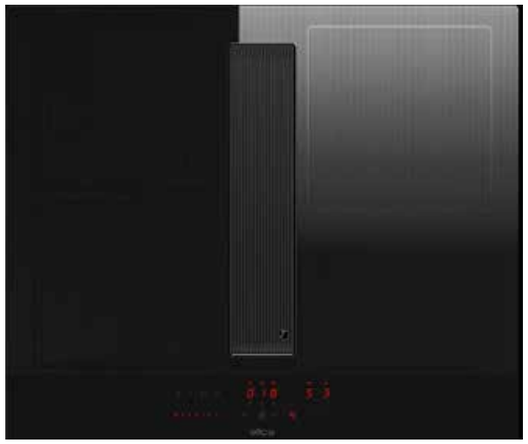

NIKOLATESLAVELVETBLA83	Cm 83 Nero	1.574,00
NIKOLATESLAVELVETBLA72	Cm 72 Nero	1.486,00
NIKOLATESLAVELVETBLA60	Cm 60 Nero	1.444,00

Piano a induzione con cappa integrata da 83 cm
Aspirante convertibile in filtrante
La versione di Nikola Tesla Velvet presenta una superficie disegnata da righe verticali sul vetro
e sul flap centrale con effetto texture vellutata
Comandi piano: Touch control slider 9P+I - Assorbimento 7,2 KW - Power limitation 3,1 - 4,5 kW - 4 zone di cottura
1 zona Bridge a sinistra
Bridge Zone - Warming Mode
Stop&Go – Timer - Child Lock
Comandi cappa: Touch control slider 4V+I
Classe energetica A
Comfort Silence - Autocapture - Easy to Maintain
Total Integration - Long Life Filter ++
Delay Switch Off - Maintenance Alarm
Super Easy Installation
Portata intensiva 620 m³/h Aspirante - 520 m³/h Filtrante
Colore Nero

Le Aziende si riservano la facoltà di apportare in ogni momento le modifiche che riterranno opportune al fine di migliorare i prodotti. Pertanto i dati contenuti nel presente catalogo sono puramente indicativi.

NIKOLATESLAALPHABBLA78	Cm 78 Nero	1.400,00
NIKOLATESLAALPHABBLA60	Cm 60 Nero	1.268,00

Piano a induzione con cappa integrata da 78 cm
Aspirante convertibile in filtrante
La versione di Nikola Tesla Alpha B ha un design essenziale e tecnologia top, che consente un risparmio energetico di circa il 25%
Comandi piano: Touch control slider 9P+I - Assorbimento 7,2 KW - Power limitation 3,1 - 4,5 kW - 4 zone di cottura
Green Induction - Warming Mode
Child Lock – Stop&Go - Timer
Comandi cappa: Touch control slider 4V+I
Classe energetica A
Comfort Silence - Autocapture - Easy to Maintain
Total Integration - Long Life Filter ++
Delay Switch Off - Maintenance Alarm
Super Easy Installation
Portata intensiva 610 m³/h Aspirante - 515 m³/h Filtrante
Colore Nero

CCINNV9004	Versione Filtrante	2.832,00
CCINNV9001	Versione Aspirante	2.746,00

Piano cottura a induzione con cappa integrata
Motore verticale ad alloggiamento posteriore, che permette di installare il primo cassetto funzionale sotto al piano cottura
Veletta di aspirazione in alluminio anodizzato con apertura a regolazione automatica
Finitura Matte-Black
Comando touch Full Black, a scomparsa
Zero-Moisture System
ASPIRAZIONE:
Portata IEC: 665 m³/h
Livello sonoro: 42/67/71 dB(A)
Assorbimento totale: 165 W
COTTURA:
Zone cottura: 4 x 190×210 mm / 2,1 kW (Booster 3 kW)
Potenza massima: 7,4 KW
Limitatore di potenza:
Power Management min.1,4 kW max.7,4 kW
INFORMAZIONI:
Dimensioni: 90×52 cm
Comando touch slider, 4 zone di cottura + aspirazione, 9P+1 intensiva/booster
Foratura: 860×485 mm
Dimensioni uscita aria: 222×89 mm
Kit filtri Twin AFCFCAISOB02 compreso nella versione FILTRANTE

CCINN9009	Versione Filtrante	2.576,00
CCINN9002	Versione Aspirante	2.492,00

Piano cottura a induzione con cappa integrata
Veletta di aspirazione in alluminio anodizzato con apertura a regolazione automaticaFinitura Matte-Black
Comando touch Full Black, a scomparsa
Zero-Moisture System
ASPIRAZIONE:
Portata IEC: 665 m³/h
Livello sonoro: 42/67/71 dB(A)
Assorbimento totale: 165 W
COTTURA:
Zone cottura: 4 x 190×210 mm / 2,1 kW (Booster 3 kW)
Potenza massima: 7,4 KW
Limitatore di potenza: Power Management min.1,4 kW max.7,4 kW
INFORMAZIONI:
Dimensioni: 90×52 cm
Comando touch slider, 4 zone di cottura + aspirazione, 9P+1 intensiva/booster
Foratura: 860×485 mm
Dimensioni uscita aria: 222×89 mm
Kit filtri Twin AFCFCAISOB02 compreso nella versione FILTRANTE

Airforce

PIANI COTTURA ASPIRANTI

CCINN8306	Versione Filtrante	1.720,00
CCINN8303	Versione Aspirante	1.638,00

Piano cottura a induzione con cappa integrata cm 83
Zero-Moisture System
ASPIRAZIONE:
Portata IEC: 570 m³/h
Livello sonoro: 39/64/70 dB(A)
COTTURA:
Zone cottura: 2 x Ø145 mm/1,2 kW (Booster 1,6 kW) 2 x Ø210 mm/1,5 kW (Booster 2 kW)
Potenza massima: 7,2 KW
Limitatore di potenza: 7 step, min.1 kW max.7,2 kW
INFORMAZIONI:
Dimensioni: cm 83×52 cm
Comando touch slider, 4 zone di cottura 9P+booster, aspirazione a 5 velocità (4+1 intensiva)
Foratura: 83 cm: 750×490 mm
Dimensioni uscita aria: 222×89 mm
Kit filtri Twin AFCFCAIA01 e Kit Back Aspiration KRASP008 inclusi in versione FILTRANTE

CCINN6005	Versione Filtrante	1.486,00
CCINN6002	Versione Aspirante	1.404,00

Piano cottura a induzione con cappa integrata cm 60
Zero-Moisture System
ASPIRAZIONE:
Portata IEC: 570 m³/h
Livello sonoro: 39/64/70 dB(A)
COTTURA:
Zone cottura: 2 x Ø145 mm/1,2 kW (Booster 1,6 kW) 2 x Ø210 mm/1,5 kW (Booster 2 kW)
Potenza massima: 7,2 KW
Limitatore di potenza: 7 step, min.1 kW max.7,2 kW
INFORMAZIONI:
Dimensioni: cm 60×52 cm
Comando touch slider, 4 zone di cottura 9P+booster, aspirazione a 5 velocità (4+1 intensiva)
Foratura: 60 cm 562×490 mm
Dimensioni uscita aria: 222×89 mm
Kit filtri Twin AFCFCAIA01 e Kit Back Aspiration KRASP008 inclusi in versione FILTRANTE

Le Aziende si riservano la facoltà di apportare in ogni momento le modifiche che riterranno opportune al fine di migliorare i prodotti. Pertanto i dati contenuti nel presente catalogo sono puramente indicativi.

Anodic Brown - € 3.218,00

Champagne Gold - € 3.218,00

Pearl Grey - € 3.218,00

Smoked Silver - € 3.218,00

INQUADRA I QR CODE O VISITA WWW.INCASSO.IT PER SAPERNE DI PIÙ

Le Aziende si riservano la facoltà di apportare in ogni momento le modifiche che riterranno opportune al fine di migliorare i prodotti. Pertanto i dati contenuti nel presente catalogo sono puramente indicativi.

PIANI ASP. | BOSCH | LG | GORENJE | DAEWOO | FOSTER | SCHOCK | PLADOS | APELL | MISCELATORI | CAPPE | CANTINE | ACCESSORI | LIBERO POSIZIONAMENTO

BOSCH — POKER BOSCH - € 2.499,00

code 20240001249.5

PWP611BB5E

Piano Induzione 60 cm
1 zona CombiInduction
2 zone standard
TouchSelect
Finitura con frontale smussato
EnergyTutor

€ 720

HBF133BR0

Forno da incasso
Display digitale LED rosso
Volume cavità: 66 l
5 funzioni di cottura
Riscaldamento rapido
Classe A

€ 494

3 ANNI
DI GARANZIA
2 + 1 omaggio

Bosch ti offre un anno di assistenza supplementare oltre ai 2 anni di garanzia convenzionale. Registra il tuo prodotto entro 60 giorni dalla data di acquisto e scopri i dettagli del servizio.

SMV46KX55E

Lavastoviglie scomparsa tot. cm 60
13 coperti - 6 programmi - 3 funzioni
Vasca in Pollnox - Terzo cesto
Motore EcoSilence Drive
Classe E - Livello sonoro 44db

€ 762

KIV86NSE0

Frigorifero combinato da incasso
Volume Netto totale: 267 l
Congelatore LowFrost
Comandi LED - Eco Airflow
Classe E / Cerniera a traino

€ 949

BOSCH — TRIS BOSCH - € 1.649,00

code 2024000824.5

PWP611BB5E

Piano Induzione 60 cm
1 zona CombiInduction
2 zone standard
TouchSelect
Finitura con frontale smussato
EnergyTutor

€ 720

HBF133BR0

Forno da incasso
Display digitale LED rosso
Volume cavità: 66 l
5 funzioni di cottura
Riscaldamento rapido
Classe A

€ 494

SMV46KX55E

Lavastoviglie scomparsa tot. cm 60
13 coperti - 6 programmi - 3 funzioni
Vasca in Pollnox - Terzo cesto
Motore EcoSilence Drive
Classe E - Livello sonoro 44db

€ 762

Le Aziende si riservano la facoltà di apportare in ogni momento le modifiche che riterranno opportune al fine di migliorare i prodotti. Pertanto i dati contenuti nel presente catalogo sono puramente indicativi.

BOSCH — BITTICO BOSCH - € 999,00

code 2024000499.5

PWP611BB5E

Piano Induzione 60 cm
1 zona CombiInduction
2 zone standard
TouchSelect
Finitura con frontale smussato
EnergyTutor

€ 720

HBF133BR0

Forno da incasso
Display digitale LED rosso
Volume cavità: 66 l
5 funzioni di cottura
Riscaldamento rapido
Classe A

€ 494

Le Aziende si riservano la facoltà di apportare in ogni momento le modifiche che riterranno opportune al fine di migliorare i prodotti. Pertanto i dati contenuti nel presente catalogo sono puramente indicativi.

PIANI ASP. | BOSCH | LG | GORENJE | DAEWOO | FOSTER | SCHOCK | PLADOS | APELL | MISCELATORI | CAPPE | CANTINE | ACCESSORI | LIBERO POSIZIONAMENTO

BOSCH

VARIANTI POKER BOSCH

HBA171BS3F

Forno **pirolitico**
Display touch
5 funzioni
cottura 3D
10 programmi automatici
Orologio elettronico con impostazione inizio e fine cottura
Acciaio Inox
Classe energetica A+

+ 461 € **€ 866**

HBA514ES3

Forno Multifunzione
Display digitale LED rosso
7 funzioni
cottura 3D
Orologio elettronico con impostazione inizio e fine cottura
manopole push-pull
Guide telescopiche independenti FlexiClip ad 1 livello con funzione d'arresto integrata
Acciaio Inox
Classe energetica A+

EXXTRA

+ 241 € **€ 646**

HBA214EB3

Forno Multifunzione
Display digitale LED rosso
manopole push-pull
Guide telescopiche indipendenti FlexiClip ad 1 livello con funzione d'arresto integrata
7 funzioni
cottura 3D
Orologio elettronico con impostazione inizio e fine cottura
Vetro Nero ed acciaio Inox (nuovo design)
Classe energetica A+

EXXTRA

+ 319 € **€ 724**

HBA2340B0

Forno EcoClean per parete posteriore
Guide telescopiche indipendenti FlexiClip ad 1 livello con funzione d'arresto integrata
Display digitale LED rosso
7 funzioni
cottura 3D
Orologio elettronico con impostazione inizio e fine cottura
Vetro Nero ed acciaio Inox (nuovo design)
Classe energetica A

EXXTRA

+ 429 € HBA2340B0 **€ 834**
+ 341 € SGUIRÀ HBA234BB3 **€ 746**

HBA534ES3

Forno EcoClean per parete posteriore
Display digitale LED rosso
7 funzioni
cottura 3D
Orologio elettronico con impostazione inizio e fine cottura
manopole push-pull
Guide telescopiche ad 1 livello con funzione d'arresto integrata
Acciaio Inox
Classe energetica A+

+ 369 € **€ 774**

HBA534EB3

Forno EcoClean per parete posteriore
Display digitale LED rosso
7 funzioni
cottura 3D
Orologio elettronico con impostazione inizio e fine cottura
manopole push-pull
Guide telescopiche ad 1 livello con funzione d'arresto integrata
Vetro Nero
Classe energetica A+

+ 369 € **€ 774**

Le Aziende si riservano la facoltà di apportare in ogni momento le modifiche che riterranno opportune al fine di migliorare i prodotti. Pertanto i dati contenuti nel presente catalogo sono puramente indicativi.

BOSCH

VARIANTI POKER BOSCH

HQA514ES3

Forno Value **Steam**
Display digitale LED rosso
8 funzioni cottura tra cui HotAir **Steam** e cottura 3D
Orologio elettronico con impostazione inizio e fine cottura
vaschetta acqua da 200ml
manopole push-pull
Guide telescopiche ad 1 livello con funzione d'arresto integrata
Acciaio Inox
Classe energetica A+

+ 391 € **€ 796**

HQA534EB3

Forno Value **Steam**
EcoClean per parete posteriore
Display digitale LED rosso
8 funzioni cottura tra cui HotAir **Steam** e cottura 3D
Orologio elettronico con impostazione inizio e fine cottura
vaschetta dell'acqua da 200ml
manopole push-pull
Guide telescopiche ad 1 livello con funzione d'arresto integrata
Vetro Nero
Classe energetica A+

+ 439 € **€ 844**

HRA214BA0

Forno Value **Steam**
Display digitale LED rosso
8 funzioni cottura tra cui HotAir **Steam** e cottura 3D
Orologio elettronico con impostazione inizio e fine cottura
vaschetta dell'acqua da 250ml
Vetro Nero ed acciaio Inox
Classe energetica A

+ 427 € **€ 832**

HBA274BB3F

Forno **pirolitico**
Display digitale LED rosso
10 programmi automatici
7 funzioni
cottura 3D
Orologio elettronico con impostazione inizio e fine cottura
manopole push-pull
Vetro Nero e acciaio Inox
Classe energetica A+

+ 539 € **€ 944**

HBA574ES3

Forno **pirolitico**
Display digitale LED rosso
10 programmi automatici
7 funzioni
cottura 3D
orologio elettronico con impostazione inizio e fine cottura
manopole push-pull
Guide telescopiche ad 1 livello con funzione d'arresto integrata
Acciaio Inox
Classe energetica A+

+ 561 € **€ 966**

HQA272BB3

Forno Value **Steam**
pirolitico
Display Touch
10 programmi automatici
8 funzioni tra cui Air fry (con teglia inclusa) e cottura 3D
Orologio elettronico con impostazione inizio e fine cottura
vaschetta dell'acqua da 200ml
Vetro Nero e acciaio Inox
Classe energetica A+

EXXTRA

+ 617 € **€ 1022**

Le Aziende si riservano la facoltà di apportare in ogni momento le modifiche che riterranno opportune al fine di migliorare i prodotti. Pertanto i dati contenuti nel presente catalogo sono puramente indicativi.

PIANI ASP. | BOSCH | LG | GORENJE | DAEWOO | FOSTER | SCHOCK | PLADOS | APELL | MISCELATORI | CAPPE | CANTINE | ACCESSORI | LIBERO POSIZIONAMENTO

BOSCH

VARIANTI POKER BOSCH

HBA272BB3

Forno **pirolitico**
Display Touch LED bianco
10 programmi automatici
7 funzioni
cottura 3D
Orologio elettronico con impostazione inizio e fine cottura
Vetro Nero ed acciaio Inox (nuovo design)
Classe energetica A+

EXXTRA

+ 555 € SEGUIRA' HBA272BB3 **€ 960**

HRG212BB3

Forno added **steam**
Display Touch LED bianco
15 programmi automatici
8 funzioni tra cui cottura 3D e Air fry (con teglia inclusa)
Orologio elettronico con impostazione inizio e fine cottura
Porta con chiusura/apertura SoftMove
Vetro Nero e acciaio Inox
Classe energetica A+

+ 737 € **€ 1142**

HRG272EB3

Forno added **steam**
pirolitico
Display Touch LED bianco
15 programmi automatici
8 funzioni tra cui cottura 3D e Air fry (con teglia inclusa)
Orologio elettronico con impostazione inizio e fine cottura
Porta SoftMove
Guide telescopiche ad 1 livello con funzione d'arresto integrata
Vetro Nero ed acciaio Inox
Classe energetica A+

+ 957 € **€ 1362**

HBG7342B1

EXXTRA

Forno EcoClean per parete posteriore
Cleaning Assistance (idrolisi)
Ring digitale TFT touch
Sistema di cottura automatico DishAssist
14 funzioni
cottura 4D
Orologio elettronico con programmazione inizio e fine cottura
Porta SoftMove
Termosonda a 3 punti di misurazione
Vetro Nero
Home Connect
Classe energetica A+

+ 1.085 € **€ 1490**

HBG7341B1

Forno EcoClean per parete posteriore
Cleaning Assistance (idrolisi)
Ring digitale TFT touch
Sistema di cottura automatico DishAssist
14 funzioni
cottura 4D
Orologio elettronico con programmazione inizio e fine cottura
Porta SoftMove
Vetro Nero
Home Connect
Classe energetica A+

+ 1.085 € **€ 1490**

HBG7321W1

Forno EcoClean per parete posteriore
Cleaning Assistance (idrolisi)
Ring digitale TFT touch
Sistema di cottura automatico DishAssist
11 funzioni
cottura 4D
Orologio elettronico con programmazione inizio e fine cottura
Porta SoftMove
Vetro Bianco
Home Connect
Classe energetica A+

+ 1.085 € **€ 1490**

Le Aziende si riservano la facoltà di apportare in ogni momento le modifiche che riterranno opportune al fine di migliorare i prodotti. Pertanto i dati contenuti nel presente catalogo sono puramente indicativi.

BOSCH

VARIANTI POKER BOSCH

HBG7741B1

Forno **pirolitico**
Cleaning Assistance (idrolisi)
Ring digitale TFT touch
Sistema di cottura automatico DishAssist
14 funzioni
cottura 4D
Orologio elettronico con programmazione inizio e fine cottura
Porta SoftMove
Vetro Nero
Home Connect
Classe energetica A+

+ 1.333 € **€ 1738**

HRG7361B1

Forno combinato con impulsi di vapore
funzione **Steam** Boost
EcoClean per parete posteriore
Cleaning Assistance (idrolisi)
Ring digitale TFT touch Plus
Sistema di cottura automatico DishAssist
20 funzioni
cottura 4D
Orologio elettronico con programmazione inizio e fine cottura
Porta SoftMove
Vetro Nero
Home Connect
Classe energetica A+

+ 1.581 € **€ 1986**

HRG7761B1

Forno **pirolitico** combinato impulsi di vapore
Steam Boost
Pulizia **pirolitica**
Cleaning Assistance (idrolisi)
Ring digitale TFT touch Plus
20 funzioni
cottura 4D
Orologio elettronico con programmazione inizio e fine cottura
Porta SoftMove
Vetro Nero
Home Connect
Classe energetica A+

+ 1.781 € **€ 2186**

HRG7784B1

Forno **pirolitico** combinato impulsi di vapore
Steam Boost
Pulizia **pirolitica**
display TFT da 17cm
Sistema di cottura automatico DishAssist
Sensore PerfectBake termosonda PerfectRoastPlus
22 funzioni
Cleaning Assistance (idrolisi)
cottura 4D
Programmazione inizio e fine cottura
Porta SoftMove - Vetro Nero
Home Connect.
Classe energetica A+

+ 2.723 € **€ 3128**

HSG7361B1

Forno combinato Full **Steam**
Steam Function plus (vapore a 120°)
EcoClean per parete posteriore
Cleaning Assistance (idrolisi)
Ring digitale TFT touch Plus
Sistema di cottura automatico DishAssist
21 funzioni cottura 4D
Programmazione inizio e fine cottura
Porta SoftMove
Vetro Nero
Home Connect
Classe energetica A+

+ 1.979 € **€ 2384**

HSG7584B1

Forno combinato Full **Steam**
Steam Function plus (vapore a 120°)
EcoClean per parete posteriore e laterali
Cleaning Assistance (idrolisi)
display TFT da 17cm
Sistema di cottura automatico DishAssist
termosonda PerfectRoast Plus
23 funzioni cottura 4D
Programmazione inizio e fine cottura
Porta SoftMove
Vetro Nero
Home Connect
Classe energetica A+

+ 2.921 € **€ 3326**

Le Aziende si riservano la facoltà di apportare in ogni momento le modifiche che riterranno opportune al fine di migliorare i prodotti. Pertanto i dati contenuti nel presente catalogo sono puramente indicativi.

PIANI ASP. | BOSCH | LG | GORENJE | DAEWOO | FOSTER | SCHOCK | PLADOS | APELL | MISCELATORI | CAPPE | CANTINE | ACCESSORI | LIBERO POSIZIONAMENTO

BOSCH

VARIANTI POKER BOSCH

CBG7341B1

Forno compatto
H. 45 cm
EcoClean per parete posteriore
Cleaning Assistance (idrolisi)
Ring digitale TFT touch
Sistema di cottura automatico DishAssist
12 funzioni
cottura 4D
Orologio elettronico con programmazione inizio e fine cottura
Porta con chiusura/apertura SoftMove
Vetro Nero
Home Connect
Classe energetica A+

+ 887 €

€ 1292

CEG732XB1

Solo microonde altezza
H. 45 cm
Ring digitale TFT touch
10 programmi automatici
potenza massima 1000W
5 livelli di potenza
Vetro Nero

+ 1.383 €

€ 1788

CMG7241W1

Forno compatto combinato a microonde
H. 45 cm
Ring digitale TFT touch
16 funzioni
Cleaning Assistance (idrolisi)
Sistema di cottura automatico DishAssist
cottura 4D
Orologio elettronico con programmazione inizio e fine cottura
Porta SoftMove
Vetro Bianco
Home Connect

+ 1.581 €

€ 1986

CMG7241B1

Forno compatto combinato a microonde
H. 45 cm
Ring digitale TFT touch
16 funzioni
Cleaning Assistance (idrolisi)
Sistema di cottura automatico DishAssist
cottura 4D
Orologio elettronico con programmazione inizio e fine cottura
Porta SoftMove
Vetro Nero
Home Connect

+ 1.581 €

€ 1986

CMG7761B1

Forno compatto combinato a microonde
H. 45 cm
Pulizia **pirolitica**
Cleaning Assistance (idrolisi)
display TFT da 10cm
Sistema di cottura automatico DishAssist
20 funzioni
cottura 4D
Orologio elettronico con programmazione inizio e fine cottura
Vetro Nero
Home Connect

+ 1.979 €

€ 2384

CMG778NB1

Forno compatto **pirolitico** combinato a microonde
H. 45 cm
Pulizia **pirolitica**
Cleaning Assistance (pirolisi)
display TFT da 17cm
Sistema di cottura automatico DishAssist
22 funzioni
termosonda con 3 punti di misurazione
cottura 4D
Orologio elettronico con programmazione inizio e fine cottura
Vetro Nero
Home Connect

EXXTRA

+ 2.375 €

€ 2780

Le Aziende si riservano la facoltà di apportare in ogni momento le modifiche che riterranno opportune al fine di migliorare i prodotti. Pertanto i dati contenuti nel presente catalogo sono puramente indicativi.

BOSCH

VARIANTI POKER BOSCH

BFL523MS0

Forno microonde
H. 38 cm
Installazione a colonna o a pensile
Apertura porta a bandiera con cerniera a sinistra
display digitale LED rosso
20 litri
7 programmi automatici
Piatto rotante Ø 25,5 cm
Illuminazione a LED
Acciaio Inox

BFL524MS0

Forno microonde
H. 38 cm
Installazione a colonna o a pensile
Apertura porta a bandiera con cerniera a sinistra
display digitale LED bianco
20 litri
7 programmi automatici
Piatto rotante Ø 25,5 cm
illuminazione a LED
Acciaio Inox

EXXTRA

+ 59 €
+ 59 €

SEGUIRA' BFL523MB1F NERO TOTALE

€ 464
€ 464

+ 59 €

€ 464

BEL523MS0

Forno microonde
H. 38 cm
Installazione a colonna o a pensile
Apertura porta a bandiera con cerniera a sinistra
display digitale LED rosso
20 litri
con grill
8 programmi automatici
Piatto rotante Ø 25,5 cm
illuminazione a LED
Acciaio Inox

+ 119 €

€ 524

BEL554MB0

Forno microonde
H. 38 cm
Installazione a colonna
Apertura porta a bandiera con cerniera a sinistra
display digitale LED bianco
25 litri
con grill
8 programmi automatici
Piatto rotante Ø 31,5 cm
illuminazione a LED
Nero

+ 319 €

€ 724

BEL554MS0

Forno microonde
H. 38 cm
Installazione a colonna
Apertura porta a bandiera con cerniera a sinistra
display digitale LED bianco
25 litri
con grill
8 programmi automatici
Piatto rotante Ø 31,5 cm
illuminazione a LED
Acciaio Inox

FINO ESAURIMENTO SCORTE

+ 319 €

€ 724

Le Aziende si riservano la facoltà di apportare in ogni momento le modifiche che riterranno opportune al fine di migliorare i prodotti. Pertanto i dati contenuti nel presente catalogo sono puramente indicativi.

PIANI ASP. | BOSCH | LG | GORENJE | DAEWOO | FOSTER | SCHOCK | PLADOS | APELL | MISCELATORI | CAPPE | CANTINE | ACCESSORI | LIBERO POSIZIONAMENTO

BOSCH

VARIANTI POKER BOSCH

BFL7221B1

Forno microonde
H. 38 cm
Installazione a colonna o a pensile
Apertura porta a bandiera con cerniera a destra
21 litri
Ring digitale TFT touch
7 programmi automatici
tecnologia Inverter
senza piatto rotante
Vetro Nero

+ 887 € BFL7221B1 - Nero **€ 1292**

+ 887 € BFL7221W1 - Bianco **€ 1292**

BER7321B1

Forno microonde
H. 38 cm
Installazione a colonna o a pensile
Apertura porta a bandiera con cerniera a destra
21 litri
con grill
Ring digitale TFT touch
10 programmi automatici
tecnologia Inverter
senza piatto rotante
Vetro Nero

+ 1.035 € **€ 1440**

BIC7101B1

Scaldavivande per forni
Serie | 8
altezza 14 cm
4 livelli di temperatura
Vetro Nero

€ 944

BEL7321B1

Forno microonde
H. 38 cm
Installazione a colonna o a pensile
Apertura porta a bandiera con cerniera a sinistra
21 litri
con grill
Ring digitale TFT touch
10 programmi automatici
tecnologia Inverter
senza piatto rotante
Vetro Nero

+ 1.035 € **€ 1440**

CTL7181B0

Macchina caffè professionale
da incasso
display TFT da 17cm
Vetro Nero
Home Connect

+ 3.279 € **€ 3684**

VBC5580S0

Forno 90X48 cm
Pareti posteriore e laterali autopulenti
Guide telescopiche indipendenti FlexiClip ad 1 livello
Display digitale LCD Bianco
manopole a scomparsa push-pull
10 funzioni
Orologio elettronico con programmazione inizio e fine cottura
Acciaio Inox
Classe energetica A+

+ 1.851 € **€ 2256**

Le Aziende si riservano la facoltà di apportare in ogni momento le modifiche che riterranno opportune al fine di migliorare i prodotti. Pertanto i dati contenuti nel presente catalogo sono puramente indicativi.

BOSCH

VARIANTI POKER BOSCH

PVS611B16E

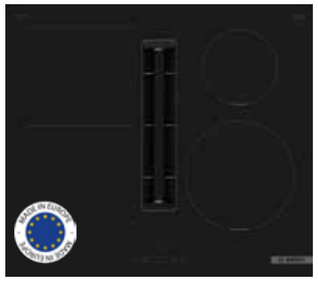

Piano ad induzione con ventilazione integrata 60cm
Senza cornice per montaggio in appoggio
1 zona Combinduction e 2 zone standard
TouchSelect
EnergyTutor
cappa integrata 9 velocità più 2 intensive
Auto-On

+ 1.622 € **€ 2186**

PVQ711H26E

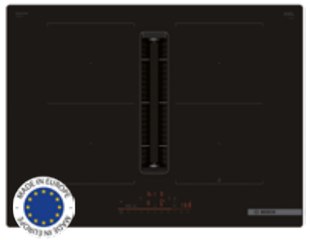

Piano ad induzione con ventilazione integrata 70cm
(incassabile in foro da 60cm)
Senza cornice per montaggio in appoggio
2 zone CombiInduction
sensore PerfectFry Plus ad 11 livelli
DirectSelect
EnergyTutor
cappa integrata 9 velocità più 2 intensive
Auto-On
Home Connect

+ 2.136 € PVQ711H26E - **NUOVO** **€ 2700**

+ 2.070 € **FINO AD ESAURIMENTO SCORTE** PVQ711F15E **€ 2634**

PVS811B16E

Piano ad induzione con ventilazione integrata 80cm
Senza cornice
per montaggio in appoggio
1 zona Combinduction e 2 zone standard
TouchSelect
EnergyTutor
cappa integrata 9 velocità più 2 intensive
Auto-On

+ 1.828 € **€ 2392**

PVQ811H26E

Piano ad induzione con ventilazione integrata 80cm
Senza cornice
per montaggio in appoggio
2 zone CombiInduction
sensore PerfectFry Plus ad 11 livelli
DirectSelect
EnergyTutor
cappa integrata 9 velocità più 2 intensive
Auto-On
Home Connect

+ 2.178 € PVQ811H26E **€ 2742**

PXX875D57E

EXXTRA

FINO AD ESAURIMENTO SCORTE

Piano ad induzione con ventilazione integrata 80cm
2 zone flexInduction
DirectSelect Premium
Finitura ComfortProfil con profili laterali in acciaio Inox
HomeConnect
MoveMode a 3 livelli
PerfectFry Sensor 5 livelli
SettingTransfer
EnergyTutor
cappa integrata con Motore EcoSilence Drive
17 velocità più 2 intensive
PerfectAir sensor
(gestione automatica potenza aspirazione in base ai fumi e odori rilevati).

+ 2.594 € **€ 3158**

PXX875D67E

EXXTRA

Piano ad induzione con ventilazione integrata 80cm
2 zone flexInduction
DirectSelect Premium
Finitura ComfortProfil con profili laterali in acciaio Inox
HomeConnect
MoveMode a 3 livelli
PerfectFry Sensor 5 livelli
SettingTransfer
EnergyTutor
Motore EcoSilence Drive
17 velocità più 2 intensive
PerfectAir sensor
(gestione automatica potenza aspirazione in base ai fumi e odori rilevati).

+ 2.850 € **€ 3420**

Le Aziende si riservano la facoltà di apportare in ogni momento le modifiche che riterranno opportune al fine di migliorare i prodotti. Pertanto i dati contenuti nel presente catalogo sono puramente indicativi.

PIANI ASP. | BOSCH | LG | GORENJE | DAEWOO | FOSTER | SCHOCK | PLADOS | APELL | MISCELATORI | CAPPE | CANTINE | ACCESSORI | LIBERO POSIZIONAMENTO

BOSCH

VARIANTI POKER BOSCH

PKE611FP2E

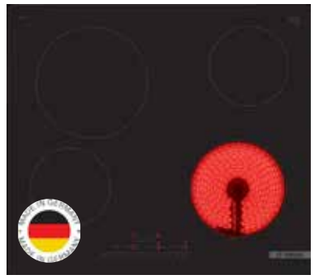

Piano elettrico radiante
60 cm
Senza cornice
per montaggio in appoggio
4 zone
1 zona espandibile
DirectSelect

+ 74 €

€ 638

PUE611BB5D

Piano ad induzione 60 cm
Senza cornice
per montaggio in appoggio
4 zone standard
TouchSelect
Energy Tutor

+ 82 €

€ 646

PUE612BB1J

Piano ad induzione 60 cm
Senza cornice
per montaggio in appoggio
4 zone standard
TouchControl
Energy Tutor
Bianco

+ 232 €

€ 796

PVS631HB1E

Piano Induzione 60 cm
1 zona CombiInduction +
2 zone standard
DirectSelect
Finitura con profilo frontale
smussato
MoveMode a 2 livelli
EnergyTutor
Home Connect

+ 480 €

€ 1044

PXE675DC1E

Piano Induzione 60 cm
1 zona flexInduction + 2
zone standard
DirectSelect Premium
Finitura ComfortProfil con
profili laterali in acciaio Inox
MoveMode a 3 livelli
PerfectFry Sensor 5 livelli
EnergyTutor

+ 976 €

€ 1540

PIV83KHC1E

Piano Induzione 80 cm
5 zone standard
DirectSelect
sensore PerfectFry Plus ad
11 livelli
Finitura con angoli smussati
nella parte frontale
EnergyTutor
Home Connect

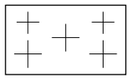

+ 628 €

€ 1192

Le Aziende si riservano la facoltà di apportare in ogni momento le modifiche che riterranno opportune al fine di migliorare i prodotti. Pertanto i dati contenuti nel presente catalogo sono puramente indicativi.

BOSCH

VARIANTI POKER BOSCH

PVS83KHC1E

Piano Induzione 80 cm
1 zona CombiInduction
+ 2 zone standard
DirectSelect
Finitura con profilo frontale
smussato
EnergyTutor
PerfectFry Sensor Plus a
11 livelli
Home Connect

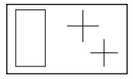

EXXTRA

+ 688 €

€ 1252

PVS831HC1E

Piano Induzione 80 cm
1 zona CombiInduction
+ 2 zone standard
DirectSelect
sensore PerfectFry Plus a
11 livelli
Finitura con angoli smussati
nella parte frontale
EnergyTutor
Home Connect

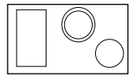

+ 710 €

€ 1274

PXV875DC1E

Piano Induzione 80 cm
1 zona flexInduction
+ 3 zone standard
DirectSelect Premium
Finitura ComfortProfil con
profili in acciaio Inox
MoveMode a 3 livelli
PerfectFry Sensor 5 livelli
EnergyTutor

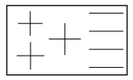

+ 1.102 €

€ 1666

PXY875DE3E

Piano Induzione 80 cm
2 zone flexInduction
+ 2 zone ausiliarie
DirectSelect Premium
Finitura ComfortProfil con
profili in acciaio Inox
MoveMode a 3 livelli
PerfectFry Sensor 5 livelli
PerfectCook ready con
1 sensore pentola incluso
Funzione Setting transfer
EnergyTutor

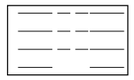

EXXTRA

+ 1.378 €

€ 1942

PXV975DC1E

Piano Induzione 90 cm
2 zone FlexInduction
+ 1 zona standard
DirectSelect Premium
Finitura ComfortProfil con
profili in acciaio Inox
MoveMode a 3 livelli
PerfectFry Sensor 5 livelli
EnergyTutor

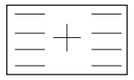

+ 1.686 €

€ 2250

PIV975DC1E

Piano Induzione 90 cm
5 zone standard
DirectSelect Premium
Finitura ComfortProfil con
profili in acciaio Inox
Zona centrale a triplo
circuito da 32cm Ø
EnergyTutor
PerfectFry Sensor 5 livelli

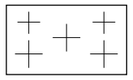

+ 1.286 €

€ 1850

Le Aziende si riservano la facoltà di apportare in ogni momento le modifiche che riterranno opportune al fine di migliorare i prodotti. Pertanto i dati contenuti nel presente catalogo sono puramente indicativi.

PIANI ASP. | BOSCH | LG | GORENJE | DAEWOO | FOSTER | SCHOCK | PLADOS | APELL | MISCELATORI | CAPPE | CANTINE | ACCESSORI | LIBERO POSIZIONAMENTO

BOSCH

VARIANTI POKER BOSCH

PKF375FP2E

Domino 30 cm
elettrico radiante
2 zone standard
DirectSelect
Finitura ComfortProfil con profili in acciaio Inox

+ 232 €

€ 796

PIB375FB1E

Domino 30 cm
induzione
2 zone standard
DirectSelect
Finitura ComfortProfil con profili in acciaio Inox

+ 280 €

€ 844

PXX375FB1E

Domino 30 cm
1 zona FlexInduction
DirectSelect
Finitura ComfortProfil con profili in acciaio Inox

+ 488 €

€ 1052

PRB3A6B70

Domino 30cm
piano a gas Vetroceramica
Nero
2 fuochi
Flame Select
griglia in ghisa (lavabile in lavastoviglie)
2 manopole
Finitura ComfortProfil con profili in acciaio Inox

+ 422 € **€ 986**
+ 420 € SEGUIRA' PRB3A6I40 **€ 984**

PRA3A6B70

Domino 30cm
piano a gas WOK
Vetroceramica
Nero
Flame Select
griglia in ghisa (lavabile in lavastoviglie)
Finitura ComfortProfil con profili in acciaio Inox

+ 488 € **€ 1052**
+ 490 € SEGUIRA' PRA3A6I10 **€ 1054**

PCR9A5I90

Piano a gas in acciaio
Inox
90 cm
5 fuochi
(4+1WOK in centro)
FlameSelect
griglie in ghisa

+ 220 €

€ 784

BOSCH

VARIANTI POKER BOSCH

PGP6B5B86

Piano a gas in acciaio
Inox
60 cm
4 fuochi
griglie in acciaio smaltato compreso di piastra per cottura lente (HEZ298105)

- 255 € **€ 310**
- 245 € SEGUIRA' PGP6B5K80 **€ 320**

PGH6B5B80

Piano a gas in acciaio
Inox
60 cm
4 fuochi
(3+1WOK in fondo a destra)
griglie in acciaio smaltato

- 179 € **€ 386**
- 177 € SEGUIRA' PGH6B5K80 **€ 388**

PCH6A5I95

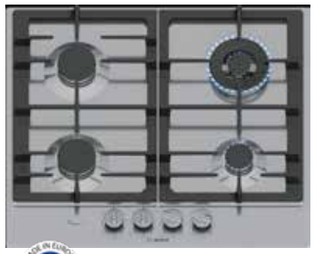

Piano a gas in acciaio
Inox
60 cm
4 fuochi
(3+WOK posteriore destro)
FlameSelect
griglie in ghisa
accessorio HEZ298115 (riduttore per pentole di piccole dimensioni) incluso

+ 12 € SEGUIRA' PCH6A5I95 **€ 576**

PGS7B5B90

Piano a gas in acciaio
Inox
75 cm
5 fuochi (4+1WOK a sinistra)
griglie in ghisa
manopole finitura Inox

+ 24 € **€ 588**
+ 32 € SEGUIRA' PGM7B5K90 **€ 596**

PCQ7A5M90

Piano a gas in acciaio
Inox
75 cm
5 fuochi (4+1WOK centrale)
FlameSelect
griglie in ghisa
Custode “Il tasto protettore”

+ 208 € **€ 772**
+ 210 € SEGUIRA' PCQ7A5I95 **€ 774**

PIANI ASP. | BOSCH | LG | GORENJE | DAEWOO | FOSTER | SCHOCK | PLADOS | APELL | MISCELATORI | CAPPE | CANTINE | ACCESSORI | LIBERO POSIZIONAMENTO

BOSCH

VARIANTI POKER BOSCH

PPH6A6B20

Piano a gas
Vetro temperato
Nero
60 cm
4 fuochi
(3+WOK posteriore destro)
FlameSelect: regolazione della fiamma a 9 livelli di potenza
griglie singole in ghisa

+ 284 €
+ 310 €

SEGUIRA' PPH6A6I10 **€ 848** **€ 874**

PRP6A6N70

Piano cottura a gas
Vetroceramica Nero
60 cm
4 fuochi
FlameSelect: regolazione della fiamma a 9 livelli di potenza
Gas Protect
(Termosicurezza e Custode "Il tasto protettore")
Griglie in ghisa
(lavabili in lavastoviglie)
Display elettronico
Predisposto per
gas metano (20 mb)
Ugelli per gas liquido inclusi
(28-30/37mb)

+ 600 €

€ 1164

PPQ7A6B20

Piano a gas
Vetro temperato
Nero
75 cm
5 fuochi (4+1WOK centrale)
FlameSelect: regolazione della fiamma a 9 livelli di potenza
griglie singole in ghisa
montaggio a filo o
in appoggio

+ 394 €
+ 402 €

SEGUIRA' PPQ7A6I40 **€ 958** **€ 966**

PRS9A6H40

Piano a gas
Vetro temperato
Nero
90 cm
5 fuochi (4+1WOK)
FlameSelect: regolazione della fiamma a 9 livelli di potenza
griglie singole in ghisa
lavabili in lavastoviglie

+ 778 €

€ 1342

FlameSelect

Nove livelli di potenza, precisamente definiti.

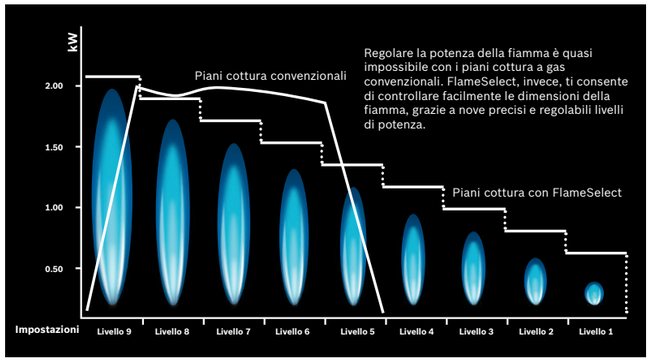

Il potere del fuoco.
La precisione di Bosch.

A differenza dei piani a gas convenzionali, FlameSelect e la sua tecnologia a valvole brevettata, ti offre una perfetta regolazione della fiamma attraverso 9 precisi livelli di potenza, compresi quelli intermedi. Questi livelli possono essere impostati grazie alle manopole dotate di un regolatore graduale. Per questo, i piani a gas con FlameSelect ti offrono tutti i vantaggi della cottura a gas con il comfort e la precisione dei piani cottura elettrici.

Le Aziende si riservano la facoltà di apportare in ogni momento le modifiche che riterranno opportune al fine di migliorare i prodotti. Pertanto i dati contenuti nel presente catalogo sono puramente indicativi.

BOSCH

VARIANTI POKER BOSCH

SMV25AX06E

Lavastoviglie 60cm
12 coperti
Livello sonoro 48dB
Cestelli Vario
5 programmi
1 funzione speciale
Motore EcoSilenceDrive
InfoLight
vasca PolInox
Classe energetica E

+ 143 €

€ 810

SMV4HVX03E

Lavastoviglie 60cm
14 coperti
Livello sonoro 45dB
Cestelli Vario
3° cestello
6 programmi
4 funzioni
Programma manutenzione
Machine Care
Home Connect
motore EcoSilenceDrive
InfoLight
PolInox
Classe energetica D

+ 299 €

€ 966

SMH4HVX00E

Lavastoviglie 60cm
14 coperti
Livello sonoro 46dB
Cestelli VarioFlex
3° cestello
6 programmi
4 funzioni
Programma manutenzione
Machine Care
Home Connect
motore EcoSilence Drive
InfoLight
cerniera sliding
PolInox
Classe energetica D

+ 377 €

€ 1044

SMH4EVX08E

Lavastoviglie 60cm
14 coperti
Livello sonoro 43dB
Cestelli VarioFlex
3° cestello
6 programmi
4 funzioni
Programma manutenzione
Machine Care
Home Connect
motore EcoSilence Drive
InfoLight
cerniera sliding
PolInox
Classe energetica B

EXXTRA

+ 405 €

€ 1072

SMH4HCX19E

Lavastoviglie 60cm
14 coperti
Livello sonoro 42dB
Cestelli Flex
3° cestello
6 programmi
4 funzioni
Programma manutenzione
Machine Care
Home Connect
motore EcoSilence Drive
Status Light
cerniera sliding
Classe energetica D

EXXTRA

+ 525 €

€ 1192

SMT4ECX21E

Lavastoviglie 60cm
14 coperti
Livello sonoro 41dB
Cestelli Flex
3° cestello
6 programmi
4 funzioni
Programma manutenzione
Machine Care
EfficientDry
Home Connect
motore EcoSilence Drive
Status Light
cerniera sliding
OpenAssist
Classe energetica B

+ 549 €

€ 1216

Le Aziende si riservano la facoltà di apportare in ogni momento le modifiche che riterranno opportune al fine di migliorare i prodotti. Pertanto i dati contenuti nel presente catalogo sono puramente indicativi.

PIANI ASP. | BOSCH | LG | GORENJE | DAEWOO | FOSTER | SCHOCK | PLADOS | APELL | MISCELATORI | CAPPE | CANTINE | ACCESSORI | LIBERO POSIZIONAMENTO

BOSCH

VARIANTI POKER BOSCH

SMH4ECX28E

Lavastoviglie 60cm
14 coperti
Livello sonoro 41dB
Cestelli Flex
3° cestello
6 programmi
4 funzioni
Programma manutenzione
Machine Care
EfficientDry
Home Connect
motore EcoSilence Drive
Status Light
cerniera sliding
Classe energetica A

+ 663 €

€ 1330

SMH6TCX01E

EXXTRA

Lavastoviglie 60cm
14 coperti
Livello sonoro 43dB
Cestelli MaxFlex
3° cestello
8 programmi
4 funzioni
Programma manutenzione
Machine Care
Touch Control
Zeolite
EfficientDry
Extra Clean Zone
Home Connect
motore EcoSilence Drive
Status Light
cerniera sliding
Classe energetica A

+ 763 €

€ 1430

SMH6ZCX03E

Lavastoviglie 60cm
14 coperti
Livello sonoro 39dB
Cestelli MaxFlex
3° cestello
8 programmi
4 funzioni
Programma manutenzione
Machine Care
Extra Clean Zone
Zeolite
Home Connect
motore EcoSilence Drive
Status Light
cerniera sliding
Classe energetica C

+ 773 € **€ 1440**

+ 773 € SEGUIRA' SMH6ZCX10E **€ 1440**

SMH6ZCX06E

Lavastoviglie 60cm
14 coperti
Livello sonoro 40dB
Cestelli MaxFlex
3° cestello
8 programmi
4 funzioni
Programma manutenzione
Machine Care
Zeolite
Home Connect
motore EcoSilence Drive
Status Light
cerniera sliding
Classe energetica B

+ 823 €

€ 1490

SMH6YCX02E

Lavastoviglie 60cm
14 coperti
Livello sonoro 43dB
Cestelli Flex
3° cestello
6 programmi
4 funzioni
Programma manutenzione
Machine Care
Zeolite
EfficientDry
Home Connect
motore EcoSilence Drive
Status Light
cerniera sliding
Classe energetica A

+ 873 €

€ 1540

SMH8ZCX01E

Lavastoviglie 60cm
14 coperti
Livello sonoro 39dB
Cestelli MaxFlex Pro
3° cestello
8 programmi
5 funzioni
Programma manutenzione
Machine Care
Display TFT
Touch Control
EmotionLight
Zeolite
Extra Clean Zone
Home Connect
motore EcoSilence Drive
Status Light
cerniera sliding
Classe energetica C

+ 1.021 €

€ 1688

Le Aziende si riservano la facoltà di apportare in ogni momento le modifiche che riterranno opportune al fine di migliorare i prodotti. Pertanto i dati contenuti nel presente catalogo sono puramente indicativi.

BOSCH

VARIANTI POKER BOSCH

SPH4HKX10E

Lavastoviglie 45cm
10 coperti
Livello sonoro 44db
cestelli Vario
6 Programmi
4 funzioni
Programma manutenzione
Machine Care
Home Connect
Motore EcoSilence Drive
InfoLight
cerniere sliding
Classe energetica E

+ 327 €

€ 994

SPT4EMX24E

Lavastoviglie 45cm
10 coperti
Livello sonoro 44db
cestelli VarioFlex
3° cestello
6 Programmi
4 funzioni
Programma manutenzione
Machine Care
Home Connect
Motore EcoSilence Drive
InfoLight
cerniere sliding
Classe energetica C

+ 427 €

€ 1094

SPV6YMX08E

Lavastoviglie 45cm
10 coperti
Livello sonoro 43db
cestelli VarioFlex Pro
3° cestello
Touch Control
6 Programmi
4 funzioni
Programma manutenzione
Machine Care
Home Connect
Motore EcoSilence Drive
TimeLight
Classe energetica B

+ 723 €

€ 1390

SMI4ETS08E

Lavastoviglie 60cm
13 coperti
Livello sonoro 44dB
Cestelli VarioFlex
6 programmi
4 funzioni
Programma manutenzione
Machine Care
Home Connect
motore EcoSilence Drive
Frontalino Acciaio
Classe energetica B

+ 475 €

€ 1142

SMI6ZCS10E

Lavastoviglie 60cm
14 coperti
Livello sonoro 40dB
3° cestello
6 programmi
4 funzioni
Programma manutenzione
Machine Care
Home Connect
motore EcoSilence Drive
Frontalino Acciaio
Classe energetica B

+ 823 €

€ 1490

Le Aziende si riservano la facoltà di apportare in ogni momento le modifiche che riterranno opportune al fine di migliorare i prodotti. Pertanto i dati contenuti nel presente catalogo sono puramente indicativi.

PIANI ASP. | BOSCH | LG | GORENJE | DAEWOO | FOSTER | SCHOCK | PLADOS | APELL | MISCELATORI | CAPPE | CANTINE | ACCESSORI | LIBERO POSIZIONAMENTO

BOSCH

VARIANTI POKER BOSCH

SCX6ITB00E

Lavastoviglie 60cm
Livello sonoro 47 db
6 Programmi
4 Funzioni
VarioSpeed Plus
IntensiveZone
8 coperti
Classe energetica E

+ 575 €

€ 1242

SKE52M75EU

Lavastoviglie 60cm
Livello sonoro 49db
5 Prorgrammi
2 Funzioni
varioSpeed Plus
intensiveZone
6 coperti
Classe energetica F

FINO ESAURIMENTO SCORTE

+ 689 €

€ 1356

WIW28542EU

Lavatrice 8 kg
1400 giri
Motore inverter
EcoSilence Drive
TimeLight; SpeedPerfect
ActiveWater Plus; Display
LED multif.
Funzione Aggiungi bucato
Cestello Wave
Pareti antivibrazioni
AquaStop
Classe energetica C

+ 1.155 €

€ 1822

WIW24342EU

Lavatrice 8 kg
1200 giri
Motore inverter
EcoSilence Drive
SpeedPerfect
ActiveWater Plus
Display LED multif.
Funzione Aggiungi bucato
Cestello Wave
Pareti antivibrazioni
AquaStop
Classe energetica C

+ 797 €

€ 1464

Conserva ancora più in grande con i nuovi frigoriferi da incasso XXL Bosch.

I frigoriferi da incasso XXL da 70 cm ti offrono il 45%* di volume in più massimizzando lo spazio a tua disposizione per la conservazione degli alimenti. Con soli 16 cm di altezza in più, il nuovo frigorifero da incasso. XL da 60 cm raggiunge l'11%* di capienza in più.

* Confronto tra il frigorifero combinato di dimensioni XXL (KBN96ADD0) e il frigorifero combinato di dimensioni normali (KIN86VFE0).
**Confronto tra il frigorifero combinato di dimensioni XL (KIN96VFD0) e il frigorifero combinato di dimensioni normali (KIN86VFE0)

Le Aziende si riservano la facoltà di apportare in ogni momento le modifiche che riterranno opportune al fine di migliorare i prodotti. Pertanto i dati contenuti nel presente catalogo sono puramente indicativi.

BOSCH

VARIANTI POKER BOSCH

KIV86VSE0

Frigorifero combinato da incasso
Low Frost
VitaFresh
controllo elettronico con
display LED
porta a traino
h 177,2 cm
volume totale 269 l (184 l + 85 l)
Classe energetica E

+ 370 €

€ 1234

KIN865SE0

Frigorifero combinato da incasso
congelatore No Frost
frigorifero con EcoAirFlow
controllo elettronico con display
LED
porta a traino
h 177,2 cm
volume totale 260 l (184 l + 76 l)
Classe energetica E

+ 488 €

€ 1352

KIN86VSE0

Frigorifero combinato da incasso
compressore inverter
congelatore No Frost
frigorifero con EcoAirFlow
VitaFresh XXL & VitaFresh 0°
controllo elettronico
con display LED
porta a traino
h 177,2 cm
volume totale 260 l (184 l + 76 l)
Classe energetica E

+ 662 €

€ 1526

KIN86ADB0

Frigorifero combinato da incasso
Congelatore No Frost
frigorifero con EcoAirFlow
VitaFresh XXL
controllo elettronico
con display LED
cerniere piatte
Soft closing
h 177,2 cm
volume totale 260 lt
Classe energetica B

+ 1.470 €

€ 2334

KIN86VFE0

Frigorifero combinato da incasso
compressore inverter
congelatore No Frost
frigorifero con EcoAirFlow
VitaFresh XXL & Vitafresh 0°
controllo elettronico
con display LED
cerniere piatte
h 177,2 cm
volume totale 260 l (184 l + 76 l)
Classe energetica E

EXXTRA

+ 718 €

€ 1582

KIN86ADD0

Frigorifero combinato da incasso
compressore inverter
congelatore No Frost
frigorifero con EcoAirFlow
VitaFresh XXL & Vitafresh 0°
controllo elettronico a LED
cerniere piatte
Soft closing
h 177,2 cm
volume totale 260 l (184 l + 76 l)
Classe energetica D

+ 1.226 €

€ 2090

Le Aziende si riservano la facoltà di apportare in ogni momento le modifiche che riterranno opportune al fine di migliorare i prodotti. Pertanto i dati contenuti nel presente catalogo sono puramente indicativi.

PIANI ASP. | BOSCH | LG | GORENJE | DAEWOO | FOSTER | SCHOCK | PLADOS | APELL | MISCELATORI | CAPPE | CANTINE | ACCESSORI | LIBERO POSIZIONAMENTO

BOSCH

VARIANTI POKER BOSCH

KIN96NSE0

Frigorifero combinato da
incasso XL
194 cm di altezza
compressore inverter
congelatore No Frost
frigorifero con EcoAir Flow
MultiBox XXL per frutta e
verdura
controllo elettronico con
display LED
porte a traino
h 194 cm
volume totale 289 l
Classe energetica E

+ 708 €

€ 1572

KIN96VFD0

Frigorifero combinato da
incasso XL
194 cm di altezza
compressore inverter
congelatore No Frost
frigorifero con EcoAir Flow
VitaFresh XXL <0°C>
controllo elettronico con
display LED
cerniere piatte
h 194 cm
volume totale 289 l
Classe energetica D

+ 1.044 €

€ 1908

KBN96NSE0

Frigorifero combinato da
incasso XXL
70 cm di larghezza
Home Connect
compressore inverter
congelatore No Frost
frigorifero con EcoAirFlow
VitaFresh XXL
controllo elettronico con
display LED
porta a traino
h 194 cm
volume totale 383 l
Classe energetica E

+ 1.024 €

€ 1888

KBN96VSE0

Frigorifero combinato da
incasso XXL
70 cm di larghezza
Home Connect
compressore inverter
congelatore No Frost
frigorifero con EcoAirFlow
VitaFresh XXL <0°C>
controllo elettronico con
display LED
porta a traino
h 194 cm
volume totale 383 l
Classe energetica E

EXXTRA

+ 1.072 €

€ 1936

KBN96VFE0

Frigorifero combinato da
incasso XXL
70 cm di larghezza
Home Connect
compressore inverter
congelatore No Frost
frigorifero con EcoAirflow
VitaFresh XXL <0°C>
controllo elettronico con
display LED
cerniere piatte
h 194 cm
volume totale 383 l
Classe energetica E

+ 1.104 €

€ 1968

KBN96ADD0

Frigorifero combinato da
incasso XXL
70 cm di larghezza
Home Connect
compressore inverter
congelatore No Frost
frigorifero ventilato
VitaFresh XXL <0°C>
controllo elettronico con
display LED
Flex Interior
Freezer Light
cerniere piatte
Soft closing
h 194 cm
volume totale 381 l
Classe energetica D

EXXTRA

+ 1.570 €

€ 1968

Le Aziende si riservano la facoltà di apportare in ogni momento le modifiche che riterranno opportune al fine di migliorare i prodotti. Pertanto i dati contenuti nel presente catalogo sono puramente indicativi.

BOSCH

VARIANTI POKER BOSCH

KIL82VFE0

Frigorifero monoporta
2 cassetti MultiBox XXL
controllo elettronico con
display LED
cerniere piatte
h 177,2 cm
volume totale 280 l
(246 l + 34 l)
Classe energetica E

+ 626 €

€ 1490

KIR81VFE0

Frigorifero monoporta
frigorifero ventilato
cassetti MultiBox XXL
controllo elettronico con
display LED
cerniere piatte
h 177,2 cm
volume totale 310 l
Classe energetica E

+ 552 €

€ 1416

KIR81ADD0

Frigorifero monoporta
frigorifero ventilato
cassetto VitaFresh plus
controllo elettronico con
display digitale
cerniere piatte Soft closing
h 177,2 cm
volume totale 319 l
Classe energetica D

EXXTRA

+ 704 €

€ 1568

KIL42NSE0

Frigorifero monoporta
controllo elettronico con
display LED
porta a traino
EcoAirflow
h 122,1 cm
con cella
volume totale 187 l
Classe energetica E

+ 380 €

€ 1244

KIR41NSE0

Frigorifero monoporta
controllo elettronico con
display LED
porta a traino
EcoAirflow
h 122,1 cm
volume totale 204 l
Classe energetica E

+ 268 €

€ 1132

KIR31VFE0

Frigorifero monoporta
EcoAirflow
cassetto MultiBox XXL
controllo elettronico a LED
cerniere piatte
h 102,1 cm
volume totale 165 l
Classe energetica E

+ 284 €

€ 1148

Le Aziende si riservano la facoltà di apportare in ogni momento le modifiche che riterranno opportune al fine di migliorare i prodotti. Pertanto i dati contenuti nel presente catalogo sono puramente indicativi.

PIANI ASP. | BOSCH | LG | GORENJE | DAEWOO | FOSTER | SCHOCK | PLADOS | APELL | MISCELATORI | CAPPE | CANTINE | ACCESSORI | LIBERO POSIZIONAMENTO

BOSCH

VARIANTI POKER BOSCH

KUL22VFD0

Frigorifero sottopiano
Home Connect
controllo elettronico con
display LED
frigorifero EcoAirflow
cerniere piatte
h 82 cm
volume totale 110 l
(93 l + 17 l)
Classe energetica D

+ 328 €

€ 1192

KUR21VFE0

Frigorifero sottopiano
Home Connect
controllo elettronico con
display LED
frigorifero EcoAirflow
cerniere piatte
h 82 cm
volume totale 134 l
Classe energetica E

+ 278 €

€ 1142

GIN81ACE0

Congelatore verticale
compressore inverter
No Frost
controllo elettronico con
display digitale
cerniere piatte
Soft Closing
h 177,2 cm
volume totale 212 l
Classe energetica E

EXXTRA

+ 1.470 €

€ 2334

GIN81VEE0

Congelatore verticale
compressore inverter
No Frost
controllo elettronico con
display LED
cerniere piatte
h 177,2 cm
volume totale 212 l
Classe energetica E

+ 1.342 €

€ 2206

GUN21ADE0

Congelatore sottopiano
Home Connect
No Frost
cerniere piatte
Soft closing
h 82 cm
volume totale 85 l
Classe energetica E

+ 526 €

€ 1390

KUW21AHG0

Vino Cantina sottopiano
44 bottiglie
due zone a temperatura
separata
porta Vetro a 3 strati
con maniglia
filtro anti UV
range temperatura
5°C-20°C
ripiani in legno
cerniera a dx reversibili
81,8 x 59,8
Classe energetica G

+ 1.908 €

€ 2772

Le Aziende si riservano la facoltà di apportare in ogni momento le modifiche che riterranno opportune al fine di migliorare i prodotti. Pertanto i dati contenuti nel presente catalogo sono puramente indicativi.

BOSCH

VARIANTI POKER BOSCH

KWK16ABGB

Vino Cantina Freestanding
44 bottiglie
porta Vetro a 3 strati
filtro UV
range temperatura
5°C-20°C
ripiani in legno
cerniera a dx reversibili
81,8 x 60
Classe energetica G

+ 1.268 €

€ 2132

KGN36NLEA

Frigo Combinato Freestanding
Finitura Inox Look
NoFrost
Perfect Fit: l'apparecchio può
essere posizionato a ridosso
di pareti o mobili, anche in una
nicchia
Comandi LED per la
regolazione elettronica della
temperatura
Funzione congelamento
intensivo con disattivazione
automatica
Sistema Multi-Air-Flow
Volume Netto totale: 305 L
600x1860x660 (LxAxP)
Classe energetica: E

+ 146 €

€ 1010

KGN362LDF

Frigorifero combinato
Freestanding
Total No Frost
maniglie integrate
luci LED
controlli interni
VitaFresh <0°C> XXL
321lt netti (218+103)
Perfect Fit
Dimensioni (AxLxP)
1860 x 600 x 665 mm
Classe energetica D

+ 342 €

€ 1206

KGV39VLEAS

Frigorifero combinato
Freestanding
342 lt netti
Ventola int. per freddo dinamico
Congelatore LowFrost
Luci LED
Controlli elettronici
InoxLook
Dimensioni (AxLxP)
201 x 60 x 65 cm
Classe energetica E

+ 118 €

€ 982

KGN397IEQ

Frigorifero combinato
Freestanding
compressore inverter
Total No Frost
VitaFresh
controllo elettronico con
display esterno
h 203 cm
volume totale 366 l
(279 l + 87 l)
Dimensioni (AxLxP)
2030 x 600 x 660 mm
Classe energetica: E

+ 470 €

€ 1334

KGN49XIEA

Frigo Combinato
Freestanding
Finitura Stainless Steel
Total NoFrost
Controllo elettronico a LED per
la regolazione della
temperatura dei 2 vani
Perfect Fit
Illuminazione LED ad intensità
crescente
Allarme ottico/acustico per
porta aperta
Sistema Multi-Air-Flow
Cerniere a destra, reversibili
Volume Netto totale: 438 L
700x2030x670 (LxAxP)
Classe energetica: E

+ 596 €

€ 1460

Le Aziende si riservano la facoltà di apportare in ogni momento le modifiche che riterranno opportune al fine di migliorare i prodotti. Pertanto i dati contenuti nel presente catalogo sono puramente indicativi.

PIANI ASP. | BOSCH | LG | GORENJE | DAEWOO | FOSTER | SCHOCK | PLADOS | APELL | MISCELATORI | CAPPE | CANTINE | ACCESSORI | LIBERO POSIZIONAMENTO

BOSCH

VARIANTI POKER BOSCH

KMC85LEEA

Multidoor da libero
Freestanding
compressore inverter
Total No Frost
VitaFresh XXL <0°C>
display integrato nella porta
h 189.5 cm
volume totale 547 l
(324 l + 223 l)
Metallic Grey
Porte in Vetro
Classe di efficienza energetica:E
Dimensioni (AxLxP)
1895 x 855 x 666 mm
Classe energetica E

+ 1.824 €

€ 2688

KFF96PIEP

Multidoor Freestanding
compressore inverter
Total No Frost
frigorifero french door e congelatore con cassettone
Home Connect
Metalback
produttore di ghiaccio automatico e dispenser acqua interno
VitaFresh plus
controllo elettronico digitale interno
Dimensioni (AxLxP)
1830x905x706 mm
volume totale 573 l
(402 l + 171 l)
Classe energetica E

+ 2.630 €

€ 3494

GSN36VLEP

Congelatore Freestanding
No Frost
maniglia esterna
controlli interni
242lt netti
4 cassetti di cui 2 BigBox
3 scomparti con
ripiano in Vetro
Perfect Fit
Dimensioni (AxLxP)
1860x600x650 mm
Classe energetica E

+ 574 €

€ 1438

KSV36VLEP

Frigorifero Freestanding
monoporta
ventola interna
maniglia esterna
luci LED
controlli interni
VitaFresh
346lt netti
Perfect Fit
Dimensioni (AxLxP)
1860x600x650 mm
Classe energetica E

+ 410 €

€ 1274

immagini relative al modello **KFF96PIEP**

immagini relative al modello **KFF96PIEP**

BOSCH

VARIANTI POKER BOSCH

SMS2ITI33E

Lavastoviglie 60 cm
12 coperti
Livello sonoro 48dB
5 programmi
3 funzioni
Programma manutenzione
Home Connect
PolInox
Classe energetica E

+ 135 €

€ 802

SMS2ITW33E

Lavastoviglie 60 cm
12 coperti
5 + 3 programmi
Colore Bianco
Home Connect
Motore senza spazzole
EcoSilence Drive
5 Programmi
3 Funzioni
Programma manutenzione
Partenza ritardata 3, 6 o 9 h
48 dB(A) re 1 pW
PolInox
Classe energetica E

+ 103 €

€ 770

SMS4EMI24E

Lavastoviglie 60 cm
14 coperti
Livello sonoro 42dB
Cestelli VarioFlex
3° cestello
6 programmi
4 funzioni
Programma manutenzione
Machine Care
Home Connect
EfficientDry
Classe energetica B

+ 441 €

€ 1108

SPS4EMI24E

Lavastoviglie 45 cm
10 coperti
Livello sonoro 44 dB
Nuovi cestelli VarioFlex
3° cestello
6 programmi
4 opzioni
Programma manutenzione
Preferito (prelavaggio)
Home Connect
EfficientDry
Classe energetica C

+ 601 €

€ 1268

SPS2HKI58E

Lavastoviglie 45 cm
10 coperti
Livello sonoro 46 dB
Cestelli Vario
6 programmi
3 funzioni
Programma manutenzione
Preferito (prelavaggio)
Home Connect
Classe energetica E

+ 455 €

€ 1122

WNG25400IT

Lavasciuga 10,5 + 6 kg
1400 giri
Cond. autopulente
Vapore IronAssist
Sist. Anti macchia
HygieneCare
Motore inverter
EcoSilence Drive
SpeedPerfect
ActiveWater Plus
Display LED bianco multif.
Funzione Aggiungi bucato
Cestello Wave
Aqua Protection Plus
Classe energetica D

+ 1.177 €

€ 1844

PIANI ASP. | BOSCH | LG | GORENJE | DAEWOO | FOSTER | SCHOCK | PLADOS | APELL | MISCELATORI | CAPPE | CANTINE | ACCESSORI | LIBERO POSIZIONAMENTO

BOSCH

VARIANTI POKER BOSCH

WGE03200IT

Lavatrice 8 kg
1200 giri
Motore inverter
EcoSilence Drive
Progr. Hygiene Plus
SpeedPerfect
ActiveWater Plus
Display LED rosso
Funzione Aggiungi bucato
Pareti antivibrazioni
Classe energetica: A

+ 111 €

€ 778

WAN282E8II

Lavatrice 8 kg
1400 giri
Vapore Iron Assist
Motore inverter
EcoSilence Drive
Progr. Hygiene Plus
SpeedPerfect
ActiveWater Plus
Display LED bianco multif.
Funzione Aggiungi bucato
Cestello Wave
Pareti antivibrazioni
AquaStop
Classe energetica: A

+ 243 €

€ 910

WGG244ZEIT

Lavatrice 9 kg
1400 giri
Vapore Iron Assist
Sist. Anti Macchia
Motore inverter
EcoSilence Drive
Progr. Hygiene Plus
SpeedPerfect
ActiveWater Plus
Display LED bianco multif.
Funzione Aggiungi bucato
Cestello Wave
Pareti antivibrazioni
AquaStop
Classe energetica A

+ 409 €

€ 1076

WGG254ZEIT

Lavatrice 10 kg
1400 giri
Vapore Iron Assist
Sist. Anti Macchia
Motore inverter
EcoSilence Drive
Progr. Hygiene Plus
SpeedPerfect
ActiveWater Plus
Display LED bianco multif.
Funzione Aggiungi bucato
Cestello Wave
Pareti antivibrazioni
AquaStop
Classe energetica A

+ 479 €

€ 1146

WTH8521EII

Asciugatrice EasyClean
8 kg
Gas ecologico
Display LED bianco multif.
Cestello lana/scarpe
AutoDry
65 dB
Oblò Vetro
Illuminazione interna
Design antivibrazioni
Set drenaggio
Classe energetica A++

+ 347 €

€ 1014

WQG245CEIT

Asciugatrice a pompa di calore autopulente
9 kg
Gas ecologico
Motore inverter bidirez.
Vapore IronAssist
Progr. Hygiene Plus
Display LED bianco multif.
Cestello lana/scarpe
AutoDry
61 dB
Oblò Vetro
Illuminazione interna
Design antivibrazioni
Set drenaggio
Classe energetica A+++

+ 913 €

€ 1580

Le Aziende si riservano la facoltà di apportare in ogni momento le modifiche che riterranno opportune al fine di migliorare i prodotti. Pertanto i dati contenuti nel presente catalogo sono puramente indicativi.

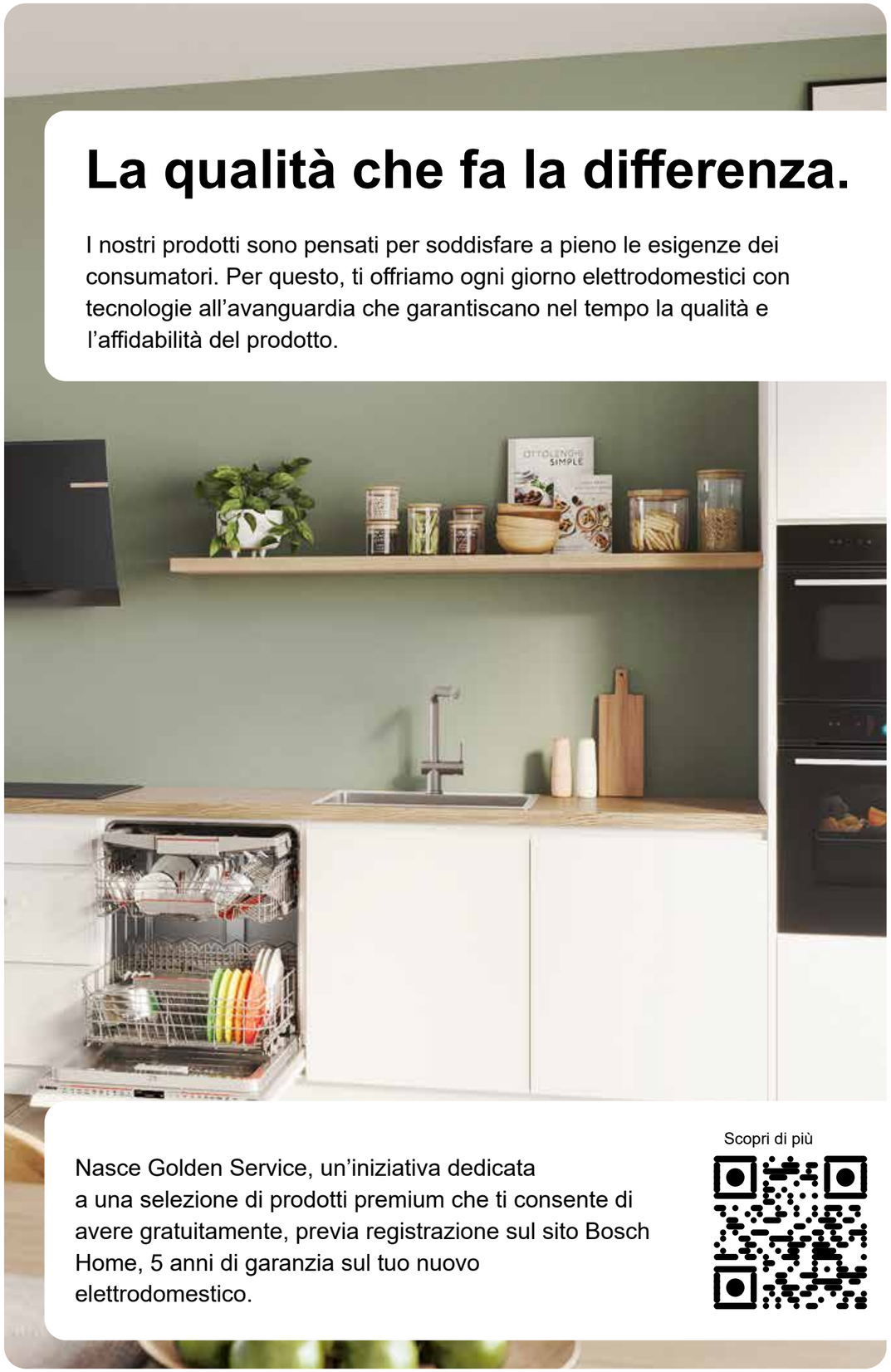

La qualità che fa la differenza.

I nostri prodotti sono pensati per soddisfare a pieno le esigenze dei consumatori. Per questo, ti offriamo ogni giorno elettrodomestici con tecnologie all'avanguardia che garantiscano nel tempo la qualità e l'affidabilità del prodotto.

Nasce Golden Service, un'iniziativa dedicata a una selezione di prodotti premium che ti consente di avere gratuitamente, previa registrazione sul sito Bosch Home, 5 anni di garanzia sul tuo nuovo elettrodomestico.

Scopri di più

Le Aziende si riservano la facoltà di apportare in ogni momento le modifiche che riterranno opportune al fine di migliorare i prodotti. Pertanto i dati contenuti nel presente catalogo sono puramente indicativi.

PIANI ASP. | BOSCH | LG | GORENJE | DAEWOO | FOSTER | SCHOCK | PLADOS | APELL | MISCELATORI | CAPPE | CANTINE | ACCESSORI | LIBERO POSIZIONAMENTO

Forno 100% vapore Instaview
Cavità XL da 76 litri
23 programmi e 42 ricette automatiche, funzione pizza inclusa
Guide telescopiche a estensione totale
Set di 4 accessori inclusi
Generatore di vapore con serbatoio da 1 litro
Cavità smaltata blu EasyClean
Cerniere ammortizzate
Porta fredda con 4 vetri termoisolanti
Porta removibile e vetri interni estraibili
Display Full Touch 4,3”
Cottura Air fry
Steam Sous Vide
Pulizia EasyClean
Wi-Fi con app LG ThinQ
Classe Energetica A++
Finitura anti-impronta Black Matte

WSED7666M Antimpronta Black Matte 1.639,00

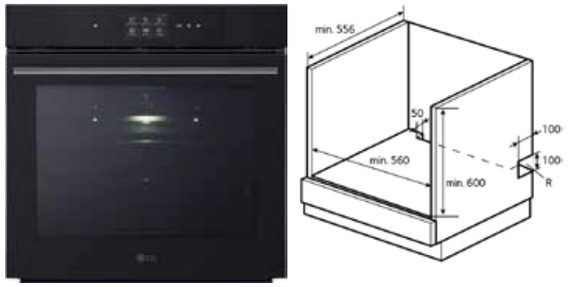

Forno 100% vapore Instaview
Cavità XL da 76 litri
23 programmi e 42 ricette automatiche, funzione pizza inclusa
Guide telescopiche a estensione totale
Set di 5 accessori inclusi
Generatore di vapore con serbatoio da 1 litro
Cavità smaltata blu EasyClean
Cerniere ammortizzate
Porta fredda con 4 vetri termoisolanti
Porta removibile e vetri interni estraibili
Display Full Touch 4,3”
Cottura Air fry
Steam Sous Vide
Pulizia EasyClean
Wi-Fi con app LG ThinQ
Classe Energetica A++
Finitura anti-impronta Black Matte

WSED7667M Antimpronta Black Matte 1.639,00

Forno con vapore assistito Instaview
Cavità XL da 76 litri
22 programmi e 34 ricette automatiche, funzione pizza inclusa
Guide telescopiche a estensione parziale
Set di 3 accessori inclusi
Generatore di vapore con serbatoio da 1 litro
Cavità smaltata blu EasyClean
Cerniere ammortizzate
Porta fredda con 4 vetri termoisolanti
Porta removibile e vetri interni estraibili
Display Full Touch 4,3”
Cottura Air fry
Air Sous Vide
Pulizia EasyClean e Pirolisi
Wi-Fi con app LG ThinQ
Classe Energetica A++
Finitura Stainless Steel

WSED7664S Stainless Steel 1.163,00

Forno con vapore assistito Instaview
Cavità XL da 76 litri
22 programmi e 34 ricette automatiche, funzione pizza inclusa
Guide telescopiche a estensione totale
Set di 3 accessori inclusi
Generatore di vapore con serbatoio da 1 litro
Cavità smaltata blu EasyClean
Cerniere ammortizzate
Porta fredda con 4 vetri termoisolanti
Porta removibile e vetri interni estraibili
Display Full Touch 4,3”
Cottura Air fry
Air Sous Vide
Pulizia EasyClean e Pirolisi
Wi-Fi con app LG ThinQ
Classe Energetica A++
Finitura Black Stainless Steel

WSED7665B Black Stainless Steel 1.163,00

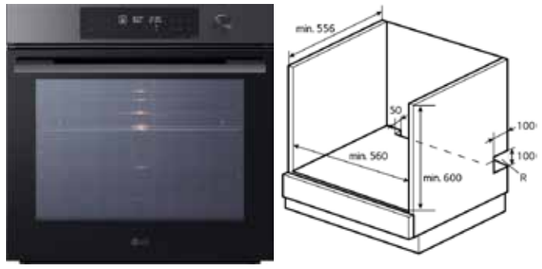

Forno multifunzione Instaview
Cavità XL da 76 litri
15 programmi e 32 ricette automatiche
Modalità pizza
Guide telescopiche a estensione parziale
Set di 3 accessori inclusi
Controlli con manopola e display
Cavità smaltata blu EasyClean
Porta fredda con 4 vetri termoisolanti
Porta removibile e vetri interni estraibili
Cottura Air fry
Air Sous Vide
Pulizia EasyClean + Pirolisi
Wi-Fi con app LG ThinQ
Classe Energetica A+
Finitura Black Stainless Steel

WSED7613B Black Stainless Steel 901,00

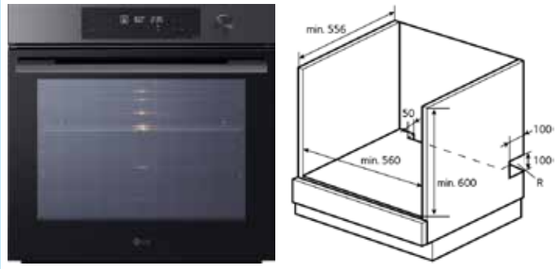

Forno multifunzione Instaview
Cavità XL da 76 litri
15 programmi e 32 ricette automatiche
Modalità pizza
Set di 3 accessori inclusi
Controlli con manopola e display
Cavità smaltata blu EasyClean
Porta fredda con 4 vetri termoisolanti
Porta removibile e vetri interni estraibili
Cottura Air fry
Air Sous Vide
Pulizia EasyClean e Pirolisi
Wi-Fi con app LG ThinQ
Classe Energetica A+
Finitura Black Stainless Steel

WSED7612B Black Stainless Steel 819,00

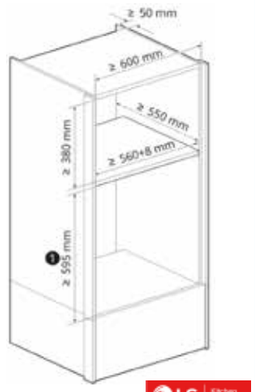

Forno a microonde
Capacità interna 25 litri
Cottura microonde,grill,combinato microonde+grill
8 modalità di cottura automatiche
Potenza microonde 1450 W
Controlli Touch con LED bianchi
Apertura laterale
Funzione scongelamento
Finitura Black e luce interna LED

MGBZ2593F Black 491,00

Modalità di cottura speciali

Steam e Air Sous-Vide

Cucina come uno chef d’alta classe

La cottura Sous-Vide, conosciuta anche come «sottovuoto», è una tecnica utilizzata dagli chef dei ristoranti più rinomati. Permette di cuocere le pietanze per lungo tempo a bassa temperatura, rendendole più gustose e preservandone le proprietà nutritive. Questa modalità utilizza un flusso di vapore costante - o di aria, se il forno è sprovvisto della funzione vapore - a temperatura controllata che avvolge gli alimenti. Ti basterà preparare il pacchetto sottovuoto con tutti gli ingredienti, metterlo in forno e selezionare il programma Sous-Vide.

Air Fry

Tutto il gusto della frittura, con meno grassi

A chi non piace un buon piatto di patatine fritte o delle croccanti ali di pollo? Grazie alla cottura Air Fry potrai gustartele con meno pesi sullo stomaco! Il sistema di frittura ad aria frigge in maniera leggera, usando meno olio (o non usandone affatto) e senza creare cattivi odori. A rendere croccanti i tuoi piatti ci penserà il flusso d’aria a temperatura costante, distribuito in maniera uniforme grazie alla ventola a convezione posteriore.

Modalità Pizza

Croccante e sfiziosa, come fossi in pizzeria

La pizza è un’arte tutta italiana e i nostri forni la portano direttamente a casa tua. Il sistema di convezione ProBake fa circolare l’aria ad alta temperatura in modo più uniforme, rendendo croccante l’impasto e filante la mozzarella. Ti basterà selezionare la modalità di cottura Pizza, impostare la temperatura in base all’altezza dell’impasto e in pochi minuti la tua pizza sarà pronta in tavola.

ELETTRODOMESTICI DA INCASSO LG

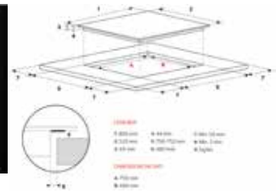

Piano a induzione da 80 cm
4 zone di cottura, 1 Flexible Zone
15 livelli di potenza e boost
Limitatore di potenza a 5 livelli (da 2,5 a 7,4 kW)
Controlli slide Touch indipendenti per zona
Power Shift Plus cambio temperatura a 2 livelli
LED luce bianca
Vetro ceramico nero con bordi bisellati
Wi-Fi e funzioni smart

CI7Z3035BA Vetro nero 1.229,00

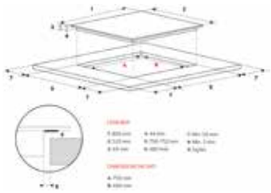

Piano a induzione da 80 cm
4 zone di cottura, 1 Flexible Zone
15 livelli di potenza e boost
Limitatore di potenza a 5 livelli (da 2,5 a 7,4 kW)
Controlli slide Touch indipendenti per zona
LED luce bianca
Vetro ceramico nero con bordi bisellati
Wi-Fi e funzioni smart

CBIZ3035B Vetro nero 1.065,00

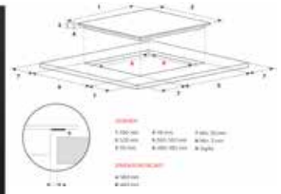

Piano a induzione da 60 cm
4 zone di cottura, 2 Flexible Zone a 4 moduli
15 livelli di potenza e boost
Limitatore di potenza a 5 livelli (da 2,5 a 7,4 kW)
Compatibile con l'incavo del piano a gas 56x48 cm
Controlli slide Touch indipendenti per zona
Power Shift Plus cambio temperatura a 3 livelli
LED luce bianca e Vetro ceramico nero con bordi bisellati
Wi-Fi e funzioni smart

CI7Z2438BA Vetro nero 983,00

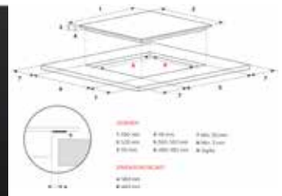

Piano a induzione da 60 cm
4 zone di cottura, 2 Flexible Zone
15 livelli di potenza e boost
Limitatore di potenza a 5 livelli (da 2,5 a 7,4 kW)
Compatibile con l'incavo del piano a gas 56x48
Controlli slide Touch indipendenti per zona
Power Shift Plus cambio temperatura a 2 livelli
LED luce bianca e Vetro ceramico nero con bordi bisellati
Wi-Fi e funzioni smart

CI7Z2437BA Vetro nero 901,00

Le Aziende si riservano la facoltà di apportare in ogni momento le modifiche che riterranno opportune al fine di migliorare i prodotti. Pertanto i dati contenuti nel presente catalogo sono puramente indicativi.

ELETTRODOMESTICI DA INCASSO LG

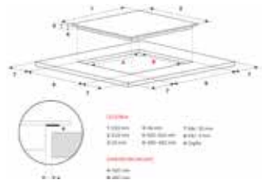

Piano a induzione da 60 cm
4 zone di cottura, 1 Flexible Zone
15 livelli di potenza e boost
Limitatore di potenza a 5 livelli (da 2,5 a 7,4 kW)
Compatibile con l'incavo del piano a gas 56x48
Controlli slide Touch indipendenti per zona
Power Shift Plus cambio temperatura a 2 livelli
LED luce bianca e Vetro ceramico nero con bordi bisellati
Wi-Fi e funzioni smart

CI7Z2435BA Vetro nero 819,00

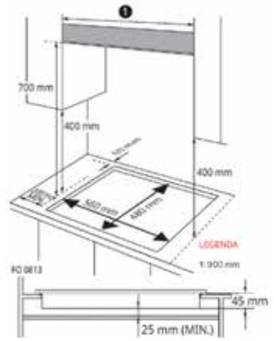

Piano cottura a gas da 75 cm con 5 bruciatori
1 bruciatore wok tripla corona a sinistra
Accensione a pressione integrata nella manopola
Controllo preciso della fiamma
Piano in acciaio inox con manopole in alluminio
Griglie in ghisa antiribaltamento lavabili
Sistema di blocco automatico con termovalvola

CBGZ3016S Inox 343,00

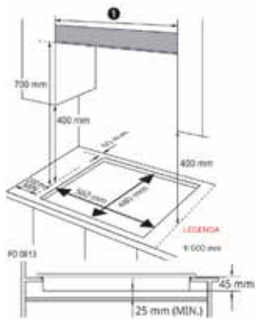

Piano cottura a gas da 60 cm con 4 bruciatori
1 bruciatore tripla corona
Accensione a pressione integrata nella manopola
Controllo preciso della fiamma
Piano in acciaio inox con manopole in alluminio
Griglie in ghisa antiribaltamento lavabili
Sistema di blocco automatico con termovalvola

CBGZ2414S Inox 245,00

La nostra tecnologia

Piani a induzione

Innovazione e armonia in cucina

I nostri piani cottura a induzione portano modernità, innovazione e soprattutto flessibilità nella tua cucina. Il loro design essenziale e le funzioni avanzate ti aiuteranno a cucinare ogni pietanza come desideri. Libera la tua creatività grazie a un piano cottura efficiente e facile da pulire.

Le Aziende si riservano la facoltà di apportare in ogni momento le modifiche che riterranno opportune al fine di migliorare i prodotti. Pertanto i dati contenuti nel presente catalogo sono puramente indicativi.

PIANI ASP. | BOSCH | LG | GORENJE | DAEWOO | FOSTER | SCHOCK | PLADOS | APELL | MISCELATORI | CAPPE | CANTINE | ACCESSORI | LIBERO POSIZIONAMENTO

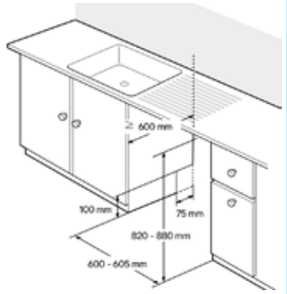

Lavastoviglie QuadWash
A scomparsa totale da 60 cm e 14 coperti
10 programmi e 8 opzioni di lavaggio
Programma Turbo in 59 min,Express in 38 min
Terzo cestello per posate, mestoli, tazzine
Opzione Mezzo carico e Dual Zone
Vapore TrueSteam per igienizzare le stoviglie
Apertura automatica della porta a fine ciclio
Info light a luce bianca
Cerniere con doppia opzione pannello sliding o fisso
Vasca XL in acciaio inox
Controlli Touch interni a LED bianchi
Silenziosità 43 dB(A) re 1 pW
Partenza ritardata fino a 12 ore
Wi-Fi con app LG ThinQ
Download programmi
Classe Energetica A

DB976TKS 1.147,00

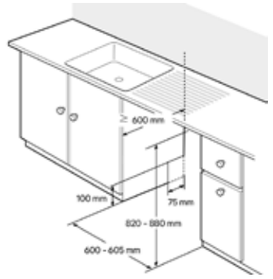

Lavastoviglie QuadWash
A scomparsa totale da 60 cm e 14 coperti
10 programmi e 8 opzioni di lavaggio
Programma Turbo in 59 min,Express in 38 min
Terzo cestello per posate, mestoli, tazzine
Opzione Mezzo carico e Dual Zone
Vapore TrueSteam per igienizzare le stoviglie
Apertura automatica della porta a fine ciclio
Info light a luce bianca
Cerniere con doppia opzione pannello sliding o fisso
Vasca XL in acciaio inox
Controlli Touch interni a LED bianchi
Silenziosità 43 dB(A) re 1 pW
Partenza ritardata fino a 12 ore
Wi-Fi con app LG ThinQ
Download programmi
Classe Energetica B

DB965TKS 1.065,00

La nostra tecnologia

EasyRack™ Plus

Rastrelliera personalizzabile

Le nostre lavastoviglie ti permettono di gestire molto meglio la disposizione di piatti ingombranti e pentole, perché puoi regolare ogni singolo elemento delle rastrelliere a tuo piacimento. Ad esempio, puoi dividere la rastrelliera in zone e aumentare la distanza fra i denti, in modo da poter sistemare anche delle ciotole. Inoltre, puoi regolare l'altezza del secondo cestello in tutta semplicità, in modo da sistemare piatti fuori misura e stoviglie ingombranti. E nei modelli con il terzo cestello per le posate, trovi spazio anche per mestoli e tazzine.

La nostra tecnologia

TrueSteam™

La forza del vapore

All'interno c'è un vero generatore di vapore per garantire i migliori risultati di lavaggio. L'azione del vapore ha tre vantaggi principali: igienizza le stoviglie, scioglie lo sporco ostinato e fa brillare i bicchieri, evitando le macchie in fase di asciugatura. Il vapore prodotto viene immesso nella vasca durante le fasi di lavaggio attraverso dei getti multipli, di cui ben quattro sono sulla porta, in modo da aumentarne l'efficacia.

QuadWash™

Getti d'acqua potenti che arrivano dappertutto

Il sistema QuadWash™ è unico nel suo genere: come ti suggerisce il nome, è composto da ben quattro bracci irroratori con movimenti multidirezionali. Grazie a questo sistema, l'acqua viene spruzzata sulle stoviglie in maniera più precisa ed efficace, permettendole di raggiungere ogni angolo di piatti, pentole e bicchieri per un lavaggio profondo e accurato.

Classe energetica A

Fai brillare i piatti consumando meno energia

L'efficienza di lavaggio delle nostre lavatrici va a braccetto con una grande efficienza energetica. Grazie all'ottimizzazione della struttura e alla ricerca di nuove tecnologie di lavaggio, siamo in grado di offrire una gamma che arriva fino alla classe A. Così da facilitarti la vita in cucina pesando meno sulla bolletta.

Le Aziende si riservano la facoltà di apportare in ogni momento le modifiche che riterranno opportune al fine di migliorare i prodotti. Pertanto i dati contenuti nel presente catalogo sono puramente indicativi.

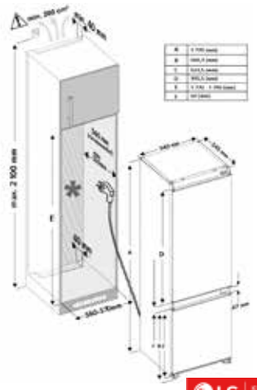

Frigo combinato
Altezza 177 cm, larghezza 54 cm
Capacità totale netta 242 litri
Capacità netta congelatore 63 litri
Capacità netta frigorifero 179 litri
Cerniere sliding
Freezer No Frost
Scomparto frigo ventilato
Cassetto frutta e verdura con selettore dell'umidità
Doppia illuminazione LED laterale
Ripiani con finiture metalliche
Vassoio scorrevole nel freezer
Display Smooth Touch
Capacità di congelamento (kg/24h) 6,5
Classe energetica E

GNM12VWHN 819,00

Frigorifero Multidoor MoodUP InstaView
Altezza 186 cm, larghezza 91 cm
Capacità totale netta 617 litri
capacità netta congelatore 233 litri
Capacità netta frigorifero 384 litri
Pannelli luminosi dal colore personalizzabile via smartphone
170.000 combinazioni di colore con l'app LG ThinQ
Vetro InstaView con illuminazione personalizzabile
Cassa Bluetooth integrata
Ultra flat design con maniglie integrate orizzontali
Eleganti finiture interne metalliche
Cassetto con controllo umidità
Wi-Fi e funzioni smart
10 anni di garanzia sul Compressore Lineare Inverter
Capacità di congelamento(Kg/24h) 11 kg
Classe Energetica E

GMV960NNME Vetro personalizzabile 4.548,00

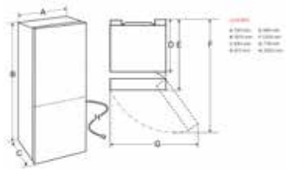

Frigorifero combinato MoodUP InstaView
Altezza 187 cm, larghezza 60 cm
Capacità totale netta 352 litri
Capacità netta congelatore 110 litri
Capacità netta frigorifero 242 litri
Pannelli luminosi dal colore personalizzabile via smartphone
170.000 combinazioni di colore con l'app LG ThinQ
Vetro InstaView con illuminazione personalizzabile
Display esterno full Touch da 4,3'' e Cassa Bluetooth integrata
Ultra flat design con maniglie integrate orizzontali
Eleganti finiture interne metalliche
Cassetto Zero Gradi con temperatura personalizzabile
Wi-Fi e funzioni smart
10 anni di garanzia sul Compressore Smart Inverter
Capacità di congelamento(Kg/24h) 10 kg
Classe Energetica D

GBG719MDNN Vetro personalizzabile 2.370,00

Frigorifero Side by Side Essence Matt Black
Total No Frost
Capacità totale 638 litri
Capacità congelatore 192 litri
Capacità frigorifero 417 litri
Ice & Water Dispenser
Allaccio alla rete idrica
Temperatura costante con Linear Cooling
Multi Air Flow
Congelamento rapido
Display TOP LED
Compressore Inverter garantito 10 anni
Smart Diagnosis
Maniglie integrate orizzontali
Dimensioni (LxAxP) 921x1790x735
Classe energetica E

GSLC40EPPE Essence Matt Black 2.040,00

Le Aziende si riservano la facoltà di apportare in ogni momento le modifiche che riterranno opportune al fine di migliorare i prodotti. Pertanto i dati contenuti nel presente catalogo sono puramente indicativi.

POKER GORENJE - € 1.998,00

CODE2025000999

GI601FMC

Piano cottura a induzione 60 cm
4 zone di cottura
Indicatore di calore residuo
Funzione Power Management
Potenza massima: 7200 W

€ 438 SEGUIRÀ GI601FMC

BO6727E03X

Forno multifunzione 60 cm
Inox - ACQUA CLEAN - Manopole PushPull
12 funzioni - Funzione Pizza
Cavità del forno XL - 77 l
Controllo meccanico della temperatura
Classe A

€ 424

5 ANNI
DI GARANZIA
3 + 2 omaggio

*sull'acquisto di un set minimo di 3 pezzi a marchio Gorenje, registrando il prodotto su: http://it.gorenje.com/assistenza/garanzia

GV642E90

Lavastoviglie a scomparsa totale 60 cm
5 programmi - 13 coperti
AquaStop - Partenza ritardata fino a 24 h
Rumorosità: 47 dB(A)re 1 pW
Classe E

€ 620

RKI418EE0

Frigorifero combinato da incasso
Tipo di cerniere: A traino - Statico
Capacità totale: 260 l.
Controllo elettronico delle funzioni
Classe E

€ 794 SEGUIRÀ NRKI418EP1 NO FROST

TRIS GORENJE - € 1.292,00

CODE2025000646

GI601FMC

Piano cottura a induzione 60 cm
4 zone di cottura
Indicatore di calore residuo
Funzione Power Management
Potenza massima: 7200 W

€ 438 SEGUIRÀ GI601FMC

BO6727E03X

Forno multifunzione 60 cm
Inox - ACQUA CLEAN
Manopole PushPull
12 funzioni - Funzione Pizza
Cavità del forno XL - 77 l
Controllo meccanico temperatura
Classe A

€ 424

GV642E90

Lavastoviglie a scomparsa totale 60 cm
5 programmi - 13 coperti
AquaStop
Partenza ritardata fino a 24 h
Rumorosità: 47 dB(A)re 1 pW
Classe E

€ 620

Le Aziende si riservano la facoltà di apportare in ogni momento le modifiche che riterranno opportune al fine di migliorare i prodotti. Pertanto i dati contenuti nel presente catalogo sono puramente indicativi.

BITTICO GORENJE - € 746,00

CODE2025000373

GI601FMC

Piano cottura a induzione 60 cm
4 zone di cottura
Indicatore di calore residuo
Funzione Power Management
Potenza massima: 7200 W

€ 438 SEGUIRÀ GI601FMC

BO6727E03X

Forno multifunzione 60 cm
Inox - ACQUA CLEAN
Manopole PushPull
12 funzioni - Funzione Pizza
Cavità del forno XL - 77 l
Controllo meccanico temperatura
Classe A

€ 424

Le Aziende si riservano la facoltà di apportare in ogni momento le modifiche che riterranno opportune al fine di migliorare i prodotti. Pertanto i dati contenuti nel presente catalogo sono puramente indicativi.

PIANI ASP. | BOSCH | LG | GORENJE | DAEWOO | FOSTER | SCHOCK | PLADOS | APELL | MISCELATORI | CAPPE | CANTINE | ACCESSORI | LIBERO POSIZIONAMENTO

gorenje Life Simplified

VARIANTI POKER GORENJE

BO6727E03BG

Forno multifunzione
NERO
classe A
cavità 77 lt
3 manopole
12 funzioni
AirFry
Pizza 300°
2 vetri
pulizia AquaClean

+ 74 €

440,00

BO6737E02X

Forno multifunzione 60 cm
inox
ACQUA CLEAN - 12
funzioni Funzione Pizza -
Icon LED
Cavità del forno XL - 77 l
Apertura e chiusura
rallentate
Manopole PushPull
Classe A

+ 174 €

540,00

BOS6737E13X
BOS6737E13BG

Forno multifunzione inox
anti-impronta
classe A
cavità 77 lt
display digitale
2 manopole PushPull
12 funzioni
cottura multifase
ExtraSteam
AirFry
Pizza 300°
guide telescopiche
parziali 1 livello
2 vetri
pulizia AquaClean
GentleClose

+ 200 € inox
+ 246 € nero

566,00

612,00

BOP6737E02BK

Forno multifunzione nero
classe A
cavità 77 lt
display digitale e
2 manopole
12 funzioni
AirFry
Pizza 300°
3 vetri
pulizia pirolitica

+ 270 €

636,00

BPS6737E14X
BPS6737E14BG

Forno multifunzione inox
anti-impronta
classe A+
cavità 77 lt
display digitale
2 manopole PushPull
12 funzioni
cottura multifase
ExtraSteam
AirFry
Pizza 300°
guide telescopiche
parziali 1 livello
4 vetri
pulizia pirolitica
GentleClose

+ 324 € inox
+ 344 € nero

690,00

710,00

BSA6737E15X
BSA6737E15BG

Forno combinato vapore
Steam Assist
77 l
Display LED con manopole
Push Pull e comandi touch
Step Bake
13 funzioni con funzione
Pizza 300 e Air Fry°
Steam Clean
Riscaldamento Rapido
Chiusura porta rallentata
e guide telescopiche Estet-
ica Inox

+ 374 € inox
+ 418 € nero

740,00

784,00

Le Aziende si riservano la facoltà di apportare in ogni momento le modifiche che riterranno opportune al fine di migliorare i prodotti. Pertanto i dati contenuti nel presente catalogo sono puramente indicativi.

gorenje Life Simplified

VARIANTI POKER GORENJE

BSA6747A04X

Forno multifunzione
60 cm
Inox
STEAM ASSIST - 23
funzioni
Termosonda - Icon LED +
Cavità del forno XL - 77 l
Apertura e chiusura
rallentate
Manopola Ergonomica
Guide telescopiche 2
livelli
Classe A+

+ 454 €

820,00

BPSA6747A08X
BPSA6747A08BG

Forno multifunzione inox
anti-impronta
classe A+
cavità 77 lt
display digitale con
manopola centrale
23 funzioni
cottura multifase
SteamAssist
AirFry+
Pizza 300°
guide telescopiche parziali
2 livelli
termosonda
4 vetri
pulizia pirolitica
GentleClose

+ 586 € inox
+ 628 € nero

952,00

994,00

B6128B

Forno multifunzione 60cm
Display touch con selet-
tore centrale
cavità 77l
23 funzioni + autocooking
soft closing and opening
AcquaClean
3 vetri
riscaldamento rapido
funzione pizza 300°
airfry+
controllo elettronico
temperatura
termoventilato
Wifi
Classe A+
guide telescopiche a
estrazione totale 1 livello

+ 550 €

916,00

BP6138B

Forno multifunzione 60cm
Display touch con selettore
centrale
cavità 77l
23 funzioni + autocooking
soft closing and opening
Pirolisi
4 vetri
riscaldamento rapido
funzione pizza 320°
airfry+
controllo elettronico
temperatura
termoventilato
Wifi
Classe A+
guide telescopiche a
estrazione totale 1 livello

+ 856 €

1.222,00

BFS6148B

Forno multifunzione
60cm
Display touch TFT colori
con selettore centrale
cavità 77l
100% vapore
23 funzioni + autocooking
soft closing and opening
AcquaClean
3 vetri
riscaldamento rapido
airfry+
temperatura massima
250°C
controllo elettronico
temperatura
termoventilato
Wifi
Classe A+
guide telescopiche a
estrazione totale 1 livello

+ 1162 €

1.528,00

GO66E

Forno multifunzione 60cm
Display touch con selettore
centrale
cavità 77l - Wifi
23 funzioni + autocooking
soft closing and opening
pirolitico - 4 vetri
riscaldamento rapido
funzione pizza 350°
sonda carne - airfry+
controllo elettronico
temperatura
termoventilato
Accessori inclusi:
1 Teglia pizza - 1 Paletta
pizza - 1 Leccarda profonda
1 Leccarda bassa - 1 Griglia
Classe A+
guide telescopiche

+ 856 €

1.222,00

Le Aziende si riservano la facoltà di apportare in ogni momento le modifiche che riterranno opportune al fine di migliorare i prodotti. Pertanto i dati contenuti nel presente catalogo sono puramente indicativi.

PIANI ASP. | BOSCH | LG | GORENJE | DAEWOO | FOSTER | SCHOCK | PLADOS | APELL | MISCELATORI | CAPPE | CANTINE | ACCESSORI | LIBERO POSIZIONAMENTO

gorenje Life Simplified

VARIANTI POKER GORENJE

BCS798S24BG

Forno a vapore NERO
classe A+
cavità 73 lt
display TFT
con manopola
23 funzioni
80 programmi automatici
cottura multifase
PureSteam
SousVide
guide telescopiche totali
1 livello
termosonda
4 vetri
pulizia AquaClean
GentleClose

+ 1400 €

1.766,00

BCM4058B

Forno combinato
microonde
comandi full touch e
selettore centrale
Cavità 50L
23 funzioni
275°
Soft Closing e opening
3 vetri
wifi

+ 1314 €

1.680,00

BCM4547A10BG

Forno compatto
combinato microonde
NERO
cavità 50 lt
display digitale con
manopola centrale
22 funzioni
cottura multifase
multiuso
ExtraSteam
AirFry+
Pizza 300°
potenza microonde
1000W
3 vetri

+ 886 €

1.252,00

WD1410BG
WD1410X inox

Cassetto scaldavivande
NERO
capacità 6 coperti
6 funzioni
comandi touch
temperatura 40-80°
timer

704,00

BM171EG1X

Microonde con grill inox
altezza 38cm
cavità 17 lt
apertura a sinistra
manopole
potenza microonde 700W
potenza grill 1000W
timer
pulizia AquaClean

316,00

BM201EM1X

Microonde inox
altezza 38cm
cavità 20 lt
apertura a sinistra
manopole
potenza microonde 700W
timer
pulizia AquaClean

316,00

gorenje Life Simplified

VARIANTI POKER GORENJE

BMI201AG1X

Microonde con grill inox
altezza 38cm
cavità 20 lt
15 programmi
preimpostati
apertura a sinistra
display digitale e
manopola
potenza microonde 800W
potenza grill 1000W
timer
pulizia AquaClean

364,00

BM201AG1BG

Microonde con grill NERO
altezza 38cm
cavità 20 lt
15 programmi preimpostati
apertura a sinistra
display digitale e manopola
potenza microonde 800W
potenza grill 1000W
timer
pulizia AquaClean

416,00

GI6401WSC

Piano induzione 60cm
bianco
4 zone cottura
comandi centrali
Power Management
2,3 kW
possibilità di installazione
a filo

+ 260 €

638,00

IT643BSC7
GI621FMC seguirà

Piano cottura a induzione
60 cm
4 zone di cottura
Funzione Bridge
Indicatore di calore residuo
Power Management
Potenza massima: 7200 W

+ 182 €

560,00

IS646BG

Piano induzione 60cm
4 zone cottura
comandi centrali con
slider
Area Flex
Step Zone
programmi IQ
Stop&Go
Power management
2,3kW
possibilità installazione
a filo

+ 462 €

840,00

GI8421BSC
GI821FM seguirà

Piano induzione 80cm
4 zone cottura
comandi centrali
ConnectZone
Power management
2,3 kW
possibilità installazione a filo

+ 378 €

756,00

PIANI ASP. | BOSCH | LG | GORENJE | DAEWOO | FOSTER | SCHOCK | PLADOS | APELL | MISCELATORI | CAPPE | CANTINE | ACCESSORI | LIBERO POSIZIONAMENTO

gorenje Life Simplified

VARIANTI POKER GORENJE

IS846BG

Piano induzione 80cm
4 zone cottura
comandi centrali con slider
Area Flex
Step Zone
programmi IQ
Stop&Go
Power management 2
3 kW
possibilità installazione a filo

+ 606 €

984,00

GI3201BC

Piano induzione 30cm
2 zone cottura
comandi indipendenti
Stop&Go
Power Management
profilo bisellato

+ 40 €

418,00

GW641EX

Piano gas inox 60cm
4 fuochi
1 bruciatore Wok da 3
5 kW
griglie in ghisa
comandi frontali

-22 €

358,00

GW751X

Piano gas inox 75cm
5 fuochi
1 bruciatore Wok da 4
05 kW in posizione laterale
griglie in ghisa
comandi frontali

+ 92 €

470,00

Le Aziende si riservano la facoltà di apportare in ogni momento le modifiche che riterranno opportune al fine di migliorare i prodotti. Pertanto i dati contenuti nel presente catalogo sono puramente indicativi.

gorenje Life Simplified

VARIANTI POKER GORENJE

GV16D
GV16D5 seguirà

Lavastoviglie scomparsa
totale 60 cm
16 Coperti 3 Cesti
44 db
Motore Asincrono
6 programmi
7 temperature
Total Acqua stop
Partenza ritardata 0-24h
Opzione Total Dry con apertura porta a fine ciclo
Display Touch
Cerniere Standard
Classe D

+ 272 €

816,00

GV642D62

Lavastoviglie a scomparsa
totale 60 cm
14 coperti
6 programmi
2 bracci irroratori
44dB (B)
Total Dry
Total Acqua Stop
motore asincrono
cerniere sliding
consumo 9
7 lt
Classe D

+ 286 €

830,00

GV663C60

Lavastoviglie scomparsa
totale 60 cm
16 coperti
8 programmi
terzo cesto
3 bracci irroratori
44dB (B)
Status light
Total Dry
Total Acqua Stop
motore Inverter
consumo 9
6 lt
Classe C

+ 346 €

890,00

GV671C61

Lavastoviglie scomparsa
totale 60 cm
16 Coperti
3 Cesti
5 programmi
5 temperature
Total Acqua stop
Partenza ritardata 0-24h
Opzione Total Dry con apertura porta a fine ciclo
Display Touch
Motore Inverter
Cerniere Sliding
44dB
Classe C

+ 384 €

928,00

GV672C62

Lavastoviglie scomparsa
totale 60 cm
16 Coperti
3 Cesti
5 programmi
5 temperature
Rapido 15''
Total Acqua stop
Partenza ritardata 0-24h
Opzione Total Dry con apertura porta a fine ciclo
Display Touch
Programma notturno
Motore Inverter
Cerniere Sliding
39dB
Classe C

+ 384 €

928,00

GV673C61

Lavastoviglie integrata totale 60 cm
Connettività WIFI
16 Coperti con terzo cestello
42 db
Motore Inverter
7 programmi 7 temperature
Total Acqua stop
Partenza ritardata 0-24h
Opzione Total Dry con apertura porta a fine ciclo
Comandi Touch
Status Light
Programma Notte
Intensive Clean Zone
Luce Interna
Cerniere Sliding
Classe C

+ 474 €

1.018,00

Le Aziende si riservano la facoltà di apportare in ogni momento le modifiche che riterranno opportune al fine di migliorare i prodotti. Pertanto i dati contenuti nel presente catalogo sono puramente indicativi.

PIANI ASP. | BOSCH | LG | GORENJE | DAEWOO | FOSTER | SCHOCK | PLADOS | APELL | MISCELATORI | CAPPE | CANTINE | ACCESSORI | LIBERO POSIZIONAMENTO

gorenje Life Simplified

VARIANTI POKER GORENJE

GV16A

Lavastoviglie a
scomparsa totale 60 cm
16 coperti
8 programmi
terzo cesto
3 bracci irroratori
43dB (B)
Status light
Total Dry
Total Acqua Stop
motore Inverter
consumo 9
5 lt
Classe A-10%

+ 434 €

978,00

GV673A65

Lavastoviglie a
scomparsa totale 60 cm
16 coperti
7 programmi
terzo cesto
3 bracci irroratori
41dB (B)
Status light
Total Dry
Total Acqua Stop
motore Inverter
consumo 9,6 lt
sliding door
Classe A-10%

+ 546 €

1.090,00

GV693A65AD

Lavastoviglie a
scomparsa totale 60cm
AUTODOSE
16 coperti
7 programmi
terzo cesto
3 bracci irroratori
38dB (B)
Status light
Total Dry
Total Acqua Stop
SmartDosing
motore Inverter
connettività WiFi
consumo 9,6 lt
Classe A-10%

+ 730 €

1.274,00

GV531E10

Lavastoviglie a scomparsa
totale 45cm
9 coperti
5 programmi
2 bracci irroratori
47dB (C)
Total Acqua Stop
motore asincrono
consumo 9 lt
Classe E

+ 204 €

748,00

Le Aziende si riservano la facoltà di apportare in ogni momento le modifiche che riterranno opportune al fine di migliorare i prodotti. Pertanto i dati contenuti nel presente catalogo sono puramente indicativi.

gorenje Life Simplified

VARIANTI POKER GORENJE

NRKI517E41

Frigorifero Combinato
altezza 177cm
Total No Frost
cavità 252lt
cassetto crisper
ripiano portabottiglie
display LED
35db (C)
porte reversibili
AdaptTech
ConvertActive nel freezer
classe E

+ 188 €

896,00

NRKI419EP1 no frost
NRKI519E41 seguirà total no frost

Combinato altezza 193cm
No Frost Dual Advance
cavità 281lt
2 cassetti crisper
ripiano portabottiglie
display LED
40db (C)
porte reversibili
classe E

+ 272 € no frost 980,00
+ 310 € total no frost 1.018,00

NRKI619EA3

Combinato largo 75cm
altezza 193cm
Total No Frost
cavità 341lt
1 cassetto 0° (-3/+3)
1 cassetto crisper
display LED
41db (C)
compressore Inverter
porte reversibili
pannello retroilluminato
classe E

+ 806 €

1.514,00

RFI4152P1

Frigorifero doppia porta
statico
misure (H x L x P mm)
1450 x 540 x 540 mm
207 L di cui 173 L Frigo e
36 L freezer
porte reversibili
Illuminazione LED
Controllo meccanico della
temperatura
cerniere a traino
classe E

-210 €

498,00

RBIU609EA1

Frigorifero sottotavolo
con comparto Freezer 4*
misure (H x L x P mm)
820 x 596 x 545
Capacità Netta 121 L di
cui 104 L frigorifero
e 17 L Freezer
controllo Elettronico della
temperatura con display
cerniere autoportanti
Classe F

-148 €

560,00

FNI418EE1 congelatore

Armadio Congelatore
7 Cassetti
No Frost
Classe E
1772 x 540 x 545 mm
Capacità Netta 212 L
Controllo elettronico della
temperatura con display
LED
Funzione Fast Freeze
Cerniere a traino

+ 524 € cong.

1.232,00

Le Aziende si riservano la facoltà di apportare in ogni momento le modifiche che riterranno opportune al fine di migliorare i prodotti. Pertanto i dati contenuti nel presente catalogo sono puramente indicativi.

PIANI ASP. | BOSCH | LG | GORENJE | DAEWOO | FOSTER | SCHOCK | PLADOS | APELL | MISCELATORI | CAPPE | CANTINE | ACCESSORI | LIBERO POSIZIONAMENTO

gorenje Life Simplified

VARIANTI POKER GORENJE

NRM8182MX

Frigorifero Multidoor
Total No Frost
Inox Look
Capacità totale: 427l
Ventilazione 3D
Ice Maker interno
Fast Freeze
Convert Fresh Zone
Motore inverter
Misure (HxLxP) mm
1816x794x693 mm
Classe E

+ 528 €

1.236,00

NRK6192AXL4

Frigorifero Combinato
No Frost
Inox Look
Capacità totale: 300l
IonAir Multiflow 360°
Fast Freeze
Ventilazione Multiflow
Funzione Slot-in collocabile
nelle nicche da 60cm
Misure (HxLxP) mm
1850x600x592 mm
Classe E

+ 194 €

902,00

NRK6202AXL4

Frigorifero Combinato
No Frost
Inox Look
Capacità totale: 331l
IonAir Multiflow 360°
Fast Freeze
Ventilazione Multiflow
Funzione Slot-in
collocabile nelle nicche
da 60cm
Misure (HxLxP) mm
2000x600x592 mm
Classe E

+ 292 €

1.000,00

ONRK619DC

Frigorifero combinato Retrò
No Frost
Crema
Capacità totale: 300l
Ventilazione multi air flow
con Ion Tech
Display Interno elettronico
Cassetto fresh Zone
Ripiano porta bottiglie
Cerniera destra,
no reversibile
Misure (HxLxP) mm
1940x600x661 mm
Classe D

+ 642 €

1.350,00

ONRK619DR

Frigorifero combinato
Retrò No Frost
Bordeaux
Capacità totale: 300l
Ventilazione multi air flow
con Ion Tech
Display Interno elettron-
ico
Cassetto fresh Zone
Ripiano porta bottiglie
Cerniera destra,
no reversibile
Misure (HxLxP) mm
1940x600x661 mm
Classe D

+ 642 €

1.350,00

ONRK619DBK

Frigorifero combinato Retrò
No Frost
Nero
Capacità totale: 300l
Ventilazione multi air flow
con Ion Tech
Display Interno elettronico
Cassetto fresh Zone
Ripiano porta bottiglie
Cerniera destra,
no reversibile
Misure (HxLxP) mm
1940x600x661 mm
Classe D

+ 642 €

1.350,00

Le Aziende si riservano la facoltà di apportare in ogni momento le modifiche che riterranno opportune al fine di migliorare i prodotti. Pertanto i dati contenuti nel presente catalogo sono puramente indicativi.

3 ANNI DI GARANZIA

UN ANNO DI GARANZIA ADDIZIONALE SUL SINGOLO PRODOTTO RISPETTO ALLA GARANZIA LEGALE STANDARD DI 2 ANNI.

Proponiamo una preziosa opportunità a chi acquista un **set*** di prodotti GORENJE da incasso e/o libera installazione.

Acquistando infatti un **set*** di prodotti tramite la registrazione degli stessi sul nostro portale potrete godere dei seguenti vantaggi:

- Manodopera gratuita dei Centri assistenza ufficiali per **5 anni**** (4 e 5 anno il diritto fisso dovrà essere riconosciuto direttamente al centro assistenza).
- Sostituzione di componenti non funzionanti con ricambi originali e senza alcun onere per **5 anni****

Rimangono inoltre valide tutte le condizioni e clausole di esclusione ed estensione territoriale riportate nel certificato di garanzia (link of warranty card).

* per **set** si intende un insieme di prodotti da incasso (da un minimo di 3 ad un massimo di 5) di diversa tipologia (es. Forno - Frigorifero – Piano cottura) a marchio GORENJE (distribuito da Hisense Italia), acquistati contemporaneamente per l'installazione in un'unica abitazione sul territorio italiano.

** I **5 anni** decorrono dalla data di consegna dei prodotti, comprovata da un documento fiscale o documento di consegna.

5 ANNI DI GARANZIA

3 ANNI DI GARANZIA ADDIZIONALE RISPETTO ALLA GARANZIA LEGALE STANDARD DI 2 ANNI SULL'ACQUISTO DI UN SET DI MINIMO 3 PEZZI A MARCHIO GORENJE.

Registra qui il tuo prodotto:
https://it.gorenje.com/assistenza/garanzia

Le Aziende si riservano la facoltà di apportare in ogni momento le modifiche che riterranno opportune al fine di migliorare i prodotti. Pertanto i dati contenuti nel presente catalogo sono puramente indicativi.

PIANI ASP. | BOSCH | LG | GORENJE | DAEWOO | FOSTER | SCHOCK | PLADOS | APELL | MISCELATORI | CAPPE | CANTINE | ACCESSORI | LIBERO POSIZIONAMENTO

DAEWOO

POKER DAEWOO € 1.582,00

CODE2025000791

H6IT37L1IT € 380,00

Piano cottura induzione 60 cm Vetro nero
Controllo Touch toggle con timer
4 zone di cottura Heater boost per 4 zone
9 livelli di potenza Power Break
Rilevatore di pentole
Indicatore di superficie calda
Blocco delle zone Blocco bambini
Spegnimento automatico
Power management da 3 kW fino a 7,4kW
Potenza totale (kW) [max] 7,4
Dimensioni - LxPxA (mm) 590 x 520 x 56

O6EM72L1IT € 342,00

Forno elettrico ventilato Colore Inox (antimpronta)
Timer meccanico.
5 Funzioni: Luce del forno,
Resistenza superiore e inferiore,
Resistenza superiore e inferiore+Ventola,
Grill, Grill+Ventola.
Easy to Clean: smalto facile da pulire
Ventola di raffreddamento 5 livelli di ripiani
Detach & Clean: Vetro interno rimovibile
2 leccarde (1 standard+ 1 profonda)+ 1 griglia cromata
Volume 65 litri Potenza nominale (W) 2300
Classe energetica A
Intervallo di temperatura 50-270°C
Dimensioni - LxPxA (mm) 595 x 575 x 595

CKL2764EIMA0 € 604,00

Frigocongelatore Combinato
Tecnologia di Raffreddamento Lil Frost
Ridotta formazione di ghiaccio che richiede un minimo sbrinamento manuale per frigorifero e congelatore
Nessun miscuglio di odori tra Frigorifero e Congelatore
Termostato Meccanico e Controllo della Temperatura
Opti-CrispZone con controllo dell'umidità per condizioni di conservazione ottimali per Frutta e Verdura
Ripiani Regolabili in Vetro Temperato nel Frigorifero
4 Ripiani nella porta con utilizzo Flessibile per Bottiglie e Alimenti
Vassoio Scorrevole nel Congelatore per un utilizzo e conservazione Flessibili
Porta Reversibile con cerniera scorrevole.
Opti-CrispZone/No mix di odori
Controllo Umidità/Lil Frost/Ripiani in vetro temperato
Volume Netto - Totale (L) 251
Volume Netto - Frigorifero (L) 181
Volume Netto - Congelatore (L) 70
Classe Energetica E
Classe Climatica ST/N
Silenziosità 38 dB
Dimensioni - LxPxA (mm) 540 x 545 x 1770

DI1E6FW49E € 518,00

Lavastoviglie Scomparsa Totale da 60 cm
Capacità 13 coperti 6 Programmi
Classe Energetica E
49 dBA / 2 Cestelli
Sistema di asciugatura attivo
Funzioni: Mezzo carico, Autopulizia, Partenza ritardata
Sliding Door
Filtro Antibatterico, Lavaggio Rapido, Prelavaggio
Intensivo 65°C , Eco , Super 50' , Rapido 30' , Igiene 70'C
Filtro Antibatterico
Sliding Door
Dimensioni LxPxA (mm) 598 x 550 x 820

Le Aziende si riservano la facoltà di apportare in ogni momento le modifiche che riterranno opportune al fine di migliorare i prodotti. Pertanto i dati contenuti nel presente catalogo sono puramente indicativi.

DAEWOO

TIRIS DAEWOO € 899,00

CODE2025000449.5

O6EN15L2IT € 278,00

Forno elettrico tradizionale a 6 funzioni
Estetica Nera - Nero Inox
72 litri
Dimensioni - LxPxA (mm)
595 x 575 x 595

O6EN15L1IT € 286,00

Forno elettrico tradizionale a 6 funzioni
Estetica Nera - Nero Inox
72 litri
Dimensioni - LxPxA (mm)
595 x 575 x 595

H6G40L1IT € 162,00

Piano Gas 60 cm
Comandi laterali
Inox
4 fuochi
Griglie in piattina
Dimensioni - LxPxA (mm)
580 x 40 x 510

CTL2630EIMA0 € 480,00

Frigocongelatore doppia porta BI
210 lt netti
Lil Frost
Rumorosità 38 db
Classe energetica E
Dimensioni - LxPxA (mm) 545 x 550 x 1445

È POSSIBILE SCEGLIERE SE INSERIRE NEL TRIS IL FORNO IN FINITURA NERA O IN FINITURA INOX

Le Aziende si riservano la facoltà di apportare in ogni momento le modifiche che riterranno opportune al fine di migliorare i prodotti. Pertanto i dati contenuti nel presente catalogo sono puramente indicativi.

PIANI ASP. | BOSCH | LG | GORENJE | DAEWOO | FOSTER | SCHOCK | PLADOS | APELL | MISCELATORI | CAPPE | CANTINE | ACCESSORI | LIBERO POSIZIONAMENTO

Forno elettrico multifunzione con funzione pirolisi
Muffola XXL
Design Full Glass / Total Black / Colore nero
Timer digital touch con display
8 funzioni: Scongelamento, Ventola+Resistenza circolare, Resistenza superiore e inferiore, Resistenza superiore e inferiore+ Ventola, Grill, Doppio Grill, Doppio Grill+Ventola.
Pulizia pirolitica
Sistema di raffreddamento attivo
Guida telescopica / 9 livelli di ripiani
Detach & Clean : vetro interno rimovibile
2 leccarde (1 standard+ 1 profonda) + 1 griglia cromata
Luce automatica con apertura porta
Volume 78 litri
Potenza nominale (W) 2600
Classe energetica A
Intervallo di temperatura 50-470°C
Dimensioni - LxPxA (mm) 595 x 575 x 595

O7PR28H2IT nero 632,00

Forno elettrico multifunzione con funzione vapore
Muffola XXL
Design Full Glass / Total Black 7 Colore nero
Timer digital touch con display
9 funzioni: Luce del forno, Scongelamento, Ventola+resistenza circolare, Resistenza superiore e inferiore, Resistenza superiore e inferiore+Ventola, Pizza, Grill, Doppio Grill, Doppio Grill+Ventola.
Pulizia idrolitica
Ventola di raffreddamento
Guida telescopica / 9 livelli di ripiani
Detach & Clean: vetro interno rimovibile
2 leccarde (1 standard+ 1 profonda)+ 1 griglia cromata
Luce automatica con apertura porta
Volume 78 litri
Potenza nominale (W) 3100
Classe energetica A
Intervallo di temperatura 50-270°C
Dimensioni - LxPxA (mm) 595 x 575 x 595

O7HR19H2IT 544,00

Forno elettrico multifunzione
Muffola XXL
Design Full Glass / Total Black / Colore nero
Timer digital touch con display
9 funzioni: Luce del forno, Scongelamento, Ventola Resistenza circolare, Resistenza superiore e inferiore, Resistenza superiore e inferiore+Ventola, Pizza, Grill, Doppio Grill, Doppio Grill+Ventola.
Easy to Clean: Smalto facile da pulire
Ventola di raffreddamento / 9 livelli di ripiani
Detach & Clean: Vetro interno rimovibile
2 leccarde (1 standard+ 1 profonda) +1 griglia cromata
Detach & Clean
Volume 78 litri
Potenza nominale (W) 3100
Classe energetica A
Intervallo di temperatura 50-270°C
Dimensioni - LxPxA (mm) 595 x 575 x 595

O7ER19H1IT nero 456,00

Forno elettrico multifunzione
Muffola XL
Design Full Glass / Total Black / Colore nero
Timer meccanico
9 funzioni: Luce del forno, Scongelamento, Ventola+ Resistenza circolare, Resistenza superiore e inferiore, Resistenza superiore e inferiore+Ventola, Pizza, Grill, Doppio Grill, Doppio Grill+Ventola.
Easy to Clean: Smalto facile da pulire
Ventola di raffreddamento / 5 livelli di ripiani
Detach & Clean: Vetro interno rimovibile
2 leccarde (1 standard+ 1 profonda)+ 1 griglia cromata
Detach & Clean
Volume 73 litri
Potenza nominale (W) 3100
Classe energetica A
Intervallo di temperatura 50-270°C
Dimensioni - LxPxA (mm) 595 x 575 x 595

O7EM19H1IT nero 390,00

Le Aziende si riservano la facoltà di apportare in ogni momento le modifiche che riterranno opportune al fine di migliorare i prodotti. Pertanto i dati contenuti nel presente catalogo sono puramente indicativi.

Forno elettrico a ventilazione assistita
Muffola XL
Design Full glass / Total Black / Colore nero
Timer meccanico
5 Funzioni: Luce del forno, Resistenzasuperiore e inferiore, Resistenza superiore e inferiore+Ventola, Grill, Grill+Ventola.
Easy to Clean : smalto facile da pulire
Ventola di raffreddamento
5 livelli di ripiano
Detach & Clean: Vetro interno rimovibile
2 leccarde (1 standard+ 1 profonda)+ 1 griglia cromata
Volume 73 litri
Potenza nominale (W) 2300
Classe energetica A
Intervallo di temperatura 50-270°C
Dimensioni - LxPxA (mm) 595 x 575 x 595

O7EM72H1IT nero 364,00

Forno elettrico multifunzione con funzione Pirolisi
Muffola XXL
Design Full Glass / Colore nero + inox
Timer digital touch con display
8 funzioni: Scongelamento, Ventola+Resistenza circolare, Resistenza superiore e inferiore, Resistenza superiore e inferiore + Ventola, Grill, Doppio Grill, Doppio Grill+Ventola.
Pulizia pirolitica
Sistema di raffreddamento attivo
Guida telescopica
9 livelli di ripiano
Detach & Clean: Vetro interno rimovibile
2 leccarde (1 standard+ 1 profonda)+ 1 griglia cromata
Luce automatica con apertura porta
Volume 78 litri
Potenza nominale (W) 2600
Classe energetica A
Intervallo di temperatura 50-470°C
Dimensioni - LxPxA (mm) 595 x 575 x 595

O7PR28M2IT nero/inox 632,00

Forno elettrico multifunzione con funzione Vapore
Muffola XXL
Design Full Glass / Colore nero + inox
Timer digital touch con display
9 funzioni: Luce del forno, Scongelamento, Ventola+Resistenza circolare, Resistenza superiore e inferiore, Resistenza superiore e inferiore+Ventola, Pizza, Grill, Doppio Grill, Doppio Grill+Ventola.
Pulizia idrolitica
Ventola di raffreddamento
Guida telescopica / 9 livelli di ripiani
Detach & Clean: vetro interno rimovibile
2 leccarde (1 standard+ 1 profonda)+ 1 griglia cromata
Luce automatica con apertura porta
Volume 78 litri
Potenza nominale (W) 3100
Classe energetica A
Intervallo di temperatura 50-270°C
Dimensioni - LxPxA (mm) 595 x 575 x 595

O7HR19M2IT nero/inox 532,00

Forno elettrico multifunzione
Muffola XXL
Design Full Glass / Colore nero + inox
Timer digital touch con display
9 funzioni: Luce del forno, Scongelamento, Ventola+ Resistenza circolare, Resistenza superiore e inferiore, Resistenza superiore e inferiore+Ventola, Pizza, Grill, Doppio Grill, Doppio Grill+Ventola.
Easy to Clean: smalto facile da pulire
Ventola di raffreddamento / 9 livelli di ripiani
Detach & Clean: Vetro interno rimovibile
2 leccarde (1 standard+ 1 profonda) + 1 griglia cromata
Volume 78 litri
Potenza nominale (W) 3100
Classe energetica A
Intervallo di temperatura 50-270°C
Dimensioni - LxPxA (mm) 595 x 575 x 595

O7ER19M1IT nero/inox 442,00

Le Aziende si riservano la facoltà di apportare in ogni momento le modifiche che riterranno opportune al fine di migliorare i prodotti. Pertanto i dati contenuti nel presente catalogo sono puramente indicativi.

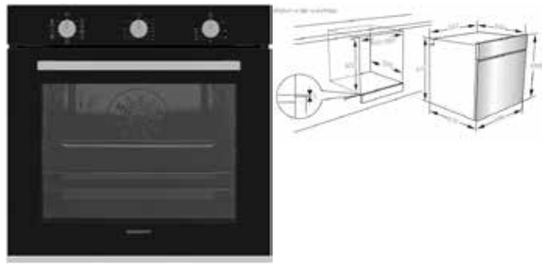

Forno elettrico multifunzione
Muffola XL
Design full glass / Colore nero + inox
Timer meccanico
9 funzioni: Luce del forno, Scongelamento, Ventola+ Resistenza circolare, Resistenza superiore e inferiore, Resistenza superiore e inferiore+Ventola, Pizza, Grill, Doppio Grill, Doppio Grill+Ventola.
Easy to Clean: smalto facile da pulire
Ventola di raffreddamento
5 livelli di ripiani
Detach & Clean: Vetro interno rimovibile
2 leccarde (1 standard+ 1 profonda)+ 1 griglia cromata
Volume 73 litri
Potenza nominale (W) 3100
Classe energetica A
Intervallo di temperatura 50-270°C
Dimensioni - LxPxA (mm) 595 x 575 x 595

O7EM19M1IT nero/inox 378,00

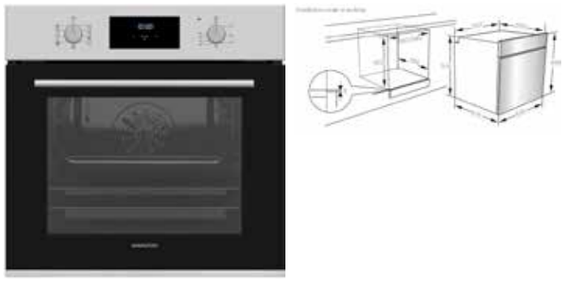

Forno elettrico multifunzione
Design in metallo / Colore Inox (antimpronta)
Timer digital touch con display
9 funzioni: Luce del forno, Scongelamento, Ventola+Resistenza circolare, Resistenza superiore e inferiore, Resistenza superiore e inferiore+Ventola, Pizza, Grill, Doppio Grill, Doppio Grill+ Ventola.
Easy to Clean: smalto facile da pulire
Ventola di raffreddamento
5 livelli di ripiani
Detach & Clean: Vetro interno rimovibile
2 leccarde (1 standard+ 1 profonda)+ 1 griglia cromata
Volume 69 litri
Potenza nominale (W) 3100
Classe energetica A
Intervallo di temperatura 50-270°C
Dimensioni - LxPxA (mm) 595 x 575 x 595

O6ED19L1IT inox antimpronta 406,00

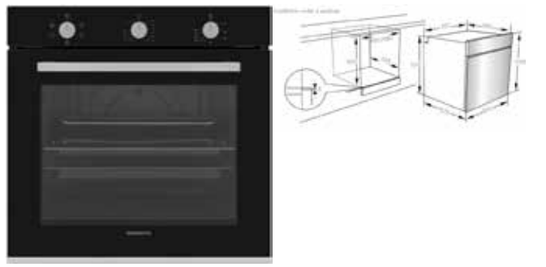

Forno elettrico ventilato
Muffola XL
Design Full glass / Colore nero + inox
Timer meccanico
5 Funzioni: Luce del forno,
Resistenza superiore e inferiore,
Resistenza superiore e inferiore+Ventola, Grill, Grill+Ventola.
Easy to Clean: smalto facile da pulire
Ventola di raffreddamento
5 livelli di ripiani
Detach & Clean: Vetro interno rimovibile
2 leccarde (1 standard+ 1 profonda)+ 1 griglia cromata
Volume 73 litri
Potenza nominale (W) 2300
Classe energetica A
Intervallo di temperatura 50-270°C
Dimensioni - LxPxA (mm) 595 x 575 x 595

O7EM72M1IT nero/inox 364,00

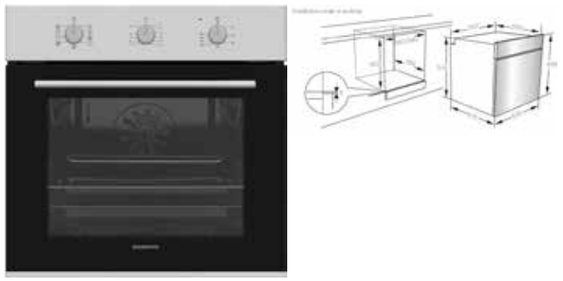

Forno elettrico multifunzione
Design in metallo / Colore Inox (antimpronta)
Timer Meccanico
9 funzioni: Luce del forno, Scongelamento, Ventola+ Resistenza circolare, Resistenza superiore e inferiore, Resistenza superiore e inferiore+Ventola, Pizza, Grill, Doppio Grill, Doppio Grill+Ventola.
Easy to Clean: smalto facile da pulire
Ventola di raffreddamento
5 livelli di ripiani
Detach & Clean: Vetro interno rimovibile
2 leccarde (1 standard+ 1 profonda)+ 1 griglia cromata
Volume 65 litri
Potenza nominale (W) 3100
Classe energetica A
Intervallo di temperatura 50-270°C
Dimensioni - LxPxA (mm) 595 x 575 x 595

O6EM19L1IT inox antimpronta 380,00

Le Aziende si riservano la facoltà di apportare in ogni momento le modifiche che riterranno opportune al fine di migliorare i prodotti. Pertanto i dati contenuti nel presente catalogo sono puramente indicativi.

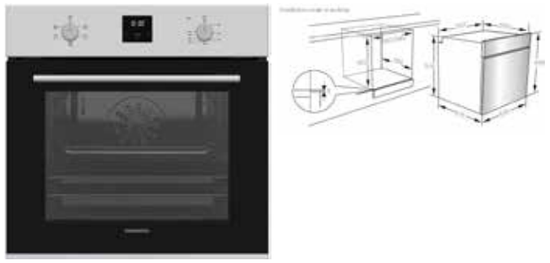

Forno elettrico ventilato
Design in metallo
Colore Inox (antimpronta)
Timer digital touch con display
5 Funzioni: Luce del forno, Resistenza superiore e inferiore, Resistenza superiore e inferiore+Ventola, Grill, Grill+Ventola.
Easy to Clean: smalto facile da pulire
Ventola di raffreddamento
5 livelli di ripiani
Detach & Clean: Vetro interno rimovibile
2 leccarde (1 standard+ 1 profonda)+ 1 griglia cromata
Volume 65 litri
Potenza nominale (W) 2300
Classe energetica A
Intervallo di temperatura 50-270°C
Dimensioni - LxPxA (mm) 595 x 575 x 595

O6ED72L1IT inox antimpronta 372,00

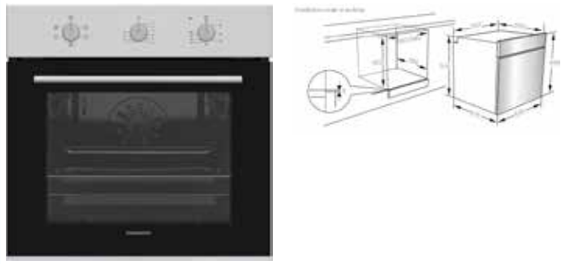

Forno elettrico ventilato
Design in metallo
Colore Inox (antimpronta)
Timer meccanico
5 Funzioni: Luce del forno, Resistenza superiore e inferiore, Resistenza superiore e inferiore+Ventola, Grill, Grill+Ventola.
Easy to Clean: smalto facile da pulire
Ventola di raffreddamento
5 livelli di ripiani
Detach & Clean: Vetro interno rimovibile
2 leccarde (1 standard+ 1 profonda)+ 1 griglia cromata
Volume 65 litri
Potenza nominale (W) 2300
Classe energetica A
Intervallo di temperatura 50-270°C
Dimensioni - LxPxA (mm) 595 x 575 x 595

O6EM72L1IT inox antimpronta 342,00

Principali Caratteristiche

Detach & Clean
Consente di rimuovere e lavare il vetro interno della porta del forno.

Vaposanit
Ammorbidisce le macchie di cibo essiccato e lo sporco del forno con l'aiuto del vapore creato nella cavità del forno.

Pyrolitic Cleaning
Il forno può funzionare a 480°C da 30 a 90 minuti al fine di trasformare tutti i residui in cenere che può essere facilmente rimossi dal forno con un panno umido.

Cool Contact (porta fredda)
La porta con 4 vetri e il sistema di raffreddamento forzato garantiscono che la superficie esterna rimanga fredda, anche a temperature pirolitiche.

Funzioni Forno

Luce

Scongelamento
Solo la ventola è attiva

Cucinaconvenzionale (Resistenza superiore e inferiore)
Ideale per la cottura statica tradizionale

Grill
Ideale per grigliate miste

Cottura assistita da ventol a (Resistenza superiore e inferiore + ventola)
Distribuzione omogenea del calore grazie alla ventola

Doppio Gril (Resistenza superioree Grill)
Ideale per ottenere un'area grill più ampia per la cottura

Grill + Ventola
Distribuzione omogenea del calore grazie alla ventola

Doppio Grill + Ventola
Distribuzione omogenea del calore grazie alla ventola

Ventola + Resistenza Circolare
Distribuzione omogenea del calore grazie alla ventola e alla resistenza circolare per cucinare più di cibi contemporaneamente.

Pizza (Ventola + Resistenze Circolare e Inferiore)
Funzione ideale per cuocere cibi più croccanti, come la pizza

Le Aziende si riservano la facoltà di apportare in ogni momento le modifiche che riterranno opportune al fine di migliorare i prodotti. Pertanto i dati contenuti nel presente catalogo sono puramente indicativi.

Forno microonde con Grill
Design Total Black
Display touch
Timer 60 minuti
8 menu automatici: Patate, pasta, pizza, popcorn, verdura, bevande, carne, pesce.
Volume 25 litri
Potenza in uscita 850 W
Potenza di consumo 1320W
Potenza grill 1200 W
Dimensioni LxPxA (mm) 595x367.5x385
Inserimento Colonna

MDBS253GB nero 292,00

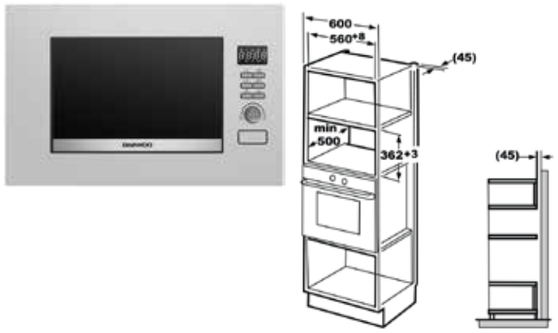

Forno microonde con Grill
Design in acciaio inossidabile
Pannello di controllo con pulsanti
Timer 60 minuti
8 menu automatici: Patate, pasta, pizza, popcorn, verdura, bevande, carne, pesce.
Volume 20 litri
Potenza in uscita 700 W
Potenza di consumo 1100W
Potenza grill 800 W
Dimensioni LxPxA (mm) 595x331x388
Inserimento Colonna

MDBK201GS inox 228,00

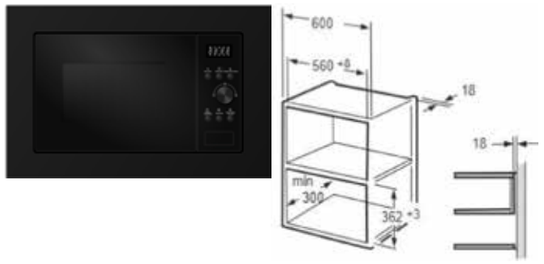

Forno microonde con Grill
Design Total Black
Pannello di controllo con pulsanti
Timer 35 minuti
8 menu automatici: Patate, pasta, pizza, popcorn, verdura, bevande, carne, pesce.
Volume 17 litri
Potenza in uscita 700 W
Potenza di consumo 1050W
Potenza grill 1000 W
Dimensioni LxPxA (mm) 595x319.5x382
Inserimento Pensile

MDBK171GB nero 252,00

Forno microonde con Grill
Design in acciaio inossidabile
Pannello di controllo con pulsanti
Timer 35 minuti
8 menu automatici: Patate, pasta, pizza, popcorn, verdura, bevande, carne, pesce.
Volume 17 litri
Potenza in uscita 700 W
Potenza di consumo 1050W
Potenza grill 1000 W
Dimensioni LxPxA (mm) 595x319.5x382
Inserimento Pensile

MDBK171GI inox 252,00

Le Aziende si riservano la facoltà di apportare in ogni momento le modifiche che riterranno opportune al fine di migliorare i prodotti. Pertanto i dati contenuti nel presente catalogo sono puramente indicativi.

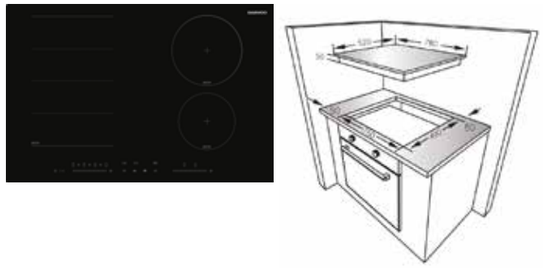

Piano cottura induzione 78 cm con zona flex su 1 lato
Vetro nero
Controllo Slider touch con timer
6 zone di cottura 1 zona flex 900W/1200W 1 x 160mm 400W/1800W 1 x 210mm 2100W/2500W
Heater boost per 6 zone
9 livelli di potenza
Heat Manager: mantenimento in caldo, fusione del cioccolato, frittura e bollitura
Power Break
Rilevatore di pentole
Indicatore di superficie calda
Blocco delle zone
Blocco bambini
Spegnimento automatico
Power management da 2 kW fino a 7,2kW
Potenza totale (kW) [max] 7,2
Dimensioni - LxPxA (mm) 780 x 520 x 56
Foro incasso: 750x490

H7IS50L1IT nero 706,00

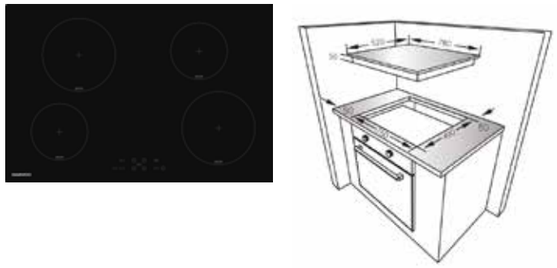

Piano cottura induzione 78cm
Vetro nero
Controllo touch toggle con timer
4 zone di cottura 2 x 160 mm 1400W/1800W 2 x 210mm 1500W/1700W
Heater boost per 4 zone
9 livelli di potenza
Power Break
Rilevatore di pentole
Indicatore di superficie calda
Blocco delle zone
Blocco bambini
Spegnimento automatico
Power management da 3 kW fino a 7,4kW
Potenza totale (kW) [max] 7,4
Dimensioni - LxPxA (mm) 780 x 20 x 56
Foro incasso: 750x490

H7IT37M1IT nero 480,00

Piano cottura induzione 60 cm con zona flex su 1 lato
Vetro nero
Controllo touch slider con timer
6 zone di cottura 1 zona flex 900W/1200W 1 x 160 mm 1400W/1800W 1 x 210mm 2100W/2500W
Heater boost: per 6 zone
9 livelli di potenza
Heat Manager: mantenimento in caldo, fusione del cioccolato, frittura e bollitura
Power Break
Rilevatore di pentole
Indicatore di superficie calda
Blocco delle zone
Blocco bambini
Spegnimento automatico
Power management da 2 kW fino a 7,2kW
Potenza totale (kW) [max] 7,2
Dimensioni - LxPxA (mm) 590 x 520 x 56
Foro incasso: 560x490

H6IS50L1IT nero 658,00

Piano cottura induzione 60 cm
Vetro nero
Controllo Touch Multi slider con timer
4 zone di cottura 2 x 160mm 1400W/1800W 2 x 210mm 1500W/1700W
Heater Boost per 4 zone
9 livelli di potenza
Power Break
Rilevatore di pentole
Indicatore di superficie calda
Blocco delle zone
Blocco bambini
Spegnimento automatico
Power management da 3 kW fino a 7,4kW
Potenza totale (kW) [max] 7,4
Dimensioni - LxPxA (mm) 590 x 520 x 56
Foro incasso: 560x490

H6IM37M1IT nero 468,00

Le Aziende si riservano la facoltà di apportare in ogni momento le modifiche che riterranno opportune al fine di migliorare i prodotti. Pertanto i dati contenuti nel presente catalogo sono puramente indicativi.

Piano cottura induzione 60 cm con funzione Bridge
Vetro nero
Controllo touch slider con timer
4 zone di cottura 3 x 160mm 1400W/1800W 1 x 210mm 2100W/2500W
Heater Boost per 4 zone
9 livelli di potenza
Heat Manager: mantenimento in caldo, fusione del cioccolato, frittura e bollitura
Power Break
Rilevatore di pentole
Indicatore di superficie calda
Blocco delle zone
Blocco bambini
Spegnimento automatico
Power management da 3 kW fino a 7,4kW
Potenza totale (kW) [max] 7,4
Dimensioni - LxPxA (mm) 590 x 520 x 56
Foro incasso: 560x490

H6IS35M1IT nero 442,00

Piano cottura induzione 60 cm
Vetro nero
Controllo Touch toggle con timer
4 zone di cottura 2 x 160mm 1400W/1800W 2 x 210 mm 1500W/1700W
Heater boost per 4 zone
9 livelli di potenza
Power Break
Rilevatore di pentole
Indicatore di superficie calda
Blocco delle zone
Blocco bambini
Spegnimento automatico
Power management da 3 kW fino a 7,4kW
Potenza totale (kW) [max] 7,4
Dimensioni - LxPxA (mm) 590 x 520 x 56
Foro incasso: 560x490

H6IT37L1IT nero 380,00

Piano cottura induzione 30 cm
Vetro nero
Controllo Touch Toggle con timer
2 zone di cottura 1 x 160 mm 1400W/1800W 1 x 200mm 2100W/2500W
Heater Boost per 2 zone
9 livelli di potenza
Power Break
Rilevatore di pentole
Indicatore di superficie calda
Blocco delle zone
Blocco bambini
Spegnimento automatico
Potenza totale (kW) [max] 7,4
Dimensioni - LxPxA (mm) 290 x 520 x 56
Foro incasso: 270x490

H3IT25L1IT nero 304,00

Principali Caratteristiche

Heater Boost
Aumenta la potenza della zona di riscaldamento per fornire un'estrema intensità di calore alla pentola

Heat Manager
Preimpostazione della giusta potenza, grazie alle funzioni speciali, per evitare bruciature e risparmio di tempo

Timer
E' possibile impostare timer indipendenti (da 1 a 99 minuti) per lo spegnimento automatico di ciascuna zona.

Power Break
Mette in pausa tutte le zone e le riavvia con gli stessi livelli di potenza. Mantiene calde le zone in pausa.

Le Aziende si riservano la facoltà di apportare in ogni momento le modifiche che riterranno opportune al fine di migliorare i prodotti. Pertanto i dati contenuti nel presente catalogo sono puramente indicativi.

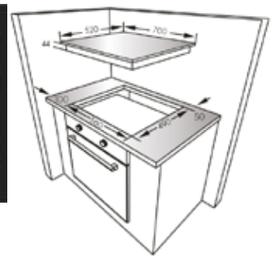

Piano cottura gas 70 cm
Design Full Glass/Total Black
Colore nero
5 zone di cottura 1 bruciatore ausiliario 1000W 2 bruciatori semirapidi 1750W 1 bruciatore rapido 3000W
1 bruciatore Wok 3600W
Griglie in ghisa
Coprispartifiamma piatti in ghisa
Dispositivo di interruzione della fiamma
Kit di conversione a gas GPL
Potenza totale (kW) [max] 11,1
Dimensioni - LxPxA (mm) 700 x 520 x 44
Foro incasso: 560x490

H7G51H3IT nero 342,00

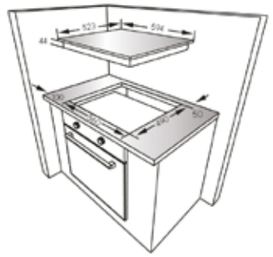

Piano cottura a gas 60 cm
Design Full Glass
Colore nero
Comando a manopola frontale
4 zone di cottura 1 bruciatore ausiliario 1000W 2 bruciatori semirapidi 1750W 1 bruciatore Wok 3600W
Griglie in ghisa
Coprispartifiamma in ghisa
Dispositivo di interruzione della fiamma
Kit di conversione a gas GPL
Potenza totale (kW) [max] 8,1
Dimensioni - LxPxA (mm) 594 x 523 x 44
Foro incasso: 560x490

H6G41M2IT nero 276,00

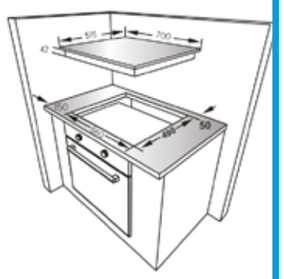

Piano cottura gas 70 cm
Design in metallo
Colore inox
5 zone di cottura 1 bruciatore ausiliario 1000W 2 bruciatori semirapidi 1750W 1 bruciatore rapido3000W
1 bruciatore Wok 3600W
Griglie in ghisa
Coprispartifiamma piatti in ghisa
Dispositivo di interruzione della fiamma
Kit di conversione a gas GPL
Potenza totale (kW) [max] 11,1
Dimensioni - LxPxA (mm) 700 x 515 x 42
Foro incasso: 560x490

H7G51M2IT inox 334,00

Piano cottura a gas 70 cm
Design in metallo
Colore inox
5 zone di cottura 1 bruciatore ausiliario 1000W 2 bruciatori semirapidi 1750W 1 bruciatore rapido 3000W
1 bruciatore Wok 3600W
Griglie in piattina
Coprispartifiamma in piattina
Dispositivo di interruzione della fiamma
Kit di conversione a gas GPL
Potenza totale (kW) [max] 11,1
Dimensioni - LxPxA (mm) 700 x 515 x 42
Foro incasso: 560x490

H7G51L2IT inox 254,00

Le Aziende si riservano la facoltà di apportare in ogni momento le modifiche che riterranno opportune al fine di migliorare i prodotti. Pertanto i dati contenuti nel presente catalogo sono puramente indicativi.

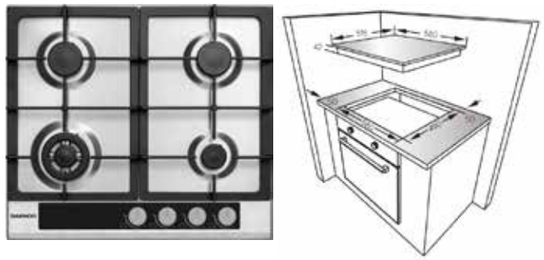

Piano cottura a gas 60 cm
Design in metallo
Colore inox
Comando a manopola frontale
4 zone di cottura 1 bruciatore ausiliario 1000W
2 bruciatori semirapidi 1750W 1 bruciatore Wok 3600W
Griglie in ghisa
Coprispartifiamma in ghisa
Dispositivo di interruzione della fiamma
Kit di conversione a gas GPL
Potenza totale (kW) [max] 7,7
Dimensioni - LxPxA (mm) 580 x 515 x 42
Foro incasso: 560x490

H6G41M1IT inox 256,00

Piano cottura a gas 60 cm
Design in metallo
Colore inox
4 zone di cottura 1 bruciatore ausiliario 1000W
2 bruciatori semirapidi 1750W 1 bruciatore Wok 3600W
Griglie in piattina
Coprispartifiamma in piattina
Dispositivo di interruzione della fiamma
Kit di conversione a gas GPL
Potenza totale (kW) [max] 7,7
Dimensioni - LxPxA (mm) 580 x 515 x 42
Foro incasso: 560x490

H6G41L2IT inox 220,00

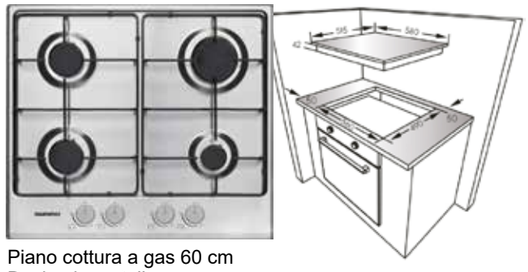

Piano cottura a gas 60 cm
Design in metallo
Colore inox
4 zone di cottura 1 bruciatore ausiliario 1000W 2 bruciatori semirapidi 1750W 1 bruciatore rapido 3000W
Griglie in piattina
Coprispartifiamma in piattina
Dispositivo di interruzione della fiamma
Kit di conversione a gas GPL
Potenza totale (kW) [max] 7,7
Dimensioni - LxPxA (mm) 580 x 515 x 42
Foro incasso: 560x490

H6G40L2IT inox 176,00

Caratteristiche principali dei piani cottura a gas

Dispositivo di interruzione della fiamma

Accensione

Bruciatori:
Ausiliario 1000W
Semi rapido 1750W
Rapido 3000W

Fiamma tripla 3200W
Bruciatore Wok
Disponibile per il piano cottura in metallo 60 cm

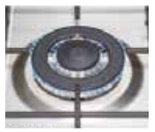

Fiamma tripla 3600W
Bruciatore Wok

Le Aziende si riservano la facoltà di apportare in ogni momento le modifiche che riterranno opportune al fine di migliorare i prodotti. Pertanto i dati contenuti nel presente catalogo sono puramente indicativi.

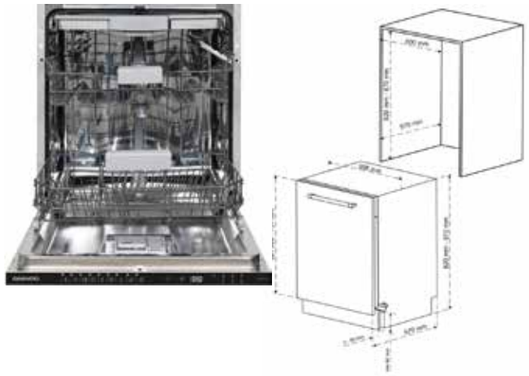

Lavastoviglie Scomparsa Totale 60cm
Capacità 15 coperti / 9 Programmi
Classe energetica D
44 dBA
3 cestelli
Sistema di asciugatura con ventola
Motore inverter
Funzioni: Mezzo carico, Autopulizia, Partenza ritardata, Mini 14 (Jet Wash) Smart 30°C-50°C, Rapido 30', Smart 50°C-60°C, Eco Smart 60°C-70°C, Super 50', DualPro Wash, Igiene 70°C Autodoor, Filtro Antibatterico, Sliding Door, Motore Inverter, Extra Rapido, Easy Tray
Dimensioni LxPxA (mm) 598 x 550 x 820

DI549FW44D 682,00

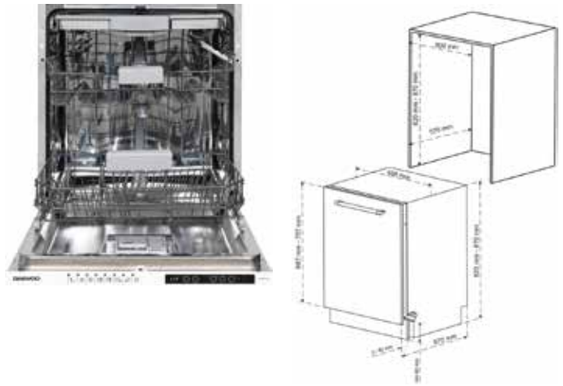

Lavastoviglie Scomparsa Totale 60cm
Capacità 15 coperti / 8 Programmi
Classe energetica E
47 dBa
3 cestelli
Sistema di asciugatura con ventola
Motore universale
Funzioni: Mezzo carico, Autopulizia, Partenza ritardata, Prelavaggio, Intensivo 65°C, Clean +55°C, Easy Care 60 °C, Eco, Super 50', Rapido 30, Delicato 40°C
Extra Asciugatura
Easy Tray
Sliding Door
Dimensioni LxPxA (mm) 598 x 550 x 820

DI228FW45E 608,00

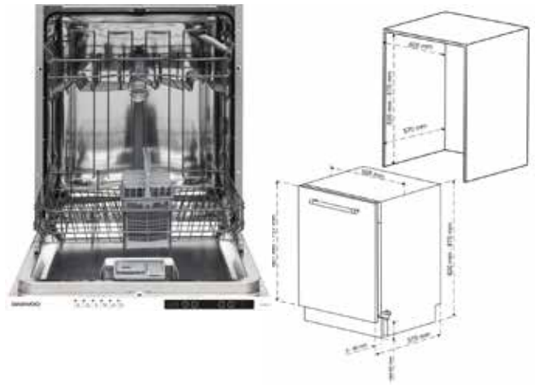

Lavastoviglie Scomparsa Totale 60cm
Capacità 13 coperti / 6 Programmi
Classe Energetica E
49 dBA
2 Cestelli
Sistema di asciugatura attivo
Funzioni: Mezzo carico, Autopulizia, Partenza ritardata
Sliding Door
Filtro Antibatterico
Lavaggio Rapido, Prelavaggio, Intensivo 65°C, Eco, Super 50', Rapido 30', Igiene 70'C, Lavaggio Rapido
Dimensioni LxPxA (mm) 598 x 550 x 820

DI1E6FW49E 518,00

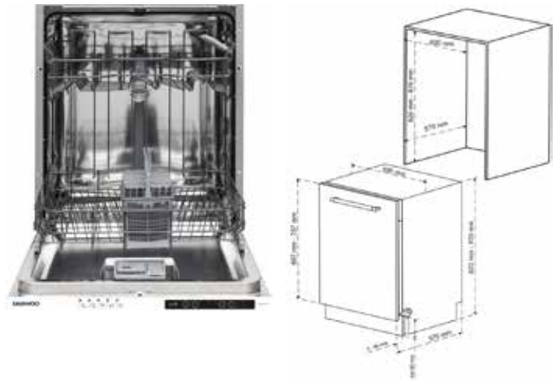

Lavastoviglie Scomparsa Totale 60cm
Capacità 13 coperti / 5 Programmi
Classe Energetica E
52 dBA
2 Cestelli
Sistema di asciugatura attivo
Funzioni: Mezzo carico, Autopulizia, Partenza ritardata, Prelavaggio, Intensivo 65°C, Eco, Super 50', Rapido 30'.
Filtro Antibatterico
Sliding Door
Lavaggio Rapido
Dimensioni LxPxA (mm) 598 x 550 x 820

DI145FW52E 480,00

Le Aziende si riservano la facoltà di apportare in ogni momento le modifiche che riterranno opportune al fine di migliorare i prodotti. Pertanto i dati contenuti nel presente catalogo sono puramente indicativi.

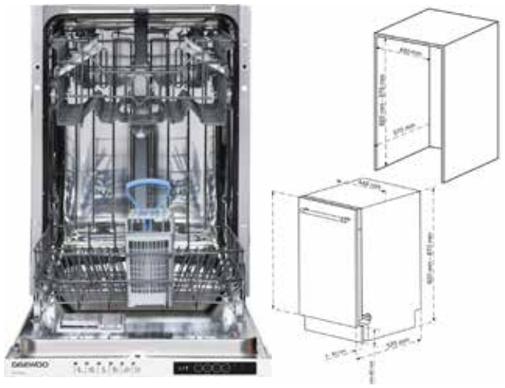

Lavastoviglie Scomparsa Totale 45cm
Capacità 10 coperti / 6 Programmi
Classe Energetica E
49 dBA
2 cestelli
Sistema di asciugatura attivo
Funzioni: Mezzo carico, Autopulizia, Partenza ritardata, Prelavaggio, Intensivo 65°C, Eco, Super 50', Rapido 30', Igiene 70'C.
Filtro Antibatterico
Sliding Door
Lavaggio Rapido
Dimensioni LxPxA (mm) 448 x 550 x 820

DI1E6SW49E 550,00

Principali Caratteristiche

Igiene

Lo speciale programma Igiene di Daewoo garantisce la massima igiene con un lavaggio ad alta temperatura. Il speciale programma che elimina il 99,9999% di tutti i batteri è stato testato e approvato dall'Istituto di prova tedesco VDE

Motore Inverter

Il nostro motore Digital Drive Inverter garantisce prestazioni superiori. La pressione variabile della pompa aggiunge nuovi e versatili modi di lavare le piatti.

Autodoor

Con un risparmio energetico, AutoDoor è una tecnologia che aumenta l'efficienza della asciugatura aprendo la porta della lavastoviglie alla fine del ciclo, per rilasciare l'aria calda.

Easy Tray

Il cestello superiore per le posate è stato progettato per forchette, cucchiai e coltelli, pinze lunghe e piccoli oggetti.
È possibile estrarre le stoviglie insieme al 3° cestello dopo il lavaggio. Il cesto portaposate superiore è composto da due pezzi; è possibile estrarre la parte sinistra o destra del cestello superiore per ottenere più spazio per le stoviglie nel cestello superiore.

Mezzo Carico

La tecnologia Eco Friendly a mezzo carico garantisce prestazioni di lavaggio quando la lavastoviglie non è a pieno carico, si utilizza solo il cestello inferiore o superiore o entrambi, se necessario, utilizzando l'opzione di mezzo carico. La tecnologia a mezzo carico consente di risparmiare energia e acqua riducendo il consumo.

Filtro Antibatterico

Utilizzando il filtro antibatterico, la crescita batterica sulla superficie del filtro è eliminata fino al 99%.

AquaZone

Aquazone è un deviatore meccanico che dirige l'acqua ai bracci di spruzzo inferiori o superiori. Con questo meccanismo, è possibile ottenere un consumo d'acqua di 9 lt.

Partenza Ritardata

L'orario di inizio di un programma può essere ritardato, ad esempio per beneficiare di tariffe economiche per l'elettricità. È possibile selezionare un di avvio ritardato tra 1 ora e 24 ore.

Extra Rapido

L'opzione extra veloce riduce la durata del programma mentre aumenta la temperatura e la pressione dell'acqua per garantire un'elevata qualità di lavaggio con una durata più breve.

Le Aziende si riservano la facoltà di apportare in ogni momento le modifiche che riterranno opportune al fine di migliorare i prodotti. Pertanto i dati contenuti nel presente catalogo sono puramente indicativi.

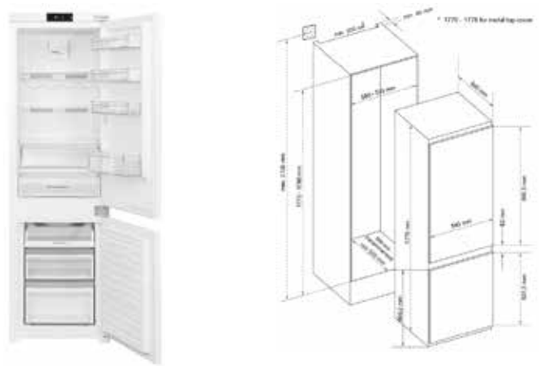

Frigocongelatore Combinato
Tecnologia di Raffreddamento High-Tech No Frost
Sbrinamento automatico e nessun miscuglio di odori
Daily Zone, cassetto a zero gradi nel frigorifero
Display Elettronico sul Pannello Superiore e
Controllo della Temperatura
4 Ripiani nella porta per un utilizzo flessibile di bottiglie e alimenti
Vassoio Scorrevole nel congelatore
Opti-CrispZone/No mix odori/Porta Reversibile /
Controllo umidità/Senza ghiaccio/Protezione congelatore
Ripiani in vetro Temperato
Volume Netto - Totale (L) 233 / Volume Netto - Frigorifero (L) 170
Volume Netto - Congelatore (L) 63
Classe Energetica E / Classe Climatica T/SN
Silenziosità 38 dB
Dimensioni - LxPxA (mm) 540 x 545 x 1770

CKM2763EILA2EU 784,00

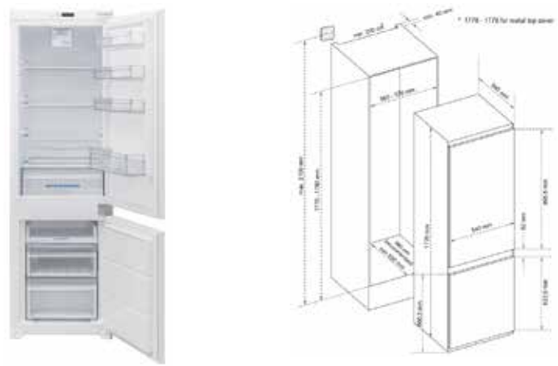

Frigocongelatore Combinato
Tecnologia di Raffreddamento Frost Free Freezer Shield
Sbrinamento Automatico per Frigorifero e Congelatore
Nessun miscuglio di odori tra Frigorifero e Congelatore
Display Elettronico sul Pannello Superiore e
Controllo della Temperatura
Opti-CrispZone con Controllo dell'Umidità per Condizioni di Conservazione Ottimali per Frutta e Verdura
4 Ripiani nella porta per utilizzo flessibile di bottiglie e alimenti
Vassoio Scorrevole nel congelatore
Opti-CrispZone/No mix odori/Porta Reversibile/
Controllo umidità/Senza ghiaccio/Protezione congelatore
Volume Netto - Totale (L) 243 / Vol. Netto - Frigorifero (L) 180
Volume Netto - Congelatore (L) 63
Classe Energetica E / Classe Climatica T/N
Silenziosità 41 dB
Dimensioni - LxPxA (mm) 540 x 545 x 1770

CKF2761EIPA0 708,00

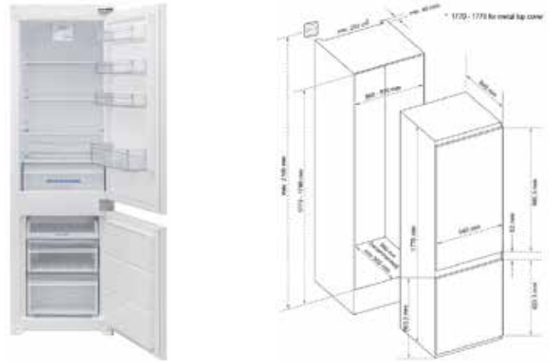

Frigocongelatore Combinato
Tecnologia di Raffreddamento Frost Free - Freezer Shield
Sbrinamento Automatico per Frigorifero e Congelatore
Nessun Miscuglio di odori tra Frigorifero e Congelatore
Termostato Meccanico e Controllo della Temperatura
Opti-CrispZone con Controllo dell'Umidità per Condizioni di Conservazione Ottimali per Frutta e Verdura
4 Ripiani nella porta con utilizzo flessibile per bottiglie e alimenti
Vassoio Scorrevole nel congelatore
Opti-CrispZone/No mix odori/Porta Reversibile
Controllo Umidità/Senza ghiaccio Protezione congelatore
Volume Netto - Totale (L) 243Volume Netto - Frigorifero (L) 180
Volume Netto - Congelatore (L) 63
Classe Energetica E / Classe Climatica T/N
Silenziosità 41 dB
Dimensioni - LxPxA (mm) 540 x 545 x 1770

CKF2761EIMA0 678,00

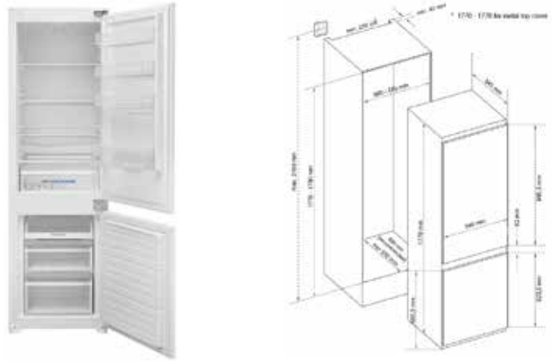

Frigocongelatore Combinato
Tecnologia di Raffreddamento Lil Frost
Ridotta formazione di ghiaccio che richiede minimo sbrinamento manuale per frigorifero e congelatore
Nessun miscuglio di odori tra Frigorifero e Congelatore
Termostato Meccanico e Controllo della Temperatura
Opti-CrispZone con controllo dell'umidità per condizioni di conservazione ottimali per Frutta e Verdura
Ripiani Regolabili in Vetro Temperato nel Frigorifero
4 Ripiani nella porta per utilizzo flessibile per Bottiglie e Alimenti
Vassoio Scorrevole nel congelatore
Opti-CrispZone/No mix di odori/Porta Reversibile
Ripiani in vetro temperato
Volume Netto - Totale (L) 25/Volume Netto - Frigorifero (L) 181
Volume Netto - Congelatore (L) 70
Classe Energetica E / Classe Climatica ST/N / Silenziosità 38 dB
Dimensioni - LxPxA (mm) 540 x 545 x 1770

CKL2764EIMA0 604,00

Le Aziende si riservano la facoltà di apportare in ogni momento le modifiche che riterranno opportune al fine di migliorare i prodotti. Pertanto i dati contenuti nel presente catalogo sono puramente indicativi.

Frigocongelatore doppia porta BI
210 lt netti
Lil Frost
Rumorosità 38 db
Classe energetica E
Dimensioni - LxPxA (mm) 545 x 550 x 1445

CTL2630EIMA0 480,00

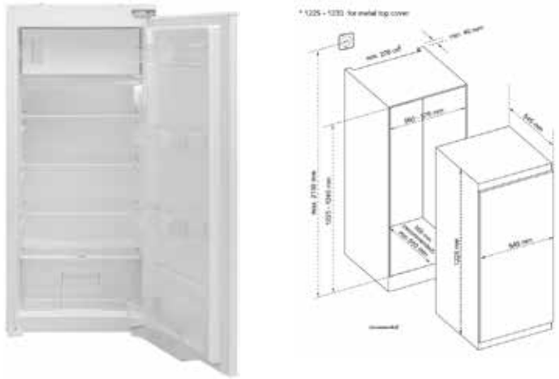

Frigo Monoporta - AUTOPORTANTE
Tecnologia di Raffreddamento Statico
Display Elettronico Interno Laterale e
Controllo della Temperatura
Opti-CrispZone con controllo dell'umidità per condizioni
di conservazione ottimali
Ripiani regolabili in vetro temperato
Vassoio del ghiaccio nel Congelatore
4 Ripiani sulla porta, con utilizzo flessibile per
Bottiglie e Alimenti
Opti-Crisp Zone/Raffreddamento Statico/Porta Reversibile
Volume Netto -Totale (L) 187 / Volume Netto-Frigorifero (L) 170
Volume Netto - Congelatore (L) 17
Classe Energetica E / Classe Climatica N
Silenziosità 38 dB
Dimensioni - LxPxA (mm) 540 x 545 x 1225

CDS2407EIEA0 524,00

Frigo Sottotavolo
Tecnologia di Raffreddamento Statico
Installazione sottotop
Termostato Meccanico e Controllo della Temperatura
Ripiani Regolabili in Vetro Temperato nel Frigorifero
2 Ripiani sulla porta,per Bottiglie e Alimenti
Porta Reversibile Installazione DOD(cerniera porta su porta)
Congelatore a 4 Stelle per una conservazione ottimale
Opti-Crisp Zone/Raffreddamento Statico/Porta Reversibile
Ripiani in Vetro Temperato
Vol. Netto - Totale (L) 115 / Volume Netto - Frigorifero (L) 98
Vo. Netto - Congelatore (L) 17
Classe Energetica E / Classe Climatica SN
Silenziosità 39 dB
Dimensioni - LxPxA (mm) 595x548x818

CDS1600EIMA0 572,00

Principali Caratteristiche

Opti-Crisp Zone
Il cassetto Crisper è un scomparto ideale per frutta e verdura, per mantenerle fresche e croccanti.

Frost Free
Due sistemi di raffreddamento indipendenti e dedicati massimizzano i risultati di raffreddamento e congelamento, garantendo scomparti senza ghiaccio e impedendo la mescolazione di odori.

Cerniera DOD
Fornisce un meccanismo di porta stabile e un'installazione fissa, offrendo allo stesso tempo facilità di utilizzo.

Zona Quotidiana
Il cassetto Chill consente di conservare alimenti freschi come carne, pesce e alimenti quotidiani.

Tecnologia Aria Fresca Controllo Dual
Grazie alla circolazione dell'aria separata fornita dal sistema di raffreddamento No Frost High-Tech, mantiene la freschezza e il sapore delle degli alimenti, impedendo la perdita di umidità nello scomparto del frigorifero.

Controllo Elettronico
Dove è possibile regolare la temperatura dei comparti frigorifero e congelatore indipendentemente.

Zona Converti
La tecnologia Converti Zone consente all'utente finale di utilizzare il cassetto come crisper o chiller.

Senza Odori
Grazie alla circolazione dell'aria separata fornita dal sistema di raffreddamento No Frost High-Tech, impedisce il trasferimento di odori tra frigorifero e congelatore.

Zero Clearance
Puoi posizionare il frigorifero accanto al muro o agli armadietti e la porta può essere facilmente aperta senza bisogno di spazio aggiuntivo a 90°.

Controllo dell'Umidità Tecnologia
Grazie ai canali d'aria, il livello di umidità può essere regolato in modo preciso per mantenere fresche e croccanti frutta e verdura.

Lil Frost
Grazie all'evaporatore avvolgente, la tecnologia Lil-Frost fornisce una temperatura più fredda, ottenendo un'area di sbrinamento manuale e più spazio di conservazione flessibile rispetto alla tecnologia di raffreddamento statico convenzionale.

Porta Reversibile
A seconda della posizione del frigorifero, puoi regolare la direzione di apertura della porta grazie alla caratteristica di facile inversione.

Filtro Verde
Il gas etilene è naturalmente prodotto dalla frutta e verdura mature ed è talvolta definito come l'ormone dell'invecchiamento. Quando il gas etilene è prodotto in un ambiente chiuso come il frigorifero, viene rassorbito dalla frutta e verdura, che ne accelera il deterioramento e quindi di invecchiamento/maturazione. La Tecnologia del Filtro Verde di Daewoo elimina il gas etilene (un sottoprodotto degli alimenti freschi) all'interno del crisper. Con questo metodo, massimizza la durata degli alimenti freschi, in particolare delle verdure verdi.

Ion-Tech Naturale
Cattura ioni negativi nell'aria. Questi ioni negativi neutralizzano particelle di odori sgradevoli e polvere nell'aria a causa di un'attrazione elettrica. Rimuovendo queste particelle dall'aria nel frigorifero, Ion-Tech Naturale migliora la qualità dell'aria ed elimina gli odori.

Freezer Shield
Gli elettrodomestici convenzionali per la refrigerazione possono funzionare a una temperatura ambiente minima di 10°C. Tuttavia, con la nuova tecnologia Freezer Shield, gli elettrodomestici Daewoo possono funzionare anche se la temperatura ambiente è bassa fino a meno 15°C, ad esempio nella posizione di elettrodomestici in garage o sul balcone.

Illuminazione Laterale
Illumina il frigorifero con una luminosità migliorata attraverso LED posizionati strategicamente sui lati.

Inverter Digital Drive
Offre raffreddamento silenzioso, efficiente dal punto di vista energetico e preciso, regolando la sua velocità e potenza in base alle esigenze di raffreddamento dell'elettrodomestico.

Ripiani in Vetro Temperato
Fornisce una soluzione di conservazione sicura e resistente, aggiungendo un'estetica moderna all'apparecchio.

Raffreddamento Statico
Sistema di raffreddamento che richiede sbrinamento con prestazioni e condizioni ottimali.

Compartimento Congelatore a 4 stelle
Condizioni di conservazione perfette per gli alimenti congelati.

2 Cassetti + 1 Vassoio Scorrevole nel Congelatore
Uso facile e semplice nel congelatore che garantisce una conservazione flessibile.

Lavabiancheria da incasso
Capacità di 8 kg (51 litri)
Velocità di centrifuga 1400 giri/min
Classe Energetica B
Programma rapido di lavaggio di 15 minuti
15 programmi
Timer partenza ritardata fino a 23 ore
Protezione automatica antitrabocco
Sistema Ecologico
Cestello oscillante
Protezione dal sovraccarico
Funzione Enevirologic, riconoscimento automatico del carico
Programma Allergy – Safe
Programma Twinjet, doppio spruzzo di lavaggio
Programma Intensivo / Swing Cabinet / Display LED Bianco
Diametro porta 47 / Cestello Oscillante / Segnale acustico
Rilevamento perdite
Tipo di Motore Digital Drive Inverter
Dimensioni - LxPxA (mm) 597 x 544 x 817

WMIC84XWB1IT 658,00

Lavabiancheria da incasso
Capacità di 7 kg (49 litri)
Velocità di centrifuga 1400 giri/min
Classe Energetica D
Programma rapido di lavaggio di 15 minuti
15 programmi
Timer partenza ritardata fino a 23 ore
Protezione automatica antitrabocco
Sistema Ecologico
Protezione dal sovraccarico
Funzione Enevirologic, riconoscimento automatico del carico
Programma Allergy – Safe
Programma Twinjet, doppio spruzzo di lavaggio
Programma Intensivo
Swing Cabinet
Display LED Bianco
Diametro porta 47 cm
Cestello Oscillante / Segnale acustico / Rilevamento perdite
Dimensioni - LxPxA (mm) 597 x 544 x 817

WMIB74XWD 594,00

Principali Caratteristiche

Enviro-logic
Un sofisticato sistema eco-logico rileva quando la macchina è a metà carico, in modo che il consumo di energia può essere automaticamente fino al 50% e il consumo di acqua e la durata dei programmi, risparmiando tempo, energia e denaro.

Digital Drive Inverter
Efficienza superiore, maggiore affidabilità, livelli di rumorosità ridotti e una maggiore durata sono tutti garantiti dal motore Digital Drive Inverter Motor.

Allergy Safe
Lo speciale programma fornisce igiene completa fino al 99,9%. Riduce gli allergeni e i batteri più comuni.

Swing Cabinet
Il design esclusivo aumenta larigidità della macchina e allo stesso tempo riduce i livelli di rumore.

Delay Timer
Partenza Ritardata del Lavaggio consente di caricare la lavatrice, impostare preventivamente il programma più opportuno e selezionare l'orario di avvio del lavaggio.

DAEWOO

ELETTRODOMESTICI DA INCASSO DAEWOO

Frigorifero Multidoor pet inox
Tecnologia di Raffreddamento High-Tech No Frost
Sbrinamento Automatico per Frigorifero e Congelatore
Nessun miscuglio di odori tra Frigorifero e Congelatore
Display Elettronico on Door sul Pannello Superiore e Controllo della Temperatura
Opti-CrispZone con Controllo dell'Umidità per Condizioni di Conservazione Ottimali per Frutta e Verdura
6 Ripiani nella porta per utilizzo flessibile di bottiglie e alimenti
Zona Converti per gestire al meglio la Temperatura del Cassetto a seconda degli alimenti
2 Vassoi Scorrevoli nel congelatore
Senza ghiaccio/Protezione congelatore
Freezer Sheild
Volume Netto - Totale (L) 488/Volume Netto - Frigorifero (L) 322
Volume Netto - Congelatore (L) 166
Classe Energetica E/ Classe Climatica T/SN
Silenziosità 39 dB
Dimensioni - LxPxA (mm) 840 x 690 x 1790

CMM0620EPRA0 1.454,00

Frigocongelatore Combinato pet inox 70 CM
Tecnologia di Raffreddamento High-Tech No Frost
Sbrinamento Automatico per Frigorifero e Congelatore
Nessun miscuglio di odori tra Frigorifero e Congelatore
Display Elettronico on Door sul Pannello Superiore e Controllodella Temperatura
Opti-CrispZone con Controllo dell'Umidità per Condizioni di Conservazione Ottimali per Frutta e Verdura
4 Ripiani nella porta per utilizzo flessibile di bottiglie e alimenti
Zona Quotidiana per conservare al meglio carne,pesce e prodotti caseari
Porta Reversibile con cerniera scorrevole. Facile da Installare
Controllo umidità/Senza ghiaccio/Protezione congelatore
Ripiani in Vetro Temperato
Volume Netto - Totale (L) 481/Volume Netto - Frigorifero (L) 344
Volume Netto - Congelatore (L) 137
Classe Energetica E / Classe Climatica T/SN
Silenziosità 41 dB
Dimensioni - LxPxA (mm) 700 x 712 x 1920

CKM0492EPRA0 1.074,00

Frigocongelatore Combinato pet inox
Tecnologia di Raffreddamento High-Tech No Frost
Sbrinamento Automatico per Frigorifero e Congelatore
Nessun miscuglio di odori tra Frigorifero e Congelatore
Display Elettronico Interno e Controllo della Temperatura
Opti-CrispZone con Controllo dell'Umidità per Condizioni di Conservazione Ottimali per Frutta e Verdura
4 Ripiani nella porta per utilizzo flessibile di bottiglie e alimenti
Porta Reversibile con cerniera scorrevole. Facile da Installare
Controllo umidità/Senza ghiaccio/Protezione congelatore
Freezer Shield
Volume Netto - Totale (L) 367/Volume Netto - Frigorifero (L) 266
Volume Netto - Congelatore (L) 101
Classe Energetica E / Classe Climatica T/SN
Silenziosità 39 dB
Dimensioni - LxPxA (mm) 595 x 650 x 2010

CKM0383EPNA0 822,00

Frigocongelatore Combinato pet inox
Tecnologia di Raffreddamento High-Tech No Frost
Sbrinamento Automatico per Frigorifero e Congelatore
Nessun miscuglio di odori tra Frigorifero e Congelatore
Display Elettronico Interno e Controllo della Temperatura
Opti-CrispZone con Controllo dell'Umidità per Condizioni di Conservazione Ottimali per Frutta e Verdura
3 Ripiani nella porta per utilizzo flessibile di bottiglie e alimenti
Porta Reversibile con cerniera scorrevole. Facile da Installare
Controllo umidità/Senza ghiaccio/Protezione congelatore
Ripiani in Vetro Temperato
Freezer Shield
Volume Netto - Totale (L) 331/Volume Netto - Frigorifero (L) 230
Volume Netto - Congelatore (L) 331
Classe Energetica E / Classe Climatica ST/SN
Silenziosità 39 dB
Dimensioni - LxPxA (mm) 595 x 650 x 1860

CKM0373ELNA0 748,00

Le Aziende si riservano la facoltà di apportare in ogni momento le modifiche che riterranno opportune al fine di migliorare i prodotti. Pertanto i dati contenuti nel presente catalogo sono puramente indicativi.

DAEWOO

Le Aziende si riservano la facoltà di apportare in ogni momento le modifiche che riterranno opportune al fine di migliorare i prodotti. Pertanto i dati contenuti nel presente catalogo sono puramente indicativi.

PIANI ASP. | BOSCH | LG | GORENJE | DAEWOO | FOSTER | SCHOCK | PLADOS | APELL | MISCELATORI | CAPPE | CANTINE | ACCESSORI | LIBERO POSIZIONAMENTO

LAVELLO FT / FTS MILANELLO - COD. 1034 050

FT
SPT

AISI 304 Spazzolato - Dimensioni: 806x520
1 vasca: 750x374
incasso FT: vedi sito web - incasso FTS: 789x503
piletta: automatica tipo Space Push (PO) 3½

In dotazione: 2 griglie Black Milanello (8100 602)

€ 1.424,00

LAVELLO FT / FTS MILANELLO - COD. 1034 056

AISI 304 Gun Metal - Dimensioni: 806x520
1 vasca: 750x374
incasso FT: vedi sito web - incasso FTS: 789x503
piletta: automatica tipo Space Push (PO) 3½

In dotazione: 2 griglie Black Milanello (8100 602)

€ 2.616,00

LAVELLO ST MILANELLO - COD. 1034 850

ST

AISI 304 Spazzolato - vasca: 750x374
dimensioni: 790x466 - incasso: v. sito web
piletta: 3½” Gun Metal

In dotazione: 2 griglie Black Milanello (8100 602)

€ 1.160,00

LAVELLO ST MILANELLO - COD. 1034 856

AISI 304 Gun Metal - vasca: 750x374
dimensioni: 790x466 - incasso: v. sito web
piletta: 3½” Gun Metal

In dotazione: 2 griglie Black Milanello (8100 602)

€ 2.330,00

PIANO COTTURA SERIE MILANELLO - 7682 000

FT
SPT

AISI 304 spazzolato
Griglie in ghisa e coprispartifiamma smaltati.
Bruciatori Flat - Potenza tot. 10.250 W
Doppia corona: 4.000 W
Accensione elettrica Valvolatura di sicurezza

€ 1.358,00

PIANO COTTURA SERIE MILANELLO - 7682 006

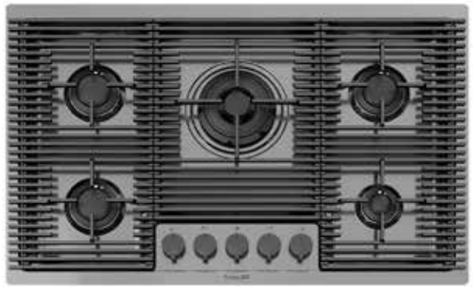

AISI 304 Gun Metal
Griglie in ghisa e coprispartifiamma smaltati.
Bruciatori Flat - Potenza tot. 10.250 W
Doppia corona: 4.000 W
Accensione elettrica Valvolatura di sicurezza

€ 1.902,00

Le Aziende si riservano la facoltà di apportare in ogni momento le modifiche che riterranno opportune al fine di migliorare i prodotti. Pertanto i dati contenuti nel presente catalogo sono puramente indicativi.

PIANI ASP. | BOSCH | LG | GORENJE | DAEWOO | FOSTER | SCHOCK | PLADOS | APELL | MISCELATORI | CAPPE | CANTINE | ACCESSORI | LIBERO POSIZIONAMENTO

LAVELLO GALANTE - COD. 3780 000

FT
SPT
ST

Acciaio AISI 304 satinato
Dimensioni: 860 x 520 - 1 vasca: 830 x 350
Piletta 3½”

ESCLUSO ACCESSORI

€ 1.634,00

MISCELATORE ECLIPSE - COD. 8499 000

Miscelatore con canna girevole a scomparsa
con comando remoto - Cromato
Angolo di rotazione 360°
CANNA ABBATTIBILE

€ 902,00

GRIGLIA - COD. 8100 618

Griglie Foster Black Composit
Dimensioni: 420x390

€ 248,00

TAGLIERE - COD. 8643 117

Taglieri in legno Iroko
Dimensioni: 260x366

€ 76,00

VASCHETTA - COD. 8151 004

Vaschetta inox 5 scomparti
Dimensioni: 380 x 88
Scomparti amovibili

€ 200,00

Le Aziende si riservano la facoltà di apportare in ogni momento le modifiche che riterranno opportune al fine di migliorare i prodotti. Pertanto i dati contenuti nel presente catalogo sono puramente indicativi.

PIANI ASP. | BOSCH | LG | GORENJE | DAEWOO | FOSTER | SCHOCK | PLADOS | APELL | MISCELATORI | CAPPE | CANTINE | ACCESSORI | LIBERO POSIZIONAMENTO

PHANTOM - COD. 4340 001

FT incasso FT: vedi sito web*
SPT incasso SPT: 408 x 408 R16*

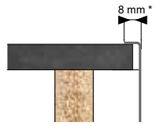

* Bordo sottile di soli 8 mm

Acciaio AISI 304 satinato
Dimensioni: 416 x 416 - 1 vasca: 400 x 400
Piletta 3½”

*Il foro incasso necessita di intaglio per l’alloggio
del troppo pieno (vedi sito web)

€ 516,00

PHANTOM - COD. 4350 001

FT incasso FT: vedi sito web*
SPT incasso SPT: 508 x 408 R16*

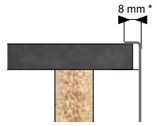

* Bordo sottile di soli 8 mm

Acciaio AISI 304 satinato
Dimensioni: 516 x 416 - 1 vasca: 500 x 400
Piletta 3½”

*Il foro incasso necessita di intaglio per l’alloggio
del troppo pieno (vedi sito web)

€ 592,00

PHANTOM - COD. 4371 001

FT incasso FT: vedi sito web*
SPT incasso SPT: 718 x 408 R16*

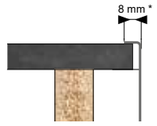

* Bordo sottile di soli 8 mm

Acciaio AISI 304 satinato
Dimensioni: 726 x 416 - 1 vasca: 710 x 400
Piletta 3½”

*Il foro incasso necessita di intaglio per l’alloggio
del troppo pieno (vedi sito web)

€ 704,00

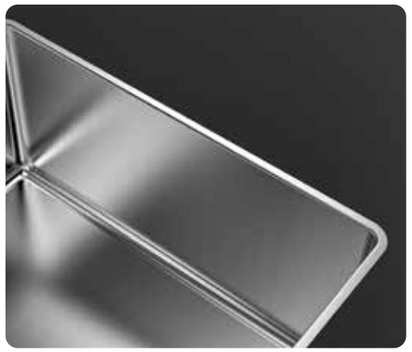

Le Aziende si riservano la facoltà di apportare in ogni momento le modifiche che riterranno opportune al fine di migliorare i prodotti. Pertanto i dati contenuti nel presente catalogo sono puramente indicativi.

PIANI ASP. | BOSCH | LG | GORENJE | DAEWOO | FOSTER | SCHOCK | PLADOS | APELL | MISCELATORI | CAPPE | CANTINE | ACCESSORI | LIBERO POSIZIONAMENTO

QUADRA EVO - COD. 1257 850

In dotazione: 2 griglie (8100 614 - 8100 615)

€ 920,00

Disponibile anche in versione PVD **Gun Metal** 1257 856

€ 2.098,00

ST incasso: 740 x 452 R5

Acciaio AISI 304 satinato
Dimensioni: 780 x 470 - 1 vasca: 740 x 430
Piletta 3,5”

Configurazione griglie Black a filo vasca

Configurazione griglie Black su fondo vasca

QUADRA EVO - COD. 1255 850

In dotazione: 1 griglia (8100 615)

€ 684,00

Disponibile anche in versione PVD **Gun Metal** 1255 856

€ 1.206,00

ST incasso: incasso: 530 x 452 R5

Acciaio AISI 304 satinato
Dimensioni: 570 x 470 - 1 vasca: 530 x 430
Piletta 3,5”

Configurazione griglie Black a filo vasca

Configurazione griglie Black su fondo vasca

PIANI ASP. | BOSCH | LG | GORENJE | DAEWOO | FOSTER | SCHOCK | PLADOS | APELL | MISCELATORI | CAPPE | CANTINE | ACCESSORI | LIBERO POSIZIONAMENTO

QUADRA EVO - COD. 1257 050

In dotazione: 2 griglie (8100 614 - 8100 615)

€ 952,00

Disponibile anche in versione PVD **Gun Metal** 1257 056

€ 2.132,00

FT incasso FT: vedi sito web*

SPT incasso SPT: 760 x 450*

Acciaio AISI 304 satinato
Dimensioni: 780 x 470 - 1 vasca: 740 x 430
Piletta 3½”

*Il foro incasso necessita di intaglio per l’alloggio del troppo pieno (vedi sito web)

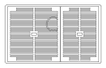
Configurazione griglie Black a filo vasca

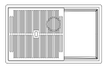
Configurazione griglie Black su fondo vasca

QUADRA EVO - COD. 1255 050

In dotazione: 1 griglia (8100 615)

€ 710,00

Disponibile anche in versione PVD **Gun Metal** 1255 056

€ 1.234,00

FT incasso FT: vedi sito web*

SPT incasso SPT: 550 x 450*

Acciaio AISI 304 satinato
Dimensioni: 570 x 470 - 1 vasca: 530 x 430
Piletta 3½”

*Il foro incasso necessita di intaglio per l’alloggio del troppo pieno (vedi sito web)

Configurazione griglie Black a filo vasca

Configurazione griglie Black su fondo vasca

Gamma completa di accessori

VASCHE KE R15 SOTTOTOP

KE R15 - COD. 2157 850

ST incasso: 710 x 400 R15

Acciaio AISI 304 satinato
Dimensioni: 750 x 440
1 vasca: 710 x 400
Piletta 3½”

€ 430,00

Disponibile anche in versione PVD

Gun Metal 2157 856		**€ 1.202,00**
Gold 2157 859		**€ 1.202,00**
Copper 2157 858		**€ 1.202,00**

KE R15 - COD. 2155 850

ST incasso: 500 x 400 R15

Acciaio AISI 304 satinato
Dimensioni: 540 x 440
1 vasca: 500 x 400
Piletta 3½”

€ 336,00

Disponibile anche in versione PVD

Gun Metal 2155 856		**€ 914,00**
Gold 2155 859		**€ 914,00**
Copper 2155 858		**€ 914,00**

KE R15 - COD. 2156 850

ST incasso: 400 x 400 R15

Acciaio AISI 304 satinato
Dimensioni: 440 x 440
1 vasca: 400 x 400
Piletta 3½”

€ 274,00

Disponibile anche in versione PVD

Gun Metal 2156 856		**€ 834,00**
Gold 2156 859		**€ 834,00**
Copper 2156 858		**€ 834,00**

Le Aziende si riservano la facoltà di apportare in ogni momento le modifiche che riterranno opportune al fine di migliorare i prodotti. Pertanto i dati contenuti nel presente catalogo sono puramente indicativi.

VASCHE KE R15 FILO TOP / SOPRATOP

KE R15 - COD. 2157 050

FT incasso FT: vedi sito web*
SPT incasso SPT: 730 x 420*

Acciaio AISI 304 satinato
Dimensioni: 750 x 440
1 vasca: 710 x 400
Piletta 3½”

*Il foro incasso necessita di intaglio per l’alloggio del troppo pieno (vedi sito web)

€ 504,00

GRIGLIA ESCLUSA

Disponibile anche in versione PVD

Gun Metal 2157 056		**€ 1.296,00**
Gold 2157 059		**€ 1.296,00**
Copper 2157 058		**€ 1.296,00**

KE R15 - COD. 2155 050

FT incasso FT: vedi sito web*
SPT incasso SPT: 520 x 420*

Acciaio AISI 304 satinato
Dimensioni: 540 x 440
1 vasca: 500 x 400
Piletta 3½”

*Il foro incasso necessita di intaglio per l’alloggio del troppo pieno (vedi sito web)

€ 362,00

GRIGLIA ESCLUSA

Disponibile anche in versione PVD

Gun Metal 2155 056		**€ 940,00**
Gold 2155 059		**€ 940,00**
Copper 2155 058		**€ 940,00**

KE R15 - COD. 2156 050

FT incasso FT: vedi sito web*
SPT incasso SPT: 420 x 420*

Acciaio AISI 304 satinato
Dimensioni: 440 x 440
1 vasca: 400 x 400
Piletta 3½”

*Il foro incasso necessita di intaglio per l’alloggio del troppo pieno (vedi sito web)

€ 324,00

GRIGLIA ESCLUSA

Disponibile anche in versione PVD

Gun Metal 2156 056		**€ 898,00**

Le Aziende si riservano la facoltà di apportare in ogni momento le modifiche che riterranno opportune al fine di migliorare i prodotti. Pertanto i dati contenuti nel presente catalogo sono puramente indicativi.

EVO - COD. 3216 05* - * VEDI VERSO

STD

3216 051 vasca dx
3216 052 vasca sx

incasso: 1140 x 480

Acciaio AISI 304 satinato
Dimensioni: 1160 x 500 - 1 vasca: 730 x 00
Piletta 3½"
Possibilità fori aggiuntivi

€ 424,00

EVO - COD. 3212 05* - * VEDI VERSO

STD

3212 051 vasche dx
3212 052 vasche sx

incasso: 1140 x 480

Acciaio AISI 304 satinato
Dimensioni: 1160 x 500 - 2 vasche: 340 x 400
Piletta 3½"
Possibilità fori aggiuntivi

€ 496,00

EVO - COD. 3218 00* - * VEDI VERSO

STD

3218 001 vasca dx
3218 002 vasca sx

incasso: 840 x 480

Acciaio AISI 304satinato
Dimensioni: 860 x 500 - 1 vasca: 450 x 400
Piletta 3½"
Possibilità fori aggiuntivi

€ 182,00

EVO - COD. 3274 050

3274 050 STD incasso: 840 x 480

Acciaio AISI 304 satinato
Dimensioni: 860 x 500 - 2 vasche: 340 x 400
Piletta 3½"

€ 458,00

Le Aziende si riservano la facoltà di apportare in ogni momento le modifiche che riterranno opportune al fine di migliorare i prodotti. Pertanto i dati contenuti nel presente catalogo sono puramente indicativi.

PIANI ASP. | BOSCH | LG | GORENJE | DAEWOO | FOSTER | SCHOCK | PLADOS | APELL | MISCELATORI | CAPPE | CANTINE | ACCESSORI | LIBERO POSIZIONAMENTO

FM - COD. 1971 60* - * VEDI VERSO

STD

1971 061 vasca dx
1971 062 vasca sx

incasso: 840 x 480

Acciaio AISI 304 satinato
Dimensioni: 860 x 500 - 1 vasca: 362,5 x 400
Piletta 3½"
Possibilità fori aggiuntivi

€ 142,00

FM - COD. 1974 060

1974 060 STD incasso: 840 x 480

Acciaio AISI 304 satinato
Dimensioni: 860 x 500 - 2 vasche: 362,5 x 400
Piletta 3½"

€ 172,00

FM - COD. 1972 06* - * VEDI VERSO

STD

1972 061 vasche dx
1972 062 vasche sx

incasso: 1140 x 480

Acciaio AISI 304 satinato
Dimensioni: 1160 x 500 - 2 vasche: 362,5 x 400
Piletta 3½"
Possibilità fori aggiuntivi

€ 186,00

Le Aziende si riservano la facoltà di apportare in ogni momento le modifiche che riterranno opportune al fine di migliorare i prodotti. Pertanto i dati contenuti nel presente catalogo sono puramente indicativi.

8424 100 - SKIN

Monocomando
Con canna girevole e doccia snodabile
Parti estetiche in acciaio AISI 316
Angolo di rotazione 360°
Cartuccia con dischi ceramici

Gun Metal **Copper** **Gold** **Sunset** NEW

8424 100	SATINATO	**1.064,00 €**
8424 856	GUN METAL	**1.496,00 €**
8424 858	COPPER	**1.496,00 €**
8424 859	GOLD	**1.496,00 €**
8424 851	SUNSET NEW	**1.882,00 €**

8425 100 - MILANELLO

Monocomando
Con canna girevole e doccia estraibile
Con calza in acciaio inox
Angolo di rotazione 360°
Cartuccia con dischi ceramici

8425 100	SATINATO	**678,00 €**

8483 001 - GAMMA

Monocomando
Con canna girevole e doccia estraibile
Angolo di rotazione 180°
Cartuccia con dischi ceramici

8483 001	CROMATO	**270,00 €**

8497 020 - OMEGA PLUS

Monocomando con bocca estraibile
Con canna girevole - ABBATTIBILE
Angolo di rotazione 360°
Cartuccia con dischi ceramici

Gun Metal **Copper** **Gold** **Sunset** NEW

8497 020	CROMATO	**364,00 €**
8498 856	GUN METAL	**572,00 €**
8498 858	COPPER	**572,00 €**
8498 859	GOLD	**572,00 €**
8498 851	SUNSET NEW	**572,00 €**

8497 000 - OMEGA

Monocomando
Con canna girevole
Angolo di rotazione 360°
Cartuccia con dischi ceramici

Gun Metal **Copper** **Gold**

8497 000	CROMATO	**270,00 €**
8497 856	GUN METAL	**472,00 €**
8497 700	GOLD	**548,00 €**
8497 400	COPPER	**548,00 €**

8524 000 - MARGOT

Miscelatore con canna girevole a scomparsa
Con dischi ceramici
Angolo di rotazione 360°
Spessore max top 70 mm

Gun Metal **Copper** **Gold**

8524 000	CROMATO	**562,00 €**
8524 100	SATINATO	**666,00 €**
8524 006	GUN METAL	**954,00 €**
8524 008	COPPER	**954,00 €**
8524 009	GOLD	**954,00 €**

Le Aziende si riservano la facoltà di apportare in ogni momento le modifiche che riterranno opportune al fine di migliorare i prodotti. Pertanto i dati contenuti nel presente catalogo sono puramente indicativi.

7067 062 - VERONIKA

Standard: 760x500 - foro: 560x480

Piano cottura 5 fuochi 76 cm
AISI 304 spazzolato
Griglie in ghisa e coprispartifiamma smaltati
Potenza tot. 10.700 W - tripla corona: 3.500 W
Accensione elettrica
Valvolatura di sicurezza

€ 782,00

7066 052 - VERONIKA

Standard: 590x500 - foro: 560x480

Piano cottura 4 fuochi da 60 cm
AISI 304 spazzolato
Griglie in ghisa e coprispartifiamma smaltati
Potenza tot. 7.200 W
Accensione elettrica
Valvolatura di sicurezza

€ 608,00

7384 646 - KE INDUCTION

Semifilo: 860x510 - foro: 840x480

Piano cottura a induzione 86 cm - Finitura: Vetroceramica nero
funzione PowerControl - programmazione elettronica
5 zone cottura con doppia zona estesa Bridge
9 settaggi di potenza - Powerboost - comandi Slider
LED bianchi - funzione mantenimento calore

€ 1.750,00

7382 646 - KE INDUCTION

Semifilo: 770x510 - foro: 750x480

Piano cottura a induzione 77 cm - Finitura: Vetroceramica nero
funzione PowerControl programmazione elettronica
4 zone cottura con doppia zona estesa Bridge
9 settaggi di potenza - Powerboost - comandi Slider
LED bianchi - funzione mantenimento calore

€ 1.220,00

7385 646 - LINE

Semifilo: 900x400 - foro: 870x370

Piano cottura a induzione 90 cm - Finitura: Vetroceramica
funzione PowerControl programmazione elettronica
4 zone cottura - Funzione Bridge
9 settaggi di potenza - Powerboost - comandi Touch Control
LED bianchi - funzione CHEF COOK

€ 1.564,00

7373 300 - S1000

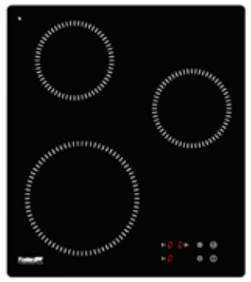

Q4: 440x500 - foro: 420x485

Piano cottura a induzione 44 cm
programmazione elettronica
3 zone di cottura
9 settaggi di potenza - Powerboost
Comandi Touch Control

€ 700,00

7322 300 - S1000

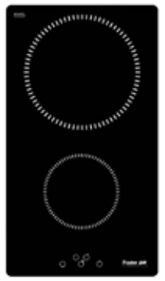

Q4: 290x510 - foro: 270x490

Piano cottura a induzione 29 cm
programmazione elettronica
3 zone di cottura
9 settaggi di potenza - Powerboost
Comandi Touch Control

€ 518,00

Le Aziende si riservano la facoltà di apportare in ogni momento le modifiche che riterranno opportune al fine di migliorare i prodotti. Pertanto i dati contenuti nel presente catalogo sono puramente indicativi.

PROPRIETÀ DEI materiali

I lavelli Schock® sono realizzati in composito di quarzo, un materiale resistente alle rotture e alla sporcizia, che garantisce la longevità dei prodotti. Inoltre, tutti i lavelli sono certificati per il contatto con alimenti e resistenti agli odori, agli urti, allo scolorimento e al calore. In più, grazie al sistema di protezione igienica ProHygienic 21®, i lavelli Schock® sono protetti da una barriera naturale contro i batteri.

Lo sporco scivola via

Non assorbe gli odori
LGA 5421357

Resistente al calore
DIN 13310

Certificato per gli alimenti
LGA 5631024

Antibatterico naturale
brevettato

Resistente agli urti
DIN EN 438-2

Non si macchia
LGA 1103

Fatto per durare
DIN 13310

PIANI ASP. | BOSCH | LG | GORENJE | DAEWOO | FOSTER | SCHOCK | PLADOS | APELL | MISCELATORI | CAPPE | CANTINE | ACCESSORI | LIBERO POSIZIONAMENTO

I VANTAGGI DI CRISTADUR®

Il materiale premium colpisce per la sua **struttura finissima e brevettata** e per l'elegante superficie brillante da cui lo sporco semplicemente scivola via. Perché in cucina non è importante solo l'estetica: anche la facilità di pulizia è un lusso!

FINITURA SETOSA

La struttura fine del materiale conferisce alla superficie una setosità che fa la differenza.

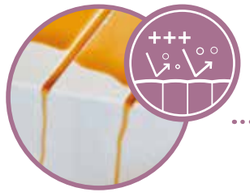

LO SPORCO SCIVOLA VIA

Acqua e sporco scivolano via dalla superficie, rendendo la vita difficile a germi e batteri.

FACILE DA PULIRE

La struttura chiusa e l'effetto antisporco rendono i lavelli particolarmente facili da pulire.

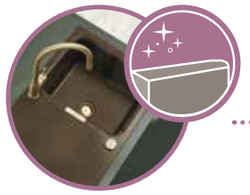

COLORI INTENSI

8 colori intensi e brillanti, dal bianco puro al nero profondo. E per chi ama la vita sostenibile, anche i colori green line.

15

15 anni di garanzia* fatto per durare!

* Valida per tutti i lavelli CRISTUADUR
Per attivare l'estensione di garanzia è richiesta la registrazione sul sito www. schock.it

Quooker PROVED

Testato con miscelatori di acqua bollente

Formula del materiale potenziata

PATENT

Tecnologia brevettata - Ulteriori brevetti in corso di registrazione

Le Aziende si riservano la facoltà di apportare in ogni momento le modifiche che riterranno opportune al fine di migliorare i prodotti. Pertanto i dati contenuti nel presente catalogo sono puramente indicativi.

SCHOCK

CARATTERISTICHE LAVELLI

I VANTAGGI DI CRISTALITE®

Questo materiale principalmente composto da **quarzo purissimo e resina acrilica** ottimizzati dalle tecnologie e dalle conoscenze esclusive di Schock®. Un materiale robusto, brillante nei colori, **antibatterico naturale** e facile da pulire!

TEXTURE MATERICA

Dalla finitura leggermente ruvida che ricorda la pietra, è composto al 75% da quarzo purissimo e resina acrilica.

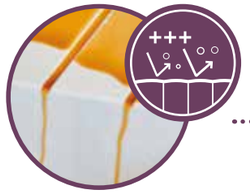

LO SPORCO SCIVOLA VIA

Acqua e sporco scivolano via dalla superficie, rendendo la vita difficile a germi e batteri.

FACILE DA PULIRE

La struttura chiusa e l'effetto antisporco rendono i lavelli particolarmente facili da pulire.

COLORI PROFONDI

8 entusiasmanti colori tra cui scegliere, dai più neutri bianco e nero assoluto alle diverse tonalità materiche che ricordano la terra.

PRO HYGIENIC 21

Antibatterico naturale brevettato

PATENT

Tecnologia brevettata - Ulteriori brevetti in corso di registrazione

Le Aziende si riservano la facoltà di apportare in ogni momento le modifiche che riterranno opportune al fine di migliorare i prodotti. Pertanto i dati contenuti nel presente catalogo sono puramente indicativi.

PIANI ASP. | BOSCH | LG | GORENJE | DAEWOO | FOSTER | SCHOCK | PLADOS | APELL | MISCELATORI | CAPPE | CANTINE | ACCESSORI | LIBERO POSIZIONAMENTO

SCHOCK CRISTALITE

PACCHETTI LAVELLI + MIX

BROOKLYN N100 - MODELLO A

CODICE - BYKN100A ***
BROOKLYN N100

Misura	456x456
Vasca	400x400x200
Base	500
Foro Sopratop	442x442

€ 404,00

COLORI: 01 - 13 - 16 - 42 - 43

A1	€ 676,00
A2	€ 648,00
A3	€ 598,00
A4	€ 602,00
A5	€ 510,00

BROOKLYN N100L - MODELLO B

CODICE - BYKN100LA ***
BROOKLYN N100L

Misura	556x456
Vasca	500x400x200
Base	600
Foro Sopratop	542x442

€ 428,00

COLORI: 01 - 13 - 16 - 42 - 43

B1	€ 700,00
B2	€ 672,00
B3	€ 620,00
B4	€ 626,00
B5	€ 534,00

BROOKLYN N100XL - MODELLO C

CODICE - BYKN100XLA ***
BROOKLYN N100XL

Misura	750x456
Vasca	694x400x200
Base	800
Foro Sopratop	736x442

€ 490,00

COLORI: 01 - 13 - 16 - 42 - 43

C1	€ 762,00
C2	€ 734,00
C3	€ 682,00
C4	€ 688,00
C5	€ 594,00

BROOKLYN N200 - MODELLO D

CODICE - BYKN200A ***
BROOKLYN N200

Misura	750x456
Vasca	2x 333x400x200
Base	800
Foro Sopratop	736x442

€ 502,00

COLORI: 01 - 13 - 16 - 42 - 43

D1	€ 774,00
D2	€ 746,00
D3	€ 694,00
D4	€ 700,00
D5	€ 608,00

COLORI DISPONIBILI PER PROMO BROOKLYN + MIX (verificare abbinamento con mix)

Bianco Assoluto 01 | New Alumina 16 | Asphalt 43 | Nero Assoluto 13 | Grigio Tortora 42

AQUAALTO C/DOC. 1

01 13 16 42 43

CODICE - SXALTD ***
€ 284,00

AQUATOWN C/DOC. 2

01 13 16 42 43

CODICE - SXTOWD ***
€ 256,00

NEW AQUAALTO 3

01 13 16 42 43

CODICE - SXALTON ***
€ 204,00

AQUATOWN 4

01 13 16 42 43

CODICE - SXTOWN ***
€ 208,00

AQUATIME 5

01 13 16 42 43

CODICE - SXTIME ***
€ 116,00

SCHOCK CRISTALITE

PACCHETTI LAVELLI + MIX

BROOKLYN N100U - MOD. E

CODICE - BYKN100U **
BROOKLYN N100U

Misura	430x430
Vasca	400x400x200
Base	500
Foro Sottotop	399x399 R9

SOTTOTOP
DI SERIE: set di ganci **3** cod. 6.3016/4

€ 346,00

COLORI: 01 - 13 - 16 - 42 - 43

E1	€ 620,00
E2	€ 592,00
E3	€ 542,00
E4	€ 546,00
E5	€ 454,00

BROOKLYN N100LU - MOD. F

CODICE - BYKN100LU **
BROOKLYN N100LU

Misura	530x430
Vasca	500x400x200
Base	600
Foro Sottotop	499x399 R9

SOTTOTOP
DI SERIE: set di ganci **3** cod. 6.3016/4

€ 360,00

COLORI: 01 - 13 - 16 - 42 - 43

F1	€ 634,00
F2	€ 606,00
F3	€ 554,00
F4	€ 560,00
F5	€ 466,00

BROOKLYN N100XLU - MOD. G

CODICE - BYKN100XLU **
BROOKLYN N100XLU

Misura	724x430
Vasca	694x400x200
Base	800
Foro Sottotop	693x399 R9

SOTTOTOP
DI SERIE: set di ganci **3** cod. 6.3016/6

€ 412,00

COLORI: 01 - 13 - 16 - 42 - 43

G1	€ 684,00
G2	€ 656,00
G3	€ 606,00
G4	€ 610,00
G5	€ 518,00

BROOKLYN N200U - MODELLO H

CODICE - BYKN200U ***
BROOKLYN N200U

Misura	732x438
Vasca	2x 333x400x200
Base	800
Foro Sottotop	693x399 R9

SOTTOTOP
DI SERIE: set di ganci **3** cod. 6.3016/6

€ 432,00

COLORI: 01 - 13 - 16 - 42 - 43

H1	€ 704,00
H2	€ 676,00
H3	€ 626,00
H4	€ 630,00
H5	€ 538,00

COLORI DISPONIBILI PER PROMO BROOKLYN + MIX (verificare abbinamento con mix)

Bianco Assoluto 01 | New Alumina 16 | Asphalt 43 | Nero Assoluto 13 | Grigio Tortora 42

AQUAALTO C/DOC. 1

01 13 16 42 43

CODICE - SXALTD ***
€ 284,00

AQUATOWN C/DOC. 2

01 13 16 42 43

CODICE - SXTOWD ***
€ 256,00

NEW AQUAALTO 3

01 13 16 42 43

CODICE - SXALTON ***
€ 204,00

AQUATOWN 4

01 13 16 42 43

CODICE - SXTOWN ***
€ 208,00

AQUATIME 5

01 13 16 42 43

CODICE - SXTIME ***
€ 116,00

SCHOCK CRISTALITE

PACCHETTI LAVELLI + MIX

LAHTI N100L - MODELLO

€ 350,00

I

CODICE - LATN100LA ***
LAHTI N100L

Misura	556x456
Vasca	500x400x180
Base	600
Foro Sopratop	542x442

COLORI: 01 - 13 - 16 - 43

I1	€ 624,00
I2	€ 594,00
I3	€ 544,00
I4	€ 548,00
I5	€ 456,00

LAHTI N100XL - MODELLO

€ 372,00

L

CODICE - LATN100XLA ***
LAHTI N100XL

Misura	756x456
Vasca	700x400x180
Base	800
Foro Sopratop	742x442

COLORI: 01 - 13 - 16 - 43

L1	€ 646,00
L2	€ 618,00
L3	€ 566,00
L4	€ 572,00
L5	€ 480,00

LAHTI N100LU - MODELLO

€ 306,00

M

CODICE - LATN100LU ***
LAHTI N100LU

Misura	538x438
Vasca	500x400x180
Base	600
Foro Sottotop	500x400 R9

SOTTOTOP

COLORI: 01 - 13 - 16 - 43

M1	€ 580,00
M2	€ 552,00
M3	€ 500,00
M4	€ 506,00
M5	€ 414,00

LAHTI N100XLU - MODELLO

€ 336,00

N

CODICE - LATN100XLU ***
LAHTI N100XLU

Misura	738x438
Vasca	700x400x180
Base	800
Foro Sottotop	700x400 R9

SOTTOTOP

COLORI: 01 - 13 - 16 - 43

N1	€ 610,00
N2	€ 582,00
N3	€ 530,00
N4	€ 536,00
N5	€ 444,00

AQUAALTO C/DOC. 1

01 13 16 42 43

CODICE - SXALTD ***
€ 284,00

AQUATOWN C/DOC. 2

01 13 16 43

CODICE - SXTOWD ***
€ 256,00

NEW AQUAALTO 3

01 13 16 43

CODICE - SXALTON ***
€ 204,00

AQUATOWN 4

01 13 16 43

CODICE - SXTOWN ***
€ 208,00

AQUATIME 5

01 13 16 43

CODICE - SXTIME ***
€ 116,00

COLORI DISPONIBILI PER PROMO LATHI + MIX (verificare abbinamento con mix)

Bianco Assoluto 01 | New Alumina 16 | Nero Assoluto 13 | Asphalt 43

Le Aziende si riservano la facoltà di apportare in ogni momento le modifiche che riterranno opportune al fine di migliorare i prodotti. Pertanto i dati contenuti nel presente catalogo sono puramente indicativi.

SCHOCK CRISTALITE

PACCHETTI LAVELLI + MIX

NEMO N100XS - MOD.

€ 256,00

O

CODICE - NEMN100XS **
NEMO N100XS

Misura	406x508
Vasca	343x394x203
Base	450
Foro Sopratop	386x488

COLORI: 01 - 13 - 16 - 43

O1	€ 530,00
O2	€ 502,00
O3	€ 452,00
O4	€ 456,00
O5	€ 364,00

NEMO N100S - MOD.

€ 292,00

P

CODICE - NEMN100S **
NEMO N100S

Misura	490x510
Vasca	434x358x180
Base	500
Foro Sopratop	470x490

COLORI: 01 - 13 - 16 - 42 - 43 51 - 58

P1	€ 566,00
P2	€ 538,00
P3	€ 488,00
P4	€ 492,00
P5	€ 400,00

NEMO N100 - MOD.

€ 292,00

Q

CODICE - NEMN100 **
NEMO N100

Misura	570x510
Vasca	514x358x180
Base	600
Foro Sopratop	552x490

COLORI: 01 - 13 - 16 - 42 - 43 51 - 58

Q1	€ 566,00
Q2	€ 538,00
Q3	€ 488,00
Q4	€ 492,00
Q5	€ 400,00

PRIMUS N100XL - MODELLO

€ 336,00

R

CODICE - PRIN100AP **
PRIMUS N100XL

Misura	790x500
Vasca	720x384x195
Base	800
Foro Sopratop	770X480

COLORI: 01 - 13 - 16 - 42 - 43 51 - 58

R1	€ 610,00
R2	€ 582,00
R3	€ 530,00
R4	€ 536,00
R5	€ 444,00

AQUAALTO C/DOC. 1

01 13 16 42 43 51

CODICE - SXALTD ***
€ 284,00

AQUATOWN C/DOC. 2

01 58 13 16 42 43 51

CODICE - SXTOWD ***
€ 256,00

NEW AAQUALTO 3

01 58 13 16 42 43 51

CODICE - SXALTON ***
€ 204,00

AQUATOWN 4

01 58 13 16 42 43 51

CODICE - SXTOWN ***
€ 208,00

AQUATIME 5

01 58 13 16 42 43 51

CODICE - SXTIME ***
€ 116,00

COLORI DISPONIBILI PER PROMO (verificare abbinamento con mix)

I COLORI NON SONO DISPONIBILI SU TUTTI I MODELLI, VERIFICARE SINGOLO PRODOTTO

Bianco Assoluto 01 | New Alumina 16 | Asphalt 43 | Avena 58 | Nero Assoluto 13 | Grigio Tortora 42 | Antracite 51

Le Aziende si riservano la facoltà di apportare in ogni momento le modifiche che riterranno opportune al fine di migliorare i prodotti. Pertanto i dati contenuti nel presente catalogo sono puramente indicativi.

PIANI ASP. | BOSCH | LG | GORENJE | DAEWOO | FOSTER | SCHOCK | PLADOS | APELL | MISCELATORI | CAPPE | CANTINE | ACCESSORI | LIBERO POSIZIONAMENTO

SCHOCK

TOLEDO

CRISTADUR®

15 anni di garanzia

Punta diamantata
DI SERIE

Bordo sagomato perimetrale
per mantenere l'acqua e lo sporco all'interno dell'area del lavello

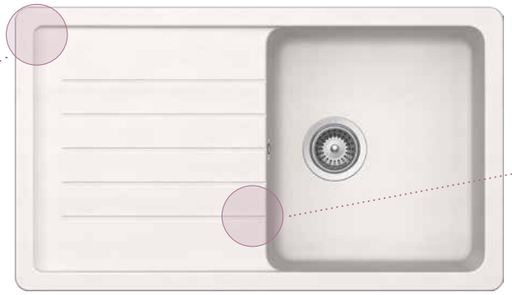

Scanalature di sgocciolamento
integrate

Accessori consigliati

I Tagliere universale

L Tagliere universale

S Colatoio lamellare

S1 Colatoi lamellari

Le Aziende si riservano la facoltà di apportare in ogni momento le modifiche che riterranno opportune al fine di migliorare i prodotti. Pertanto i dati contenuti nel presente catalogo sono puramente indicativi.

SCHOCK CRISTADUR

PACCHETTI LAVELLI + MIX

TOLEDO D100 - MODELLO
CRISTADUR PREMIUM

€ 446,00

S

CODICE - TOLD100A***
TOLEDO D100

Misura	860x500
Vasca	385x432x180
Base	500
Foro incasso	840x480
Orientamento	Reversibile

DI SERIE: punta diamantata

COLORI: 84 - 87 - 91 - 99

S1	€ 718,00
S2	€ 690,00
S3	€ 638,00
S4	€ 644,00

TOLEDO N200 - MODELLO
CRISTADUR PREMIUM

€ 482,00

T

CODICE - TOLN200A***
TOLEDO N200

Misura	860x500
Vasche	2x 360x430x200
Base	900
Foro incasso	840x480

DI SERIE: punta diamantata

COLORI: 84 - 87 - 91 - 99

T1	€ 754,00
T2	€ 726,00
T3	€ 674,00
T4	€ 680,00

TOLEDO D100L - MODELLO
CRISTADUR PREMIUM

€ 482,00

U

CODICE - TOLD100LA***
TOLEDO D100L

Misura	1000x500
Vasche	485x432x180
Base	600
Foro incasso	980x480
Orientamento	Reversibile

DI SERIE: punta diamantata

COLORI: 84 - 87 - 91 - 99

U1	€ 754,00
U2	€ 726,00
U3	€ 674,00
U4	€ 680,00

TOLEDO D200 - MODELLO
CRISTADUR PREMIUM

€ 490,00

V

CODICE - TOLD200A***
TOLEDO D200

Misura	1160x500
Vasca	2x 337x432x180
Base	800
Foro incasso	1140x480
Orientamento	Reversibile

DI SERIE: punta diamantata

COLORI: 84 - 87 - 91 - 99

V1	€ 762,00
V2	€ 734,00
V3	€ 682,00
V4	€ 688,00

AQUAALTO C/DOC. 1

84

CODICE - SXALTD ***
€ 284,00

AQUATOWN C/DOC. 2

84
87
91
99

CODICE - SXTOWD ***
€ 256,00

NEW AQUAALTO 3

84

CODICE - SXALTON ***
€ 204,00

AQUATOWN 4

84

CODICE - SXTOWN ***
€ 208,00

COLORI DISPONIBILI PER PROMO TOLEDO + MIX (verificare abbinamento con mix)

Le Aziende si riservano la facoltà di apportare in ogni momento le modifiche che riterranno opportune al fine di migliorare i prodotti. Pertanto i dati contenuti nel presente catalogo sono puramente indicativi.

SCHOCK CRISTALITE

PACCHETTI LAVELLI + MIX

ELEMENT D100XS - MODELLO Z

CODICE - ELED100XSA***
ELEMENT D100XS

Misura	780X500
Vasca	465X436X195
Base	600
Foro incasso	760X480
Orientamento	Reversibile

€ 404,00

COLORI: 01 - 13 - 16 - 42 - 43 - 51

Z1	€ 676,00
Z2	€ 648,00
Z3	€ 598,00
Z4	€ 602,00
Z5	€ 510,00

ELEMENT D100S - MODELLO W

CODICE - ELED100SA ***
ELEMENT D100S

Misura	780x500
Vasche	340x420x180
Base	450
Foro incasso	760x480
Orientamento	Reversibile

€ 342,00

COLORI: 01 - 13 - 16 - 42 - 43 - 51

W1	€ 616,00
W2	€ 588,00
W3	€ 536,00
W4	€ 542,00
W5	€ 448,00

ELEMENT D100 - MODELLO X

CODICE - ELED100A***
ELEMENT D100

Misura	860x500
Vasche	385x432x180
Base	500
Foro incasso	840x480
Orientamento	Reversibile

342,00

COLORI: 01 - 13 - 16 - 42 - 43 - 51

X1	€ 616,00
X2	€ 588,00
X3	€ 536,00
X4	€ 542,00
X5	€ 448,00

ELEMENT N200 - MODELLO Y

CODICE - ELEN200A***
ELEMENT N200

Misura	860x500
Vasca	2x 360x430x200
Base	900
Foro incasso	840x480

€ 360,00

COLORI: 01 - 13 - 16 - 42 - 43 - 51

Y1	€ 634,00
Y2	€ 606,00
Y3	€ 554,00
Y4	€ 560,00
Y5	€ 466,00

COLORI DISPONIBILI PER PROMO ELEMENT + MIX (verificare abbinamento con mix)

AQUAALTO C/DOC. 1

01 13 16 42 43 51

CODICE - SXALTD ***
€ 284,00

AQUATOWN C/DOC. 2

01 13 16 42 43 51

CODICE - SXTOWD ***
€ 256,00

NEW AQUAALTO 3

01 13 16 42 43 51

CODICE - SXALTON ***
€ 204,00

AQUATOWN 4

01 13 16 42 43 51

CODICE - SXTOWN ***
€ 208,00

AQUATIME 5

01 13 16 42 43 51

CODICE - SXTIME ***
€ 116,00

Le Aziende si riservano la facoltà di apportare in ogni momento le modifiche che riterranno opportune al fine di migliorare i prodotti. Pertanto i dati contenuti nel presente catalogo sono puramente indicativi.

SCHOCK CRISTALITE

PACCHETTI LAVELLI + MIX

ELEMENT D100L - MODELLO AA

CODICE - ELED100LA***
ELEMENT D100LA

Misura	1000x500
Vasca	480x420x180
Base	600
Foro incasso	980x480
Orientamento	Reversibile

€ 360,00

COLORI: 01 - 13 - 16 - 42 - 43 - 51

AA1	€ 634,00
AA2	€ 606,00
AA3	€ 554,00
AA4	€ 560,00
AA5	€ 466,00

ELEMENT D150 - MODELLO AB

CODICE - ELED150A ***
ELEMENT D150A

Misura	1000x500
Vasche	380x420x180
	125x282x120
Base	600
Foro incasso	980x480
Orientamento	Reversibile

€ 384,00

COLORI: 01 - 13 - 51

AB1	€ 656,00
AB2	€ 628,00
AB3	€ 576,00
AB4	€ 582,00
AB5	€ 490,00

ELEMENT D200 - MODELLO AC

CODICE - ELED200A***
ELEMENT D200

Misura	1160x500
Vasche	2x 337x432x180
Base	800
Foro incasso	1140x480
Orientamento	Reversibile

€ 372,00

COLORI: 01 - 13 - 16 - 42 - 43 - 51

AC1	€ 646,00
AC2	€ 618,00
AC3	€ 566,00
AC4	€ 572,00
AC5	€ 480,00

NEMO R100 - MODELLO AD

CODICE - NEMR1000 ***
NEMO R100

Misura	470x490
Vasca	390x347x195
Base	450
Foro incasso	Vedi scheda tecnica

€ 350,00

COLORI: 01 - 13 - 51 - 58

AD1	€ 624,00
AD2	€ 596,00
AD3	€ 544,00
AD4	€ 550,00
AD5	€ 456,00

COLORI DISPONIBILI PER PROMO + MIX (verificare abbinamento con mix)

AQUAALTO C/DOC. 1

01 13 16 42 43 51

CODICE - SXALTD ***
€ 284,00

AQUATOWN C/DOC. 2

01 58 13 16 42 43 51

CODICE - SXTOWD ***
€ 256,00

NEW AAQUALTO 3

01 58 13 16 42 43 51

CODICE - SXALTON ***
€ 204,00

AQUATOWN 4

01 58 13 16 42 43 51

CODICE - SXTOWN ***
€ 208,00

AQUATIME 5

01 58 13 16 42 43 51

CODICE - SXTIME ***
€ 116,00

Le Aziende si riservano la facoltà di apportare in ogni momento le modifiche che riterranno opportune al fine di migliorare i prodotti. Pertanto i dati contenuti nel presente catalogo sono puramente indicativi.

PIANI ASP. | BOSCH | LG | GORENJE | DAEWOO | FOSTER | SCHOCK | PLADOS | APELL | MISCELATORI | CAPPE | CANTINE | ACCESSORI | LIBERO POSIZIONAMENTO

SCHOCK CRISTALITE

PACCHETTI LAVELLI + MIX

LITHOS D100S - MODELLO

€ 302,00

AE

CODICE - LITD100SA ***
LITHOS D100S

Misura	790x500
Vasca	318x422x205
Base	400
Foro incasso	770x480
Orientamento	Reversibile

COLORI: 01 - 13 - 16 - 42 - 43 - 51 - 58

AE1	€ 576,00
AE2	€ 548,00
AE3	€ 498,00
AE4	€ 502,00
AE5	€ 410,00

LITHOS D100 - MODELLO

€ 312,00

AF

CODICE - LITD100A ***
LITHOS D100

Misura	860x500
Vasche	348x424x204
Base	450
Foro incasso	840x480
Orientamento	Reversibile

COLORI: 01 - 13 - 16 - 42 - 43 - 51 - 58

AF1	€ 588,00
AF2	€ 560,00
AF3	€ 508,00
AF4	€ 512,00
AF5	€ 420,00

LITHOS N200 - MODELLO

€ 326,00

AG

CODICE - LITN200A ***
LITHOS N200

Misura	860x500
Vasche	2x 373x421x205
Base	900
Foro incasso	840x480

COLORI: 01 - 13 - 16 - 42 - 43 - 51 - 58

AG1	€ 600,00
AG2	€ 572,00
AG3	€ 520,00
AG4	€ 526,00
AG5	€ 434,00

LITHOS D200 - MODELLO

€ 338,00

AH

CODICE - LITD200A ***
LITHOS D200

Misura	1160x500
Vasca	2x 341x422x204
Base	800
Foro incasso	1140x480
Orientamento	Reversibile

COLORI: 01 - 13 - 16 - 42 - 43 - 51 - 58

AH1	€ 612,00
AH2	€ 584,00
AH3	€ 534,00
AH4	€ 538,00
AH5	€ 446,00

COLORI DISPONIBILI PER PROMO LITHOS + MIX (verificare abbinamento con mix)

AQUAALTO C/DOC. 1

01 13 16 42 43 51

CODICE - SXALTD ***
€ 284,00

AQUATOWN C/DOC. 2

01 58 13 16 42 43 51

CODICE - SXTOWD ***
€ 256,00

NEW AQUAALTO 3

01 58 13 16 42 43 51

CODICE - SXALTON ***
€ 204,00

AQUATOWN 4

01 58 13 16 42 43 51

CODICE - SXTOWN ***
€ 208,00

AQUATIME 5

01 58 13 16 42 43 51

CODICE - SXTIME ***
€ 116,00

Le Aziende si riservano la facoltà di apportare in ogni momento le modifiche che riterranno opportune al fine di migliorare i prodotti. Pertanto i dati contenuti nel presente catalogo sono puramente indicativi.

SCHOCK CRISTALITE

PACCHETTI LAVELLI + MIX

FORMHAUS - MODELLO

€ 258,00

AI

CODICE - FOMD100A **
FOM D100

Misura	860x500
Vasca	335 x 420 x 190
Base	450
Foro incasso	840x480
Orientamento	Reversibile

COLORI: 01 - 13 - 51 - 58

AI1	€ 354,00
AI2	€ 464,00
AI3	€ 390,00
AI4	€ 356,00
AI5	€ 366,00

FORMHAUS - MODELLO

€ 264,00

AL

CODICE - FOMN200A **
FOM N200

Misura	860x500
Vasca	2x 373 x 421 x 210
Base	90
Foro incasso	840x480
Orientamento	-

COLORI: 01 - 13 - 51 - 58

AL1	€ 358,00
AL2	€ 468,00
AL3	€ 394,00
AL4	€ 360,00
AL5	€ 370,00

FORMHAUS - MODELLO

€ 274,00

AM

CODICE - FOMD200A **
FOM D200

Misura	1160x500
Vasca	2x 350 x 420 x 190
Base	90
Foro incasso	1140 x 480
Orientamento	Reversibile

COLORI: 01 - 13 - 51 - 58

AM1	€ 368,00
AM2	€ 478,00
AM3	€ 404,00
AM4	€ 370,00
AM5	€ 380,00

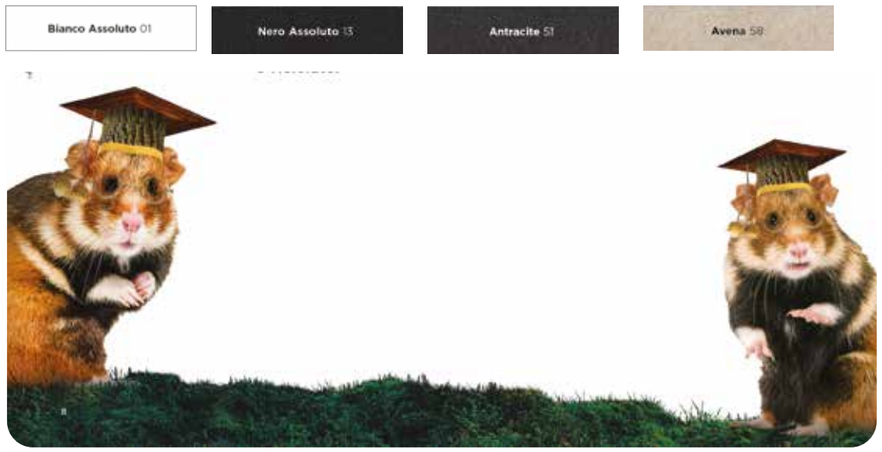

OMEGA ALTO 1

01 13 51 58

CODICE - SXOMEGA ***
€ 110,00

OMEGA C/DOC 2

01 13 51 58

CODICE - SXOMEGD ***
€ 226,00

OMEGA 3

01 13 51 58

CODICE - SXOMEG ***
€ 132,00

PRIMA 4

DISPONIBILE NERO OPACO E INOX MASSICIO* 533000EDM

CODICE - 533027S
€ 112,00

IDEA DOCCIA 5

DISPONIBILE SOLO NERO OPACO O CROMO* IDEAD80

CODICE - IDEADBK
€ 118,00

Le Aziende si riservano la facoltà di apportare in ogni momento le modifiche che riterranno opportune al fine di migliorare i prodotti. Pertanto i dati contenuti nel presente catalogo sono puramente indicativi.

PIANI ASP. | BOSCH | LG | GORENJE | DAEWOO | FOSTER | SCHOCK | PLADOS | APELL | MISCELATORI | CAPPE | CANTINE | ACCESSORI | LIBERO POSIZIONAMENTO

SCHOCK ACCIAIO

PACCHETTI LAVELLI + MIX

NEW TECHNIK PLUS N100S - MODELLO AN

CODICE - TECPN100S
NTP - N100S

Misura	390x510
Vasca	340x400x200
Base	450
Foro incasso	375x495
Foro filotop	vedi scheda

AN1	€ 664,00
AN2	€ 676,00
AN3	€ 658,00
AN4	€ 646,00
AN5	€ 560,00

€ 472,00

NEW TECHNIK PLUS N100 - MODELLO AO

CODICE - TECPN100
NTP - N100

Misura	450x510
Vasche	400x400x200
Base	500
Foro incasso	435x495
Foro filotop	vedi scheda

AO1	€ 674,00
AO2	€ 688,00
AO3	€ 670,00
AO4	€ 656,00
AO5	€ 570,00

€ 482,00

NEW TECHNIK PLUS N100L - MODELLO AP

CODICE - TECPN100L
NTP - N100L

Misura	550x510
Vasche	500x400x200
Base	600
Foro incasso	535x495
Foro filotop	vedi scheda

AP1	€ 684,00
AP2	€ 698,00
AP3	€ 680,00
AP4	€ 666,00
AP5	€ 580,00

€ 492,00

NEW TECHNIK PLUS N100XL - MODELLO AQ

CODICE - TECPN100XL
NTP - N100XL

Misura	750x510
Vasca	700x400x200
Base	800
Foro incasso	735x495
Foro filotop	vedi scheda

AQ1	€ 708,00
AQ2	€ 720,00
AQ3	€ 702,00
AQ4	€ 690,00
AQ5	€ 604,00

€ 516,00

AQUAALTO C/DOC. 1

PREZZO VERSIONE CROMO

CODICE - SXALTD ***
€ 204,00

AQUATOWN C/DOC. 2

PREZZO VERSIONE CROMO

CODICE - SXTOWD ***
€ 216,00

NEW AQUAALTO 3

PREZZO VERSIONE CROMO

CODICE - SXALTON ***
€ 198,00

AQUATOWN 4

PREZZO VERSIONE CROMO

CODICE - SXTOWN ***
€ 186,00

PRIMA 5

PREZZO VERSIONE ACCIAIO MASSICCIO

CODICE - 533000EDM
€ 112,00

SCHOCK ACCIAIO

PACCHETTI LAVELLI + MIX

NEW TECHNIK N100S - MODELLO AR

CODICE - TECN100S
NT - N100S

Misura	380x440
Vasca	340x400x200
Base	450
Foro incasso	370x430
Foro sottotop	340x400 R12
Foro filotop	vedi scheda

TRIPLA INSTALLAZIONE

AR1	€ 542,00
AR2	€ 554,00
AR3	€ 536,00
AR4	€ 524,00
AR5	€ 440,00

€ 346,00

OYSTER N100 - MODELLO AS

CODICE - OYSN100
OY - N100

Misura	440x440
Vasca	400x400x200
Base	500
Foro incasso	430x430
Foro sottotop	400x400 R12
Foro filotop	vedi scheda

TRIPLA INSTALLAZIONE

AS1	€ 480,00
AS2	€ 492,00
AS3	€ 474,00
AS4	€ 462,00
AS5	€ 380,00

€ 284,00

OYSTER N100L - MODELLO AT

CODICE - OYSN100L
OY - N100L

Misura	540x440
Vasca	500x400x200
Base	600
Foro incasso	530x430
Foro sottotop	500x400 R12
Foro filotop	vedi scheda

TRIPLA INSTALLAZIONE

AT1	€ 496,00
AT2	€ 508,00
AT3	€ 490,00
AT4	€ 478,00
AT5	€ 396,00

€ 300,00

OYSTER N100XL - MODELLO AV

CODICE - OYSN100XL
OY - N100XL

Misura	740x440
Vasca	400x700x200
Base	800
Foro incasso	730x430
Foro sottotop	700x400 R12
Foro filotop	vedi scheda

TRIPLA INSTALLAZIONE

AV1	€ 520,00
AV2	€ 534,00
AV3	€ 516,00
AV4	€ 502,00
AV5	€ 420,00

€ 326,00

AQUAALTO C/DOC. 1

PREZZO VERSIONE CROMO

CODICE - SXALTD ***
€ 204,00

AQUATOWN C/DOC. 2

PREZZO VERSIONE CROMO

CODICE - SXTOWD ***
€ 216,00

NEW AQUAALTO 3

PREZZO VERSIONE CROMO

CODICE - SXALTON ***
€ 198,00

AQUATOWN 4

PREZZO VERSIONE CROMO

CODICE - SXTOWN ***
€ 186,00

PRIMA 5

PREZZO VERSIONE ACCIAIO MASSICCIO

CODICE - 533000EDM
€ 112,00

SCHOCK

ACCIAIO

PACCHETTI LAVELLI + MIX

MASTER D100S - MODELLO

AZ

specificare versione sx o dx

€ 188,00

CODICE - MASTD100S **
MASTER D100S

Misura	790x500
Vasca	340x400x200
Base	450
Foro Incasso	770x480

INSTALLAZIONE SEMPLIFICATA
GUARNIZIONE PRE-APPLICATA

AZ1	€ 384,00
AZ2	€ 288,00
AZ3	€ 298,00
AZ4	€ 308,00
AZ5	€ 294,00

MASTER D100 - MODELLO

AW

specificare versione sx o dx

€ 178,00

CODICE - MASTD100 **
MAST D100

Misura	860x500
Vasca	340x400x200
Base	450
Foro Incasso	840x480

INSTALLAZIONE SEMPLIFICATA
GUARNIZIONE PRE-APPLICATA

AW1	€ 374,00
AW2	€ 278,00
AW3	€ 288,00
AW4	€ 298,00
AW5	€ 284,00

MASTER N200 - MODELLO

AX

€ 222,00

CODICE - MASTN200
MAST N200

Misura	860x500
Vasche	2x 340x400x200
Base	900
Foro Incasso	840x480

INSTALLAZIONE SEMPLIFICATA
GUARNIZIONE PRE-APPLICATA

AX1	€ 418,00
AX2	€ 320,00
AX3	€ 330,00
AX4	€ 340,00
AX5	€ 326,00

MASTER D200 - MODELLO

AY

specificare versione sx o dx

€ 240,00

CODICE - MASTD200 **
MAST D200

Misura	1160x500
Vasche	2x 340x400x200
Base	800
Foro Incasso	1140x480

INSTALLAZIONE SEMPLIFICATA
GUARNIZIONE PRE-APPLICATA

AY1	€ 436,00
AY2	€ 338,00
AY3	€ 348,00
AY4	€ 358,00
AY5	€ 344,00

AQUAALTO C/DOC. 1

PREZZO VERSIONE CROMO

CODICE - SXALTD ***
€ 204,00

PRIMA 2

PREZZO VERSIONE ACCIAIO MASSICCIO

CODICE - 533000EDM
€ 112,00

IDEA 3

PREZZO VERSIONE CROMO

CODICE - IDEA802
€ 124,00

PRIMA DOCCIA 4

PREZZO VERSIONE ACCIAIO MASSICCIO

CODICE - 533120EDM
€ 134,00

IDEA DOCCIA 5

PREZZO VERSIONE CROMO

CODICE - IDEAD80
€ 118,00

Le Aziende si riservano la facoltà di apportare in ogni momento le modifiche che riterranno opportune al fine di migliorare i prodotti. Pertanto i dati contenuti nel presente catalogo sono puramente indicativi.

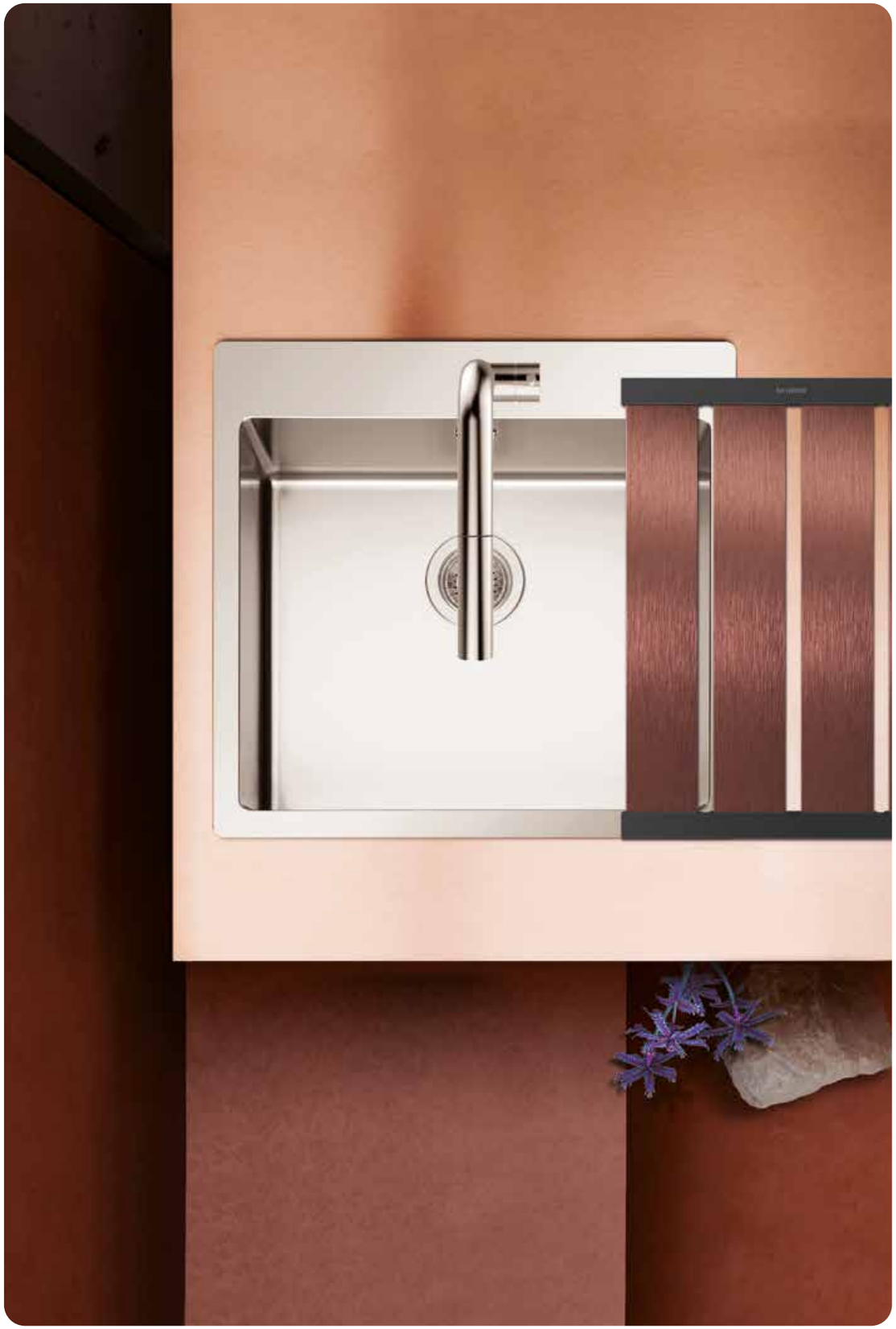

Le Aziende si riservano la facoltà di apportare in ogni momento le modifiche che riterranno opportune al fine di migliorare i prodotti. Pertanto i dati contenuti nel presente catalogo sono puramente indicativi.

PIANI ASP. | BOSCH | LG | GORENJE | DAEWOO | FOSTER | SCHOCK | PLADOS | APELL | MISCELATORI | CAPPE | CANTINE | ACCESSORI | LIBERO POSIZIONAMENTO

SCHOCK

ELETTRODOMESTICI DA INCASSO

SFC97BKV - NERO OPACO

Forno multifunzione
60cm
Contemporaneo F612
9+3 funzioni
vapore assistito
cavita' XL
programmatore touch di
inizio e fine cottura
triplo vetro porta fredda
1 griglia + 2 leccarde
nero opaco
Schock

SFC97IXV
INOX

SFC97WHV
BIANCO OPACO

SFC9716V
NEW ALUMINIA

€ 702,00

SFI97IXV - INOX

Forno multifunzione
60cm
Industrial f612
9+3 funzioni
vapore assistito
cavita' XL
programmatore touch di
inizio e fine cottura
triplo vetro porta fredda
1 griglia + 2 leccarde
inox
Schock

SFI97BKV
NERO OPACO

SFI9743V
ASPHALT

€ 664,00

SFP62IXN - INOX

Forno multifunzione da
60cm Primus F606
6 funzioni
cavita' xl
programmatore di fine cottura funzione pizza
triplo vetro porta fredda
1 griglia + 1 leccarda
inox
Schock

SFP62BKN
NERO OPACO

€ 560,00

SFN54BKN - NERO + BRONZO

Forno New England F605
Forno multifunzione
5 Funzioni
Cruscotto e porta in lamiera
Cavità extralarge 64 lt netti
Programmatore analogico di
inizio e fine cottura
Luce forno
1 griglia + 1 leccarda
Sicurezza Triplo vetro porta
fredda
Ventilazione tangenziale di
raffreddamento
Dettagli Guide cromate lat-
erali Smalto interno titanium
easy to clean
Porta interna full glass
removibile

SFN5458N
AVENA + BRONZO

€ 636,00

SFN54BKCN - NERO + CROMO

Forno New england F605
Forno multifunzione
5 Funzioni Cruscotto e
porta in lamiera
Cavità extralarge 64 lt netti
Programmatore analogico
di inizio e fine cottura
Luce forno
1 griglia + 1 leccarda
Triplo vetro porta fredda
Ventilazione tangenziale di
raffreddamento
Guide cromate laterali
Smalto interno titanium
easy to clean
Porta interna full glass
removibile

SFN5407CN
BIANCO + CROMO

€ 636,00

SFP997IX - INOX

Forno multifunzione
90cm Primus F909
10 funzioni
90 x 60 cm
cavita' XXL 114 lt
programmatore touch di
inizio e fine cottura nuova
generazione
triplo vetro porta fredda
2 griglie + 1 leccarda
inox Schock

SFP997BK
NERO OPACO

€ 1.370,00

Le Aziende si riservano la facoltà di apportare in ogni momento le modifiche che riterranno opportune al fine di migliorare i prodotti. Pertanto i dati contenuti nel presente catalogo sono puramente indicativi.

SCHOCK ELETTRODOMESTICI DA INCASSO

SMI253BK - NERO OPACO

Forno controlli digitali
5 funzioni
cavita' 25 lt
6 livelli di potenza
cavita' interna in acciaio inox
nero
Schock

SMI253IX
INOX

€ 482,00

SVC85THBK - NERO
SVC85THWH - BIANCO

Piano a gas 80 cm
Crystal pc 75
750x510
in cristallo
5 fuochi gas
tripla corona lat. 3,8 kw
valvole di sicurezza
foro incasso 560x480
griglie in ghisa
nero
Schock

SVC85THBK
NERO

€ 664,00

SVC85THWH
BIANCO

€ 716,00

SVC64THBK - NERO

Piano a gas 60 cm
Crystal pc 60
600x510
in cristallo
4 fuochi gas
tripla corona 3,8 kw
valvole di sicurezza
griglie in ghisa
nero
Schock

€ 560,00

STF855HIX - INOX

Piano cottura modello filo
pc75
cm 746x508
5 fuochi
filo o sopratop
tripla corona 3,5 kw
griglie ghisa
colore inox
Schock

€ 690,00

STR85THIXN - INOX

Piano a gas 60 cm
Professional pc 75
740x500
5 fuochi gas
tripla corona lat. 3,8 kw
valvole di sicurezza
griglie in ghisa manopole
nere opache soft touch
profilo ribassato
inox
Schock

€ 550,00

Le Aziende si riservano la facoltà di apportare in ogni momento le modifiche che riterranno opportune al fine di migliorare i prodotti. Pertanto i dati contenuti nel presente catalogo sono puramente indicativi.

PIANI ASP. | BOSCH | LG | GORENJE | DAEWOO | FOSTER | SCHOCK | PLADOS | APELL | MISCELATORI | CAPPE | CANTINE | ACCESSORI | LIBERO POSIZIONAMENTO

STR85THBKN - NERO

Piano a gas 75 cm
Professional pc 75
740x500
5 fuochi gas
tripla corona lat. 3,8 kw
valvole di sicurezza
griglie in ghisa manopole
nere opache soft touch
profilo ribassato
nero opaco
Schock

Le manopole possono
variare in base ai colori
verificare su listino Schock

STR85THWH BIANCO
STR85TH43 ASPHALT
STR85TH16 NEW ALUMINA
STR85TH58 AVENA
STR85TH42 GRIGIO TORTORA

€ 550,00

STR64THIX - INOX

Piano a gas 60 cm
Professional pc 60
585x500
4 fuochi gas
tripla corona 3,8 kw
valvole di sicurezza
griglie in ghisa manopole
nere opache soft touch
profilo ribassato
inox
Schock

Le manopole possono
variare in base ai colori
verificare su listino Schock

€ 424,00

STR64THBK - NERO

Piano a gas 60 cm
Professional pc 60
585x500
4 fuochi gas
tripla corona 3,8 kw
valvole di sicurezza
griglie in ghisa manopole
nere opache soft touch
profilo ribassato
nero opaco
Schock

Le manopole possono
variare in base ai colori
verificare su listino Schock

STR64THWH BIANCO
STR64TH43 ASPHALT
STR64TH16 NEW ALUMINA
STR64TH58 AVENA
STR64TH42 GRIGIO TORTORA

€ 424,00

STP855HWH - BIANCO

Piano cottura a gas 75cm
5 fuochi
Tripla corona 3,3 Kw
Valvole di sicurezza
griglie in Ghisa
Manopole milleluci
740x500
bianco opaco satinato
Schock

Le manopole possono
variare in base ai colori
verificare su listino Schock

STP855HBK NERO OPACO
STP855H43N ASPHALT
STP855H16 NEW ALUMINA
STP855H51 ANTRACITE
STP855H42 GRIGIO TORTORA
STP855H58 AVENA

€ 616,00

STP64HWH - BIANCO OPACO

Piano cottura 4 gas
Valvole di sicurezza
griglie in Ghisa
Manopole milleluci
585X500
bianco opaco satinato
Schock

Le manopole possono
variare in base ai colori
verificare su listino Schock

STP64HBK NERO OPACO
STP64H43N ASPHALT
STP64H16 NEW ALUMINA
STP64H51 ANTRACITE
STP64H42 GRIGIO TORTORA
STP64H58 AVENA

€ 488,00

STS955IX - INOX

Piano cottura modello Silver
PC90 AV
cm 860x500
5 fuochi
Tripla Corona
griglie piattina
valvole di sicurezza
colore inox
Schock

Le manopole possono
variare in base ai colori
verificare su listino Schock

STS955WH BIANCO OPACO
STS95543 ASPHALT
STS955BK NERO OPACO
STS95558 AVENA
STS95542 GRIGIO TORTORA

€ 584,00

Le Aziende si riservano la facoltà di apportare in ogni momento le modifiche che riterranno opportune al fine di migliorare i prodotti. Pertanto i dati contenuti nel presente catalogo sono puramente indicativi.

STS855IX - INOX

Piano cottura modello Silver
PC75 AV
cm 740x500
5 fuochi
Filo o sopratop
Tripla Corona 3,5 kw
griglie Ghisa
colore inox
Schock

STS85558 AVENA

€ 416,00

STS64IX - INOX

Piano cottura
modello Silver
cm 585x500
4 fuochi
griglie piattina
colore inox
Schock

STS6458 AVENA

€ 300,00

STS32IX - INOX
STS3258 - AVENA

Piano cottura 2 gas
acciaio
valvole di sicurezza
griglie in piattina finitura
ghisa
290x510
inox
Schock

STS32IX INOX — € 244,00
STS3258 AVENA — € 272,00

STIB95BK

Piano a induzione 90 cm
induzione pc 90 bridge
860x510
5 zone di cui due bridge
power management 1,0 kw
foro incasso 730x480
filo/sopratop
nero
Schock

€ 1.482,00

STIB84BKE - NERO
STIB84WHE - BIANCO

Piano cottura a induzione
da 78 cm
11 livelli di potenza
4 zone cottura
nero opaco
Zona Bridge (Flexi Zone)
Power management
Cottura bassa temp.
(45°C-60°C-70°C-80°C)
Booster, Stop&Go
Programmatore fine cott.
Filotop e sopratop
Sicurezza bambini
Sicurezza spegnimento
auto spegnimento
fuoriuscita liquidi
Rilevatore diam. pentole
Indicatore calore residuo

STIB84BKE NERO — € 1.106,00
STIB84WHE BIANCO — € 1.350,00

STIB64BKE - NERO
STIB64WHE - BIANCO

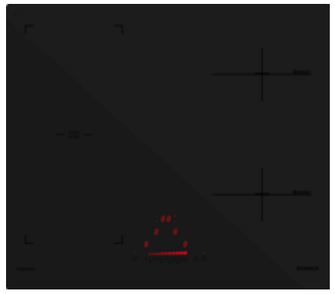

Piano cottura a induzione
da 60 cm
11 livelli di potenza
4 zone cottura
Nero Opaco
Zona Bridge (Flexi Zone)
Power management
Cottura bassa temperatura
(45°C 60°C 70°C 80°C)
Booster, Stop&Go
Programmatore fine cottura
Filotop e sopratop
Sicurezza bambini
Sicurezza spegnimento
Auto spegnimento
fuoriuscita liquidi
Rilevatore diametro pentole
Indicatore calore residuo

STIB64BKE NERO — € 904,00
STIB64WHE BIANCO — € 1.092,00

Le Aziende si riservano la facoltà di apportare in ogni momento le modifiche che riterranno opportune al fine di migliorare i prodotti. Pertanto i dati contenuti nel presente catalogo sono puramente indicativi.

PIANI ASP. | BOSCH | LG | GORENJE | DAEWOO | FOSTER | SCHOCK | PLADOS | APELL | MISCELATORI | CAPPE | CANTINE | ACCESSORI | LIBERO POSIZIONAMENTO

SCHOCK

ELETTRODOMESTICI DA INCASSO

STIB74BK

Piano a induzione 70 cm
induzione pc 70 bridge
700x52
4 zone di cui due bridge
power management
foro incasso 560x480
filo/sopratop
nero
Schock

€ 482,00

STI64BK3

Piano a induzione 60 cm
induzione pc 60
600x510
4 zone
power management
foro incasso 560x480
filo/sopratop
nero
Schock

€ 416,00

STI32

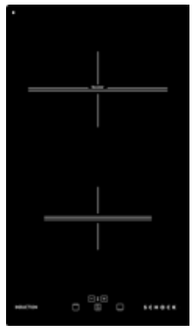

Piano cottura a induzione
da 30 cm
9 livelli di potenza
2 zone cottura
Booster
Programmatore fine cottura
Installazione sia Filotop che
Sopratop
Sicurezza bambini
Sicurezza spegnimento
Overflow safety device: auto
spegnimento per fuoriuscita
liquidi
Rilevatore diametro pentole
Indicatore calore residuo
Schock

€ 404,00

SDI975TS

Lavastoviglie a scomparsa
totale da 60cm 15 coperti
3 cestelli
9 programmi
7 temperature apertura auto-
matica
inverter
asciugatura turbo ventilata
lavaggio orbitale
cerniere slide zoccolo minimo
6 cm
Classe efficienza energetica D
4 punti di fissaggio
Schock

€ 1.078,00

SDI543SS

Lavastoviglie a scomparsa
totale da 60
13 coperti
3 cestelli
5 programmi
4 temperature
apertura automatica
asciugatura super active
cerniere slide zoccolo min.6cm
4 punti di fissaggio
Classe Energetica D
Schock

€ 676,00

SRI30VA2

Frigocongelatore incasso
combinato ventilato
freezer no frost
256 l
filtro aria
comandi elettronici a scomparsa
Classe energetica E
177x54x54,5
Schock

€ 830,00

Le Aziende si riservano la facoltà di apportare in ogni momento le modifiche che riterranno opportune al fine di migliorare i prodotti. Pertanto i dati contenuti nel presente catalogo sono puramente indicativi.

Le Aziende si riservano la facoltà di apportare in ogni momento le modifiche che riterranno opportune al fine di migliorare i prodotti. Pertanto i dati contenuti nel presente catalogo sono puramente indicativi.

PIANI ASP. | BOSCH | LG | GORENJE | DAEWOO | FOSTER | SCHOCK | PLADOS | APELL | MISCELATORI | CAPPE | CANTINE | ACCESSORI | LIBERO POSIZIONAMENTO

PLADOS

PROMO LAVELLO + MISCELATORE

SERIE ONE - MODELLO PA

ON4110 - SOPRATOP
CODICE - ON-4110**

Misura	410x500
Vasca	340x395x200
Base	45
Foro Incasso	390x480

PA1	€ 374,00
PA2	€ 426,00
PA3	€ 426,00
PA4	€ 448,00
PA5	€ 498,00

€ 258,00 - colori 98-70-72
€ 280,00 - colori 41-42-44

SERIE ONE - MODELLO PB

ON5610 - SOPRATOP
CODICE - ON-5610-**

Misura	560x500
Vasca	490x395x200
Base	60
Foro Incasso	540x480

PB1	€ 416,00
PB2	€ 466,00
PB3	€ 466,00
PB4	€ 490,00
PB5	€ 538,00

€ 300,00 - colori 98-70-72
€ 324,00 - colori 41-42-44

SERIE ONE - MODELLO PC

ON6010 - SOPRATOP
CODICE - ON-6010-**

Misura	600x510
Vasca	530x405x210
Base	60 / 80
Foro Incasso	580x480

PC1	€ 416,00
PC2	€ 466,00
PC3	€ 466,00
PC4	€ 490,00
PC5	€ 538,00

€ 300,00 - colori 98-70-72
€ 324,00 - colori 41-42-44

SERIE ONE - MODELLO PD

ON6910 - SOPRATOP
CODICE - ON-6910-**

Misura	690x500
Vasca	634x392x225
Base	75
Foro Incasso	680x490

PD1	€ 498,00
PD2	€ 550,00
PD3	€ 550,00
PD4	€ 572,00
PD5	€ 622,00

€ 384,00 - colori 98-70-72
€ 410,00 - colori 41-42-44

COLORI DISPONIBILI SULLA GAMMA ONE: 98 - 70 - 72 - 41 - 42 - 44

EK2 (1)

SOLO VERSIONE 40 CROMO
98 BIANCO E 70 BLACK MATT
CODICE - EK2**
€ 124,00

PETRAMIX (2)

CODICE - PETRAMIX **
€ 178,00

VENMIX20 (3)

CODICE - VENMIX20 **
€ 178,00

EASY (4)

CODICE - EASY **
€ 199,00

VEMIXEXTL (5)

CODICE - VEMIXEXTL **
€ 254,00

PLADOS

PROMO LAVELLO + MISCELATORE

SERIE ONE SOTTOTOP- MODELLO PE

ON4110ST - SOTTOTOP
CODICE - ON-4110-ST**

Misura	410x435
Vasca	338x398x200
Base	45
Foro Incasso	338x398 R5

PE1	€ 396,00
PE2	€ 446,00
PE3	€ 446,00
PE4	€ 470,00
PE5	€ 518,00

€ 280,00 - colori 98-70-72
€ 300,00 - colori 41-42-44

SERIE ONE SOTTOTOP - MODELLO PF

ON5610ST - SOTTOTOP
CODICE - ON-5610-ST**

Misura	560x435
Vasca	488x398x200
Base	60
Foro Incasso	488x398 R5

PF1	€ 438,00
PF2	€ 490,00
PF3	€ 490,00
PF4	€ 512,00
PF5	€ 562,00

€ 324,00 - colori 98-70-72
€ 344,00 - colori 41-42-44

SERIE ONE SOTTOTOP - MODELLO PG

ON6010ST - SOTTOTOP
CODICE - ON-6010-ST**

Misura	600x440
Vasca	528x402x200
Base	80
Foro Incasso	528x402 R5

PG1	€ 438,00
PG2	€ 490,00
PG3	€ 490,00
PG4	€ 512,00
PG5	€ 562,00

€ 324,00 - colori 98-70-72
€ 344,00 - colori 41-42-44

SERIE ONE SOTTOTOP - MODELLO PH

ON6910ST - SOTTOTOP
CODICE - ON-6910-ST**

Misura	690x443
Vasca	630x394x225
Base	75
Foro Incasso	630x394 R4

PH1	€ 524,00
PH2	€ 576,00
PH3	€ 576,00
PH4	€ 598,00
PH5	€ 648,00

€ 410,00 - colori 98-70-72
€ 436,00 - colori 41-42-44

COLORI DISPONIBILI SULLA GAMMA ONE: 98 - 70 - 72 - 41 - 42 - 44

EK2 (1)

SOLO VERSIONE 40 CROMO
98 BIANCO E 70 BLACK MATT
CODICE - EK2**
€ 124,00

PETRAMIX (2)

CODICE - PETRAMIX **
€ 178,00

VENMIX20 (3)

CODICE - VENMIX20 **
€ 178,00

EASY (4)

CODICE - EASY **
€ 199,00

VEMIXEXTL (5)

CODICE - VEMIXEXTL **
€ 254,00

SERIE ONE - MODELLO PI

ON7610 - SOPRATOP
CODICE - ON-7610-**

Misura	760x500
Vasca	690x395x200
Base	80
Foro Incasso	740x480

€ 324 - colori 98-70-72
€ 344 - colori 41-42-44

PI1	€ 438,00
PI2	€ 490,00
PI3	€ 490,00
PI4	€ 512,00
PI5	€ 562,00

SERIE ONE - MODELLO PL

ON7920 - SOPRATOP
CODICE - ON-7920-**

Misura	790x500
Vasche	344x395x210
Base	80
Foro Incasso	770x480

€ 362,00 - colori 98-70-72
€ 384,00 - colori 41-42-44

PL1	€ 478,00
PL2	€ 528,00
PL3	€ 528,00
PL4	€ 552,00
PL5	€ 600,00

SERIE ONE - MODELLO PM

ON8620 - SOPRATOP
CODICE - ON-8620-**

Misura	860x500
Vasche	500x430x195
	260x390x195
Base	90
Foro Incasso	840x480

€ 462,00 - colori 98-70-72
€ 488,00 - colori 41-42-44

PM1	€ 576,00
PM2	€ 628,00
PM3	€ 628,00
PM4	€ 650,00
PM5	€ 698,00

SERIE ONE - MODELLO PN

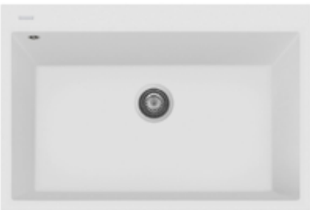

ON8410 - SOPRATOP
CODICE - ON-8410-**

Misura	840x**560**
Vasca	768x443x250
Base	90
Foro Incasso	820x540

N.B. Lavello Profondo 560 mm

€ 472,00 - colori 98-70-72
€ 498,00 - colori 41-42-44

PN1	€ 584,00
PN2	€ 636,00
PN3	€ 636,00
PN4	€ 658,00
PN5	€ 708,00

COLORI DISPONIBILI SULLA GAMMA ONE: 98 - 70 - 72 - 41 - 42 - 44

EK2 (1)

SOLO VERSIONE 40 CROMO
98 BIANCO E 70 BLACK MATT
CODICE - EK2**
€ 124,00

PETRAMIX (2)

CODICE - PETRAMIX **
€ 178,00

VENMIX20 (3)

CODICE - VENMIX20 **
€ 178,00

EASY (4)

CODICE - EASY **
€ 199,00

VEMIXEXTL (5)

CODICE - VEMIXEXTL **
€ 254,00

SERIE ONE SOTTOTOP- MODELLO PO

ON7610ST - SOTTOTOP
CODICE - ON-7610-ST**

Misura	760x435
Vasca	690x400x200
Base	80
Foro Incasso	688x398 R5

€ 344,00 - colori 98-70-72
€ 364,00 - colori 41-42-44

PO1	€ 460,00
PO2	€ 510,00
PO3	€ 510,00
PO4	€ 534,00
PO5	€ 582,00

SERIE ONE SOTTOTOP - MODELLO PP

ON7920ST - SOTTOTOP
CODICE - ON-7920-ST**

Misura	755x435
Vasche	344x400x200
Base	80
Foro Incasso	718x398 R5

€ 384,00 - colori 98-70-72
€ 404,00 - colori 41-42-44

PP1	€ 498,00
PP2	€ 548,00
PP3	€ 548,00
PP4	€ 572,00
PP5	€ 620,00

SERIE ELEGANCE SOTTOTOP - MODELLO PQ

AM8620ST - SOTTOTOP
CODICE - AM-8620-ST**

Misura	860x435
Vasche	380x400x200
Base	90
Foro Incasso	788x399 R5

€ 402,00 - colori 98-70-72
€ 424,00 - colori 41-42-44

PQ1	€ 516,00
PQ2	€ 566,00
PQ3	€ 566,00
PQ4	€ 590,00
PQ5	€ 638,00

SERIE ONE SOTTOTOP - MODELLO PR

ON8410ST - SOTTOTOP
CODICE - ON-8410-ST**

Misura	838x**510**
Vasca	768x442x250
Base	90
Foro Incasso	765x440 R5

N.B. Lavello Profondo 510 mm

€ 498,00 - colori 98-70-72
€ 524,00 - colori 41-42-44

PR1	€ 610,00
PR2	€ 662,00
PR3	€ 662,00
PR4	€ 684,00
PR5	€ 734,00

COLORI DISPONIBILI SULLA GAMMA ONE: 98 - 70 - 72 - 41 - 42 - 44

EK2 (1)

SOLO VERSIONE 40 CROMO
98 BIANCO E 70 BLACK MATT
CODICE - EK2**
€ 124,00

PETRAMIX (2)

CODICE - PETRAMIX **
€ 178,00

VENMIX20 (3)

CODICE - VENMIX20 **
€ 178,00

EASY (4)

CODICE - EASY **
€ 199,00

VEMIXEXTL (5)

CODICE - VEMIXEXTL **
€ 254,00

PLADOS

PROMO LAVELLO + MISCELATORE

SERIE INFINITY - MODELLO PS

NF8610 - SOPRATOP
CODICE - NF-8610-**

Misura	860x500
Vasca	450x430x210
Base	60
Foro Incasso	840x480

PS1	€ 426,00
PS2	€ 478,00
PS3	€ 478,00
PS4	€ 500,00
PS5	€ 548,00

€ 300,00 - colori 98-70-72
€ 324,00 - colori 41-42-44-14

SERIE INFINITY - MODELLO PT

NF9910 - SOPRATOP
CODICE - NF-9910-**

Misura	990x500
Vasca	480x430x210
Base	60
Foro Incasso	970x480

PT1	€ 454,00
PT2	€ 506,00
PT3	€ 506,00
PT4	€ 528,00
PT5	€ 576,00

€ 328,00 - colori 98-70-72
€ 352,00 - colori 41-42-44-14

SERIE INFINITY - MODELLO PU

NF11620 - SOPRATOP
CODICE - NF-11620-**

Misura	1160x500
Vasche	330x430x210
Base	80
Foro Incasso	1140x480

PU1	€ 462,00
PU2	€ 512,00
PU3	€ 512,00
PU4	€ 536,00
PU5	€ 584,00

€ 336,00 - colori 98-70-72
€ 358,00 - colori 41-42-44-14

ULTRAGRANIT

ULTRAMETAL

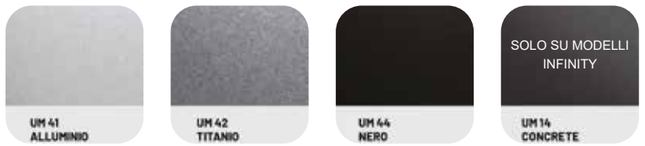

COLORI DISPONIBILI SULLA GAMMA INFINITY: 98 - 70 - 72 - 41 - 42 - 44 - 14

EK2 — 1

SOLO VERSIONE 40 CROMO
98 BIANCO E 70 BLACK MATT

CODICE - EK2**
€ 124,00

PETRAMIX — 2

non disp. 14 CONCRETE

CODICE - PETRAMIX **
€ 178,00

VENMIX20 — 3

non disp. 14 CONCRETE

CODICE - VENMIX20 **
€ 178,00

EASY — 4

non disp. 14 CONCRETE

CODICE - EASY **
€ 199,00

VEMIXEXTL — 5

CODICE - VEMIXEXTL **
€ 254,00

Le Aziende si riservano la facoltà di apportare in ogni momento le modifiche che riterranno opportune al fine di migliorare i prodotti. Pertanto i dati contenuti nel presente catalogo sono puramente indicativi.

Le Aziende si riservano la facoltà di apportare in ogni momento le modifiche che riterranno opportune al fine di migliorare i prodotti. Pertanto i dati contenuti nel presente catalogo sono puramente indicativi.

PIANI ASP. | BOSCH | LG | GORENJE | DAEWOO | FOSTER | SCHOCK | PLADOS | APELL | MISCELATORI | CAPPE | CANTINE | ACCESSORI | LIBERO POSIZIONAMENTO

LAVELLO 116x50 2 VASCHE+ GOCC. SERIE ELEGANCE
per base cm.80
dimensioni esterne cm.116x50
dimensione spacco cm.114x48
colore argan

AM-11620-98	bianco	396,00
AM-11620-70	black matt	396,00
AM-11620-72	tartufo	396,00
AM-11620-41	alluminio	416,00
AM-11620-42	titanio	416,00
AM-11620-44	nero	416,00
AM-11620-N1	bianco latte	488,00
AM-11620-N3	argan	488,00
AM-11620-N4	urban grey	488,00
AM-11620-N6	deep black	488,00

LAVELLO 86x50 1 VASCA+GOC. SERIE ELEGANCE
per base cm.50
dimensioni esterne cm.86x50
dimensione spacco cm.84x48
colore nero

AM-8610-98	bianco	358,00
AM-8610-70	black matt	358,00
AM-8610-72	tartufo	358,00
AM-8610-41	alluminio	380,00
AM-8610-42	titanio	380,00
AM-8610-44	nero	380,00
AM-8610-N1	bianco latte	448,00
AM-8610-N3	argan	448,00
AM-8610-N4	urban grey	448,00
AM-8610-N6	deep black	448,00

LAVELLO 86x51 2 VASCHE SERIE ELEGANCE
per base cm.90
dimensioni esterne cm.86x51
dimensione spacco cm.84x48
colore alluminio

AM-8620-98	bianco	380,00
AM-8620-70	black matt	380,00
AM-8620-72	tartufo	380,00
AM-8620-41	alluminio	402,00
AM-8620-42	titanio	402,00
AM-8620-44	nero	402,00
AM-8620-N1	bianco latte	472,00
AM-8620-N3	argan	472,00
AM-8620-N4	urban grey	472,00
AM-8620-N6	deep black	472,00

LAVELLO 99x50 1 VASCA + SCIVOLO SERIE ELEGANCE
per base cm.60
dimensioni esterne cm.99x50
dimensione spacco cm.97x48
colore black matt

AM-9910-98	bianco	388,00
AM-9910-70	black matt	388,00
AM-9910-72	tartufo	388,00
AM-9910-41	alluminio	410,00
AM-9910-42	titanio	410,00
AM-9910-44	nero	410,00
AM-9910-N1	bianco latte	480,00
AM-9910-N3	argan	480,00
AM-9910-N4	urban grey	480,00
AM-9910-N6	deep black	480,00

Le Aziende si riservano la facoltà di apportare in ogni momento le modifiche che riterranno opportune al fine di migliorare i prodotti. Pertanto i dati contenuti nel presente catalogo sono puramente indicativi.

LAVELLO 86x50 1 VASCA + SCIVOLO SERIE ATLANTIC
per base cm.45
dimensioni esterne cm.86x50
dimensione spacco cm.84x48

PL-0861-94	avena	280,00
PL-0861-98	bianco	280,00
PL-0861-56	jasmine	280,00
PL-0861-70	black matt	280,00
PL-0861-41	alluminio	300,00
PL-0861-42	titanio	300,00
PL-0861-44	nero	300,00

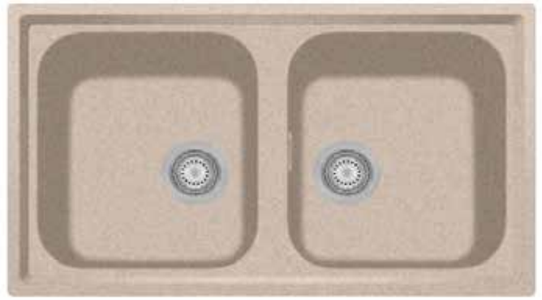

LAVELLO 86x50 2 VASCHE SERIE ATLANTIC
per base cm.90
dimensioni esterne cm.86x50
dimensione spacco cm.84x48

PL-0862-94	avena	286,00
PL-0862-98	bianco	286,00
PL-0862-56	jasmine	286,00
PL-0862-70	black matt	286,00
PL-0862-41	alluminio	308,00
PL-0862-42	titanio	308,00
PL-0862-44	nero	308,00

LAVELLO 116x50 2 VASCHE + SCIVOLO SERIE ATLANTIC
per base cm.90
dimensioni esterne cm.116x50
dimensione spacco cm.114x48

PL-1162-94	avena	300,00
PL-1162-98	bianco	300,00
PL-1162-56	jasmine	300,00
PL-1162-70	black matt	300,00
PL-1162-41	alluminio	324,00
PL-1162-42	titanio	324,00
PL-1162-44	nero	324,00

Miscelatore monocomando con bocca orientabile e leva laterale
Modello Neomix
Cartuccia a dischi ceramici diam. 40 mm (alta)
Rotazione canna: 360°
Foro sul lavello: diam 35 mm
Flessibili di allacciamento in acciaio inox L= 35 cm
Diametro base: 50 mm

NEOMIX94	avena	166,00
NEOMIX98	bianco	166,00
NEOMIX70	nero	166,00
NEOMIX40	cromo	132,00

Le Aziende si riservano la facoltà di apportare in ogni momento le modifiche che riterranno opportune al fine di migliorare i prodotti. Pertanto i dati contenuti nel presente catalogo sono puramente indicativi.

Miscelatore monocomando con canna tubolare e bocchetta estraibile
Modello Puntobpex
Cartuccia a dischi ceramici diam. 35 mm (alta)
Rotazione canna: 180°
Foro sul lavello: diam 35 mm
Flessibili di allacciamento in acciaio inox L= 35 cm
Flessibile doccetta in nylon L= 150 cm
Diametro base: 50 mm

PUNTOBPEX90	bianco opale	224,00
PUNTOBPEX94	avena	224,00
PUNTOBPEX98	bianco	224,00
PUNTOBPEX56	jasmine	224,00
PUNTOBPEX70	black matt	224,00
PUNTOBPEX72	tartufo	224,00
PUNTOBPEX41	alluminio	240,00
PUNTOBPEX42	titanio	240,00
PUNTOBPEX44	nero	240,00
PUNTOBPEX40	cromo	194,00

Miscelatore monocomando con canna a L e doccetta estraibile
Modello Nemo
Cartuccia a dischi ceramici diam. 35 mm (bassa)
Rotazione canna: 180°
Foro sul lavello: diam 35 mm
Flessibili di allacciamento in acciaio inox L= 35 cm
Diametro base: 50 mm

NEMO70	black matt	298,00
NEMON6	deep black	326,00
NEMO39	acciaio satinato	342,00
NEMO40	cromo	266,00
NEMOPVDNERO	pvd nero	342,00
NEMOPVDORO	pvd oro	342,00
NEMOPVDRAME	pvd rame	342,00

Le Aziende si riservano la facoltà di apportare in ogni momento le modifiche che riterranno opportune al fine di migliorare i prodotti. Pertanto i dati contenuti nel presente catalogo sono puramente indicativi.

MODELLO FLAT 60 CM

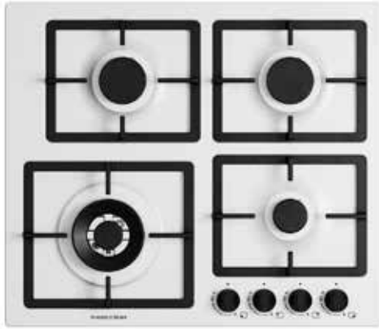

IN TUTTI I COLORI DISPONIBILI

FLAT60-98 - BIANCO LATTE

Piano cottura da 60 cm
4 fuochi gas di cui una tripla corona
Accensione elettronica sottomanopola
Griglie in ghisa
Manopole color nero ghisa
Valvole di sicurezza

€ 450,00 - colori 98 - 70 - 72

€ 466,00 - colori 41 - 42

FLAT60-72 - TARTUFO

FLAT60-41 - ALLUMINIO

FLAT60-42 - TITANIO

FLAT60-70 - NERO MAT

MODELLO FLAT 75 CM

FLAT75-42 - TITANIO

Piano cottura da 75 cm
5 fuochi gas di cui una tripla corona
Accensione elettronica sottomanopola
Griglie in ghisa
Manopole color nero ghisa
Valvole di sicurezza

€ 540,00 - colori 98 - 70 - 72

€ 554,00 - colori 41 - 42

IN TUTTI I COLORI DISPONIBILI

FLAT75-41 - ALLUMINIO

FLAT75-72 - TARTUFO

FLAT75-98 - BIANCO

FLAT75-70 - NERO MAT

Le Aziende si riservano la facoltà di apportare in ogni momento le modifiche che riterranno opportune al fine di migliorare i prodotti. Pertanto i dati contenuti nel presente catalogo sono puramente indicativi.

LAVELLO 1 VASCA + GOCCIOLATOIO

Lavello 86 x 50 cm - Serie IDEA
Per base da cm 45
Dimensione esterne cm 86 x 50
Dimensione spacco cm 84 x 48
Profondità vasca cm 18
Inox Spazzolato

ID861IRBC - Gocciolatoio destro
ID861ILBC - Gocciolatoio sinistro

112,00

MISCELATORE
Completo di tubi flessibili
Finitura Cromo

1420CR

48,00

lavello + mix

€ 150,00

MISCELATORE
Mocomando
Bocca girevole 360°
Finitura Cromo
8370CR

58,00

lavello + mix

€ 170,00

LAVELLO 2 VASCHE

Lavello 86 x 50 cm - Serie IDEA
Per base da cm 80
Dimensione esterne cm 86 x 50
Dimensione spacco cm 84 x 48
Profondità vasca cm 18
Inox Spazzolato

ID862IBC - 2 Vasche

152,00

MISCELATORE
Completo di tubi flessibili
Finitura Cromo

1420CR

48,00

lavello + mix

€ 188,00

MISCELATORE
Mocomando
Bocca girevole 360°
Finitura Cromo
8370CR

58,00

lavello + mix

€ 210,00

LAVELLO 2 VASCHE + GOCCIOLATOIO

Lavello 116 x 50 cm - Serie IDEA
Per base da cm 80
Dimensione esterne cm 116 x 50
Dimensione spacco cm 114 x 48
Profondità vasca cm 18
Inox Spazzolato

ID1162IRBC - Gocciolatoio destro
ID1162ILBC - Gocciolatoio sinistro

164,00

MISCELATORE
Completo di tubi flessibili
Finitura Cromo

1420CR

48,00

lavello + mix

€ 202,00

MISCELATORE
Mocomando
Bocca girevole 360°
Finitura Cromo
8370CR

58,00

lavello + mix

€ 222,00

Le Aziende si riservano la facoltà di apportare in ogni momento le modifiche che riterranno opportune al fine di migliorare i prodotti. Pertanto i dati contenuti nel presente catalogo sono puramente indicativi.

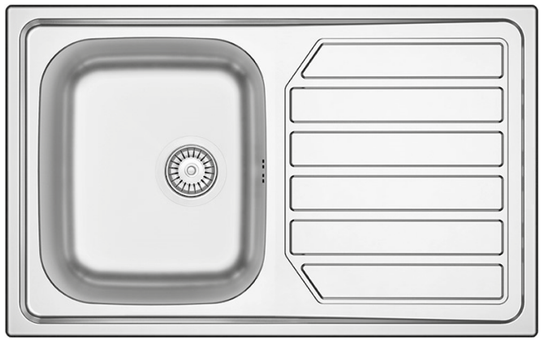

Lavello 86 x 50 1 vasca + gocciolatoio destro serie IDEA
per base 45 cm
foro incasso 84 x 48
profondità vasca 18 cm
Inox Spazzolato

ID861IRBC	gocc dx	112,00
ID861ILBC	gocc sx	112,00

Lavello 2 vasche 86 x 50 serie IDEA
per base 80 cm
foro incasso 84 x 48
profondità vasca 18 cm
Inox Spazzolato

ID862IBC		152,00

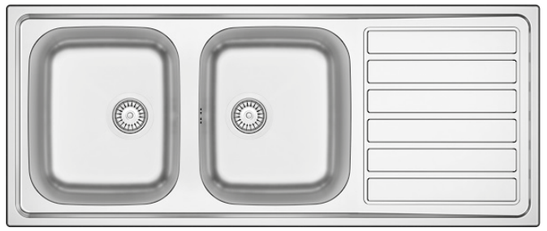

Lavello 116 x 50 2 vasche + gocciolatoio destro serie IDEA
per base 80cm
foro incasso 114 x 48 cm
profondità vasca 18 cm
Inox Spazzolato

ID1162IRBC	gocc dx	164,00
ID1162ILBC	gocc sx	164,00

Lavello 86 x 50 1 vasca + gocciolatoio destro serie LINEAR
per base cm 60
tipologia: I = incasso semifilo
dimensione esterne cm 86 x 50
dimensione spacco cm 84 x 48
profondità vasca 22,5
Inox Satinato

LNG861IRBC	gocc dx	218,00
LNG861ILBC	gocc sx	218,00

Le Aziende si riservano la facoltà di apportare in ogni momento le modifiche che riterranno opportune al fine di migliorare i prodotti. Pertanto i dati contenuti nel presente catalogo sono puramente indicativi.

PIANI ASP. | BOSCH | LG | GORENJE | DAEWOO | FOSTER | SCHOCK | PLADOS | APELL | MISCELATORI | CAPPE | CANTINE | ACCESSORI | LIBERO POSIZIONAMENTO

Lavello 86 x 50 2 vasche serie LINEAR
per base cm 90
tipologia: I = incasso semifilo
dimensione esterne cm 86 x 50
dimensione spacco cm 84 x 48
dimensione vasca cm 45 x 40 e 30x40
profondità vasca cm 22,5
Inox Satinato

LNG862IBC		380,00

Lavello 86 x 50 1 vasca + gocciolatoio destro serie LINEAR
per base cm 45
tipologia: I = incasso
dimensione esterne cm 86 x 50
dimensione spacco cm 84 x 48
dimensione vasca cm 34 x 40
profondità vasca cm 22,5
Inox Satinato

LN861IRBC	gocc dx	202,00
LN861ILBC	gocc sx	202,00

Lavello 86 x 50 2 vasche serie LINEAR
per base cm 80
tipologia: I = incasso
dimensione esterne cm 86 x 50
dimensione spacco cm 84 x 48
dimensione vasca cm 34 x 40
profondità vasca cm 22,5
Inox Satinato

LN862IBC		284,00

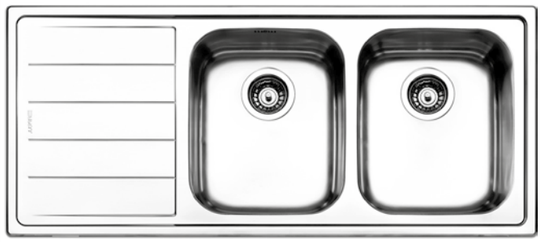

Lavello 116 x 50 2 vasche+ gocciolatoio sinistro serie LINEAR
per base cm 80
tipologia: I = incasso semifilo
dimensione esterne cm 116 x 50
dimensione spacco cm 114 x 48
dimensione vasca 34 x 40
profondita vasca 22,5
Inox Satinato

LN1162ILBC	gocc dx	306,00
LN1162IRBC	gocc sx	306,00

Le Aziende si riservano la facoltà di apportare in ogni momento le modifiche che riterranno opportune al fine di migliorare i prodotti. Pertanto i dati contenuti nel presente catalogo sono puramente indicativi.

Lavello 79 x 50 1 vasca + goccioltoio sx serie VENEZIA
per base cm 45
tipologia: I = incasso
foro scarico 3,5
dimensione esterne cm 79 x 50
dimensione spacco cm 77 x 48
dimensioni vasca 34 x 40 cm
profondità vasca cm 19,4
Inox Spazzolato

VE791ILBC	gocc sx	164,00
VE791IRBC	gocc dx	164,00

Lavello 79 x 50 1 vasca s+ gocciolatoio dx serie VENEZIA
per base cm 45
tipologia: I = incasso
foro scarico 3,5
dimensione esterne cm 79 x 50
dimensione spacco cm 77 x 48
dimensioni vasca 34 x 40 cm
profondità vasca cm 19,4
Inox Antigraffio

VE791RAC	antigraffio - gocc dx	198,00
VE791LAC	antigraffio - gocc sx	198,00

Lavello 79 x 50 2 vasche serie VENEZIA
per base cm 80
tipologia: I = incasso
dimensione esterne cm 79 x 50
dimensione spacco cm 77 x 48
dimensione vasca cm 34 x 40
profondità vasca cm 19,4
Inox Spazzolato

VE792IBC	Inox Spazzolato	210,00
VE792IAC	Inox Antigraffio	280,00

Lavello 86 x 50 1 vasca + gocciolatoio dx serie VENEZIA
per base cm 45
tipologia: I = incasso
foro scarico 3,5
dimensione esterne cm 86 x 50
dimensione spacco cm 84 x 48
dimensioni vasca 34 x 40 cm
profondità vasca cm 19,4
Inox Spazzolato

VE861IRBC	gocc dx	164,00
VE861ILBC	gocc sx	164,00
VE861IRAC	antigraffio - gocc dx	202,00
VE861ILAC	antigraffio - gocc sx	202,00

Le Aziende si riservano la facoltà di apportare in ogni momento le modifiche che riterranno opportune al fine di migliorare i prodotti. Pertanto i dati contenuti nel presente catalogo sono puramente indicativi.

PIANI ASP. | BOSCH | LG | GORENJE | DAEWOO | FOSTER | SCHOCK | PLADOS | APELL | MISCELATORI | CAPPE | CANTINE | ACCESSORI | LIBERO POSIZIONAMENTO

Lavello 86 x 50 2 vasche serie VENEZIA
per base cm 80
tipologia: I = incasso
foro scarico 3,5
dimensione esterne cm 86 x 50
dimensione spacco cm 84 x 48
dimensioni vasche cm 34 x 40
profondità vasca cm 19,4
Inox Spazzolato

VE862IBC	Inox Spazzolato	210,00
VE862IAC	Inox Antigraffio	268,00

Lavello 100 x 50 1v 1/2 vasca + gocciolatoio dx serie VENEZIA
per base cm 60
tipologia: I = incasso
foro scarico 3,5
dimensione esterne cm 100 x 50
dimensione spacco cm 98 x 48
dimensioni vasche 34 x 40 e 16,5x30 cm
profondità vasca cm 19,4 e 14,1
Inox Spazzolato

VE1002IRBC	gocc dx	258,00
VE1002ILBC	gocc sx	258,00
VE1002IRAC	antigraffio - gocc dx	282,00
VE1002ILAC	antigraffio - gocc sx	282,00

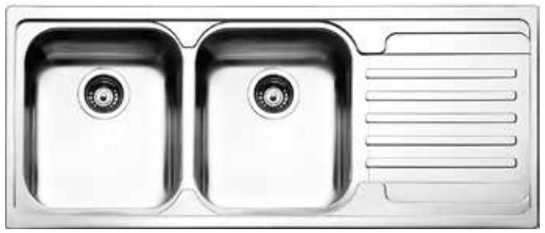

Lavello 116 x 50 2 vasche + gocciolatoio dx serie VENEZIA
per base cm 80
tipologia: I = incasso
foro scarico 3,5
dimensione esterne cm 116 x 50
dimensione spacco cm 114 x 48
dimensioni vasche 34 x 40 cm
profondità vasca cm 19,4
Inox Spazzolato

VE1162IRBC	gocc dx	218,00
VE1162ILBC	gocc sx	218,00
VE1162IRAC	antigraffio - gocc dx	282,00
VE1162ILAC	antigraffio - gocc sx	282,00

Lavello 116 x 50 1 vasca +gocciolatoio dx serie TORINO
per base cm 60
tipologia: I = incasso
foro scarico 3,5
dimensione esterne cm 116 x 50
dimensione spacco cm 114 x 48
dimensioni vasca 40 x 45 cm
profondità vasca cm 20,9
Inox Spazzolato

TO1161IRBC	gocc dx	328,00
TO1161ILBC	gocc sx	328,00

Le Aziende si riservano la facoltà di apportare in ogni momento le modifiche che riterranno opportune al fine di migliorare i prodotti. Pertanto i dati contenuti nel presente catalogo sono puramente indicativi.

Lavello 79 x 50 1 vasca + gocciolatoio dx serie OCEANO
per base cm 45
tipologia: I = incasso
foro scarico 3,5”
dimensione esterne cm 79 x 50
dimensione spacco cm 77 x 48
dimensioni vasca 36 x 41 cm
profondità vasca cm 16,5
Inox Prelucido

OH791IRPC	gocc dx	90,00
OH791ILPC	gocc sx	90,00

Lavello 79 x 50 2 vasche serie OCEANO
per base cm 80
tipologia: I = incasso
foro scarico 3,5”
dimensione esterne cm 79 x 50
dimensione spacco cm 77 x 48
dimensioni vasca 36 x 41 cm
profondità vasca cm 15
Inox Prelucido

OH792IPC	122,00

Lavello 86 x 50 1 vasca + gocciolatoio destro serie ATMOSFERA
per base cm 45
tipologia: I = incasso
dimensione esterne cm 86 x 50
dimensione spacco cm 84 x 48
profondità vasca cm 15,5
gocciolatoio destro
Inox Prelucido

TM861IRPC	gocc dx	90,00
TM861ILPC	gocc sx	90,00

Lavello 86 x 50 2 vasche serie ATMOSFERA
per base cm 90
tipologia: I = incasso
dimensione esterne cm 86 x 50
dimensione spacco cm 84 x 48
profondità vasca cm 15
Inox Prelucido

TM862IPC	122,00

Le Aziende si riservano la facoltà di apportare in ogni momento le modifiche che riterranno opportune al fine di migliorare i prodotti. Pertanto i dati contenuti nel presente catalogo sono puramente indicativi.

PIANI ASP. | BOSCH | LG | GORENJE | DAEWOO | FOSTER | SCHOCK | PLADOS | APELL | MISCELATORI | CAPPE | CANTINE | ACCESSORI | LIBERO POSIZIONAMENTO

Lavello 116 x 50 2 vasche con gocciolatoio destro serie AT-MOSFERA
per base cm 80
tipologia: I = incasso
foro scarico 3,5
dimensione esterne cm 116 x 50
dimensione spacco cm 114 x 48
dimensioni vasca cm 34 x 40
profondità vasca cm 16
Inox Prelucido

TM1162IRPC	gocc dx	130,00
TM1162ILPC	gocc sx	130,00

Lavello monovasca 42 x 50 serie TORINO
Dimensioni esterne cm 42 x 50
Dimensione spacco cm 40 x 48
Dimensioni vasca cm 40 x 34
Profondità vasca cm 18,1
Per base cm 45
Tipologia:I=incasso
Foro scarico 3,5
Inox Spazzolato

TO42IBC	Inox Spazzolato	152,00
TO42IAC	Inox Antigraffio	180,00

Lavello monovasca 58 x 50 serie TORINO
per base cm 60
tipologia:I=incasso
dimensione scarico 3,5”
dimensione esterne cm 58 x 50
dimensione spacco cm 55 x 48
dimensioni vasche 40 x 45 cm
profondità vasca cm 18
Inox Spazzolato

TO58IBC	Inox Spazzolato	218,00
TO58IAC	Inox Antigraffio	238,00

Lavello monovasca tondo 43,5 serie CIRCUM
Dimensione esterne cm 43,5
Dimensione spacco cm 41
Dimensioni vasca cm 37,5
Profondità vasca cm 20
Per base cm 45
Tipologia: I = incasso
Foro scarico 3,5
Inox Spazzolato

CIVIIBC		124,00

Le Aziende si riservano la facoltà di apportare in ogni momento le modifiche che riterranno opportune al fine di migliorare i prodotti. Pertanto i dati contenuti nel presente catalogo sono puramente indicativi.

Lavello monovasca 86 x 50 serie CRITERIA 860
Dimensioni esterne cm 86 x 51
Dimensione spacco cm 84 x 49
Dimensione vasca cm 75 x 40
Per base cm 90
Profondità vasca cm 22
Foro scarico 3,5”
Inox Spazzolato

CR860IBC		334,00

Lavello monovasca 80 x 50 serie CRITERIA 800
Dimensioni esterne cm 80 x 50
Dimensione spacco cm 78 x 48
Per base cm 80
Profondità vasca cm 19,1
Foro scarico 3,5”
Inox Spazzolato

CR800IBC		258,00

Lavello angolo 83 x 83 x 50 2 vasche con gocciolatoio destro serie ANGOLO
Dimensioni esterne cm 83 x 83 x 50
Dimensioni spacco vedi disegno tecnico
Dimensioni vasche cm 40 x 30
Per Base cm 90
Profondità vasche cm 22,3
Foro scarico 3,5”
Inox Spazzolato

ROAN2B90IRBC	gocc dx	412,00
ROAN2B90ILBC	gocc sx	412,00

Lavello angolo 83 x 83 x 50 2 vasche serie ROMA
Dimensioni esterne cm 83 x 83 x 50
Dimensioni spacco vedi disegno tecnico
Dimensioni vasche cm 40 x 34
Per Base vedi disegno tecnico
Profondità vasche cm 19,3
Foro scarico 3,5”
Inox Spazzolato

ROAN2IBC		364,00

Le Aziende si riservano la facoltà di apportare in ogni momento le modifiche che riterranno opportune al fine di migliorare i prodotti. Pertanto i dati contenuti nel presente catalogo sono puramente indicativi.

PIANI ASP. | BOSCH | LG | GORENJE | DAEWOO | FOSTER | SCHOCK | PLADOS | APELL | MISCELATORI | CAPPE | CANTINE | ACCESSORI | LIBERO POSIZIONAMENTO

Vasca doppia installazione
Tipologia vasca: Raggiata
Dimensioni vasca, L x P x A (cm): 71 x 40 x 20
Spessore acciaio vasca (mm): 1
Profondità vasca (cm): 20
Raggio angolare vasca: 1,5 cm
Troppopieno vasca a filo
Posizione scarico vasca a parete
Dimensione scarico vasca: 3.5”
Tipo incasso: Filotop, Flat
dimensione spacco cm 74 x 49
base minima cm 80
Acciaio Inox Spazzolato

SZ76FBC 404,00

Vasca doppia installazione
Tipologia vasca: Raggiata
Dimensioni vasca, L x P x A (cm): 50 x 40 x 20
Spessore acciaio vasca (mm): 1
Profondità vasca (cm): 20
Raggio angolare vasca: 1,5 cm
Troppopieno vasca a filo
Posizione scarico vasca a parete
Dimensione scarico vasca: 3.5”
Tipo incasso: Filotop, Flat
dimensione spacco cm 53 x 49
base minima cm 60
Acciaio Inox Spazzolato

SZ55FBC 310,00

Vasca doppia installazione
Tipologia vasca: Raggiata
Dimensioni vasca, L x P x A (cm): 34 x 40 x 20
Spessore acciaio vasca (mm): 1 mm
Profondità vasca (cm): 20
Raggio angolare vasca: 1,5 cm
Troppopieno vasca a filo
Posizione scarico vasca a parete
Dimensione scarico vasca: 3.5”
Tipo incasso: Filotop, Flat
dimensione spacco cm 37 x 49
base minima cm 45
Acciaio Inox Spazzolato

SZ39FBC 248,00

Lavello 2 vasche sottotop 73 x 40 UNDERMOUNT
serie Ferrara Plus
dimensioni esterne 80,2 x 47,2 cm
base 80cm
profondità vasche cm 20
dima inclusa
foro scarico 3,5”
Inox Satinato

FEM3434UBC 618,00

Le Aziende si riservano la facoltà di apportare in ogni momento le modifiche che riterranno opportune al fine di migliorare i prodotti. Pertanto i dati contenuti nel presente catalogo sono puramente indicativi.

Vasca tripla installazione
Tipologia vasca: Raggiata
Dimensioni vasca, L x P x A (cm): 71 x 40 x 20
Spessore acciaio vasca (mm): 1 mm
Profondità vasca (cm): 20
Raggio angolare vasca: 1,5 cm
Troppopieno vasca a filo
Posizione scarico vasca a parete
Dimensione scarico vasca: 3.5”
Tipo incasso: Filotop, Flat, sottotop
dimensione spacco cm 42,5 x 73,5
base minima cm 80
Acciaio Inox Spazzolato

SZ75FSFR 274,00

Vasca tripla installazione
Tipologia vasca: Raggiata
Dimensioni vasca, L x P x A (cm): 50 x 40 x 20
Spessore acciaio vasca (mm): 1 mm
Profondità vasca (cm): 20
Raggio angolare vasca: 1,5 cm
Troppopieno vasca a filo
Posizione scarico vasca a parete
Dimensione scarico vasca: 3.5
Tipo incasso: Filotop, Flat, sottotop
dimensione spacco cm 42,5 x 52,5
base minima cm 60
Acciaio Inox Spazzolato

SZ54FSFR 206,00

Vasca tripla installazione
Tipologia vasca: Raggiata
Dimensioni vasca, L x P x A (cm): 34 x 40 x 20
Spessore acciaio vasca (mm): 1 mm
Profondità vasca (cm): 20
Raggio angolare vasca: 1,5 cm
Troppopieno vasca a filo
Posizione scarico vasca a parete
Dimensione scarico vasca: 3.5”
Tipo incasso: Filotop, Flat, sottotop
dimensione spacco cm 43 x 37
base minima cm 45
Acciaio Inox Spazzolato

SZ38FSFR 180,00

Lavello 56,5 x 51 1 vasca+vaschetta serie LINEAR PLUS
per base cm 60
tipologia: I = incasso
dimensione esterne cm 56,5 x 51
dimensione spacco cm 55 x 49,5
profondità vasca 20,1cm
Inox Satinato

LNP3416FBC 602,00

Le Aziende si riservano la facoltà di apportare in ogni momento le modifiche che riterranno opportune al fine di migliorare i prodotti. Pertanto i dati contenuti nel presente catalogo sono puramente indicativi.

Lavello 86 x 50 1 vasca + gocciolatoio serie PIETRA PLUS
per base cm 45
dimensioni esterne cm 86 x 50
dimensione spacco cm 84 x 48
colore granit nero

PTPL861GB	granito nero	204,00
PTPL861GO	granito avena	204,00
PTPL861GW	bianco	204,00
PTPL861AL	alluminio	204,00

Lavello 86 x 50 2 vasche serie PIETRA PLUS
per base cm 90
dimensioni esterne cm 86 x 50
dimensione spacco cm 84 x 48
colore granit nero

PTPL862GB	granito nero	212,00
PTPL862GO	granito avena	212,00
PTPL862GW	bianco	212,00
PTPL862AL	alluminio	212,00

Lavello 100 x 50 1 vasca + vaschetta + gocciolatoio serie PIETRA PLUS
per base cm 60
dimensioni esterne cm 100 x 50
dimensione spacco cm 98 x 48
colore granit nero

PTPL1002GB	granito nero	240,00
PTPL1002GO	granito avena	240,00
PTPL1002GW	bianco	240,00
PTPL1002AL	alluminio	240,00

Lavello 116 x 50 2 vasche + gocciolatoio serie PIETRA PLUS
per base cm 80
dimensioni esterne cm 116 x 50
dimensione spacco cm 114 x 48
colore granit nero

PTPL1162GB	granito nero	222,00
PTPL1162GO	granito avena	222,00
PTPL1162GW	bianco	222,00
PTPL1162AL	alluminio	222,00

Le Aziende si riservano la facoltà di apportare in ogni momento le modifiche che riterranno opportune al fine di migliorare i prodotti. Pertanto i dati contenuti nel presente catalogo sono puramente indicativi.

Lavello 100 x 50 1 vasca + gocciolatoio serie PIETRA PLUS
per base cm 60
dimensioni esterne cm 100 x 50
dimensione spacco cm 98 x 48
colore granit nero

PTPL1001GB	granito nero	228,00
PTPL1001GO	granito avena	228,00
PTPL1001GW	bianco	228,00
PTPL1001AL	alluminio	228,00

Lavello 78x51 monovasca serie PIETRA PLUS
per base cm 80
dimensioni esterne cm 78x51
dimensione spacco cm 76x49
colore granito nero

PTPL780TB	total black	224,00
PTPL780GB	granito nero	224,00
PTPL780GG	antracite	224,00
PTPL780GO	granito avena	224,00
PTPL780GW	bianco	224,00

Lavello 56x51 monovasca serie PIETRA PLUS
per base cm 60
dimensioni esterne cm 56x51
dimensione spacco cm 54x49
colore granito nero

PTPL560TB	total black	212,00
PTPL560GB	granito nero	212,00
PTPL560GG	antracite	212,00
PTPL560GO	granito avena	212,00
PTPL560GW	bianco	212,00

Lavello 40x50 monovasca serie PIETRA PLUS
per base cm 45
dimensioni esterne cm 40x50
dimensione spacco cm 38x48
colore antracite

PTPL400GG	antracite	196,00
PTPL400GO	granito avena	196,00
PTPL400GW	bianco	196,00

Le Aziende si riservano la facoltà di apportare in ogni momento le modifiche che riterranno opportune al fine di migliorare i prodotti. Pertanto i dati contenuti nel presente catalogo sono puramente indicativi.

PIANI ASP. | BOSCH | LG | GORENJE | DAEWOO | FOSTER | SCHOCK | PLADOS | APELL | MISCELATORI | CAPPE | CANTINE | ACCESSORI | LIBERO POSIZIONAMENTO

Le Aziende si riservano la facoltà di apportare in ogni momento le modifiche che riterranno opportune al fine di migliorare i prodotti. Pertanto i dati contenuti nel presente catalogo sono puramente indicativi.

PIANI ASP.
BOSCH
LG
GORENJE
DAEWOO
FOSTER
SCHOCK
PLADOS
APELL
MISCELATORI
CAPPE
CANTINE
ACCESSORI
LIBERO POSIZIONAMENTO

LA BELLEZZA DI UN DESIGN ICONICO

Le collezioni Gessi combinano l'**innovazione tecnologica con un design estetico d'eccezione.** Ogni prodotto è pensato per integrarsi perfettamente con l'ambiente cucina, elevando lo spazio attraverso soluzioni stilistiche uniche che coniugano eleganza e funzionalità.

FACILITÀ E COMFORT

La praticità di utilizzo è una delle caratteristiche chiave delle collezioni Gessi. Il **sistema di erogazione di acqua filtrata è progettato per essere semplice e immediato,** con comandi intuitivi e sostituzione dei filtri facile e veloce, senza complicazioni.

PUREZZA DELL'ACQUA

Grazie al sistema di filtraggio integrato, la gamma Gessi Filtrata eroga acqua purificata e di qualità superiore. **Ogni goccia è trattata per rimuovere sedimenti e impurità** che possono alterarne il sapore e l'odore, offrendo un'acqua dal gusto autentico, perfetta per ogni uso quotidiano.

SOSTENIBILITÀ CONSAPEVOLE

Ogni collezione è progettata pensando alla sostenibilità, abbattendo l'uso di plastica e lo spreco d'acqua. Grazie al sistema di iltraggio integrato, non c'è più bisogno di acquistare bottiglie di plastica, contribuendo così alla riduzione dell'impatto ambientale e promuovendo scelte più ecologiche.

60826-*

60822-*

60872-*

60852-*

60571-*/60572-*(docc.)

SORGENTE FILTRA

trasforma l'acqua della comune rete idrica in acqua purificata, dal sapore fresco e naturale: vengono trattenute eventuali sostanze che ne alterano il sapore, come cloro e metalli pesanti (rame, piombo o nichel) e l'acqua è arricchita di Magnesio e Zinco grazie al filtro sviluppato in collaborazione con BWT, leader mondiale nel settore delle tecnologie di trattamento dell'acqua.

Miscelatore Lavello Monocomando Semi-Professionale
con canna girevole e doccetta monogetto
Foro per miscelatore Diam.35 mm
Angolo di rotazione 360°
Cartuccia Diam.25 mm
Finitura Steel Brushed
Collezione GESSI 316

60012-239	Steel Brushed	882,00
60012-299	Matte Black	1.190,00
60012-707	Black Metal Brushed PVD	1.308,00
60012-708	Copper Brushed PVD	1.308,00
60012-726	Warm Bronze Brushed PVD	1.308,00
60012-727	Brass Brushed PVD	1.308,00

Miscelatore Lavello Monocomando Semi-Professionale
con canna girevole e doccetta monogetto
Foro per miscelatore Diam.35 mm
Angolo di rotazione 360°
Cartuccia Diam.25 mm
Finitura Steel Brushed
Collezione GESSI 316

60010-239	Steel Brushed	742,00
60010-299	Matte Black	1.000,00
60010-707	Black Metal Brushed PVD	1.098,00
60010-708	Copper Brushed PVD	1.098,00
60010-726	Warm Bronze Brushed PVD	1.098,00
60010-727	Brass Brushed PVD	1.098,00

Miscelatore Lavello Monocomando Semi-Professionale
con canna girevole e doccetta doppio getto
Foro per miscelatore Diam.35 mm
Angolo di rotazione 360°
Cartuccia Diam.25 mm
Finitura Finox Brushed Nickel
Collezione MESH

60005-149	Finox Brushed Nickel	526,00
60005-599	Finox Nickel Matt Black	526,00

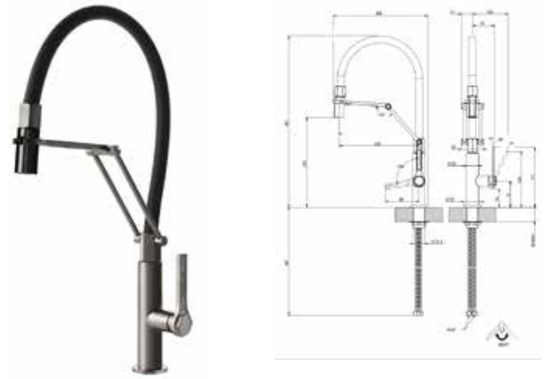

Miscelatore Lavello Monocomando
con canna girevole e doccetta doppio getto
Foro per miscelatore Diam.35 mm
Angolo di rotazione 360°
Cartuccia Diam.25 mm
Finitura Cromo
Collezione OFFICINE

60055-031	Cromo	526,00
60055-149	Finox Brushed Nickel	700,00
60055-599	Finox Nickel Matt Black	700,00
60055-707	Black Metal Brushed PVD	830,00
60055-708	Copper Brushed PVD	830,00
60055-726	Warm Bronze Brushed PVD	830,00

Le Aziende si riservano la facoltà di apportare in ogni momento le modifiche che riterranno opportune al fine di migliorare i prodotti. Pertanto i dati contenuti nel presente catalogo sono puramente indicativi.

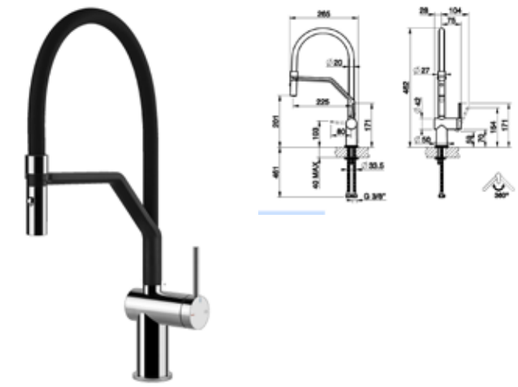

Miscelatore Lavello Monocomando Semi-Professionale
con canna girevole e doccetta doppio getto
Foro per miscelatore Diam.35 mm
Angolo di rotazione 360°
Cartuccia Diam.35 mm
Finitura Cromo
Collezione INEDITO

60429-031	Cromo	420,00
60429-149	Finox Brushed Nickel	500,00
60429-246	Gold PVD	500,00
60429-299	Matte Black	456,00
60429-707	Black Metal Brushed PVD	456,00
60429-708	Copper Brushed PVD	456,00
60429-716	Gold Brushed PVD	456,00
60429-726	Warm Bronze Brushed PVD	456,00

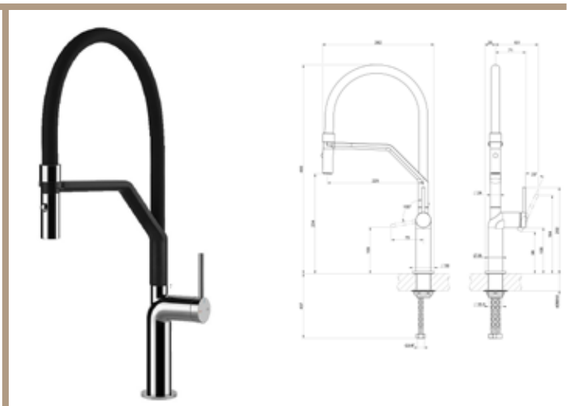

Miscelatore Lavello Monocomando Semi-Professionale
con canna girevole e doccetta doppio getto
Supporto doccetta Gessi-EasyLock
Foro per miscelatore Diam.35 mm
Angolo di rotazione 360°
Cartuccia Diam.25 mm
Finitura Cromo
Collezione STELO

60315-031	Cromo	452,00
60315-149	Finox Brushed Nickel	520,00
60315-299	Matte Black	510,00

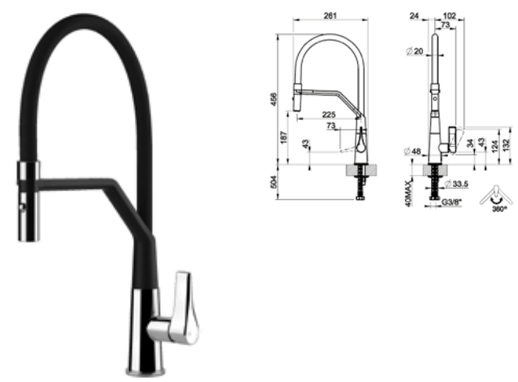

Miscelatore Lavello Monocomando Semi-Professionale
con canna girevole e doccetta doppio getto
Foro per miscelatore Diam.35 mm
Angolo di rotazione 360°
Cartuccia Diam.25 mm
Finitura Cromo
Collezione PROTON

17191-031	Cromo	410,00
17191-149	Finox Brushed Nickel	484,00
17191-299	Matte Black	484,00

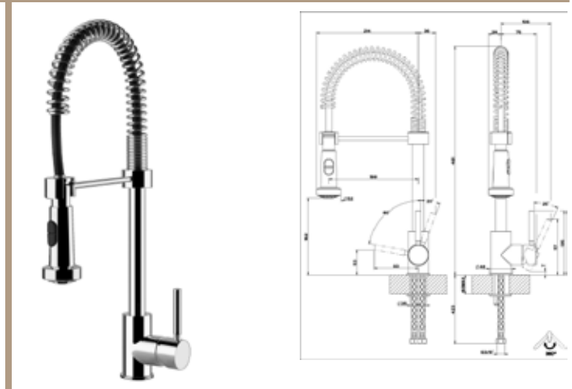

Miscelatore Lavello Monocomando Semi-Professionale
con canna girevole e doccetta doppio getto
Foro per miscelatore Diam.35 mm
Angolo di rotazione 360°
Cartuccia Diam.35 mm
Finitura Cromo
Collezione NEUTRON

50209-031	Cromo	306,00

Le Aziende si riservano la facoltà di apportare in ogni momento le modifiche che riterranno opportune al fine di migliorare i prodotti. Pertanto i dati contenuti nel presente catalogo sono puramente indicativi.

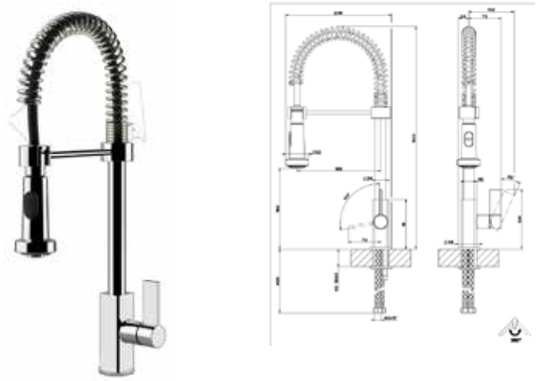

Miscelatore Lavello Monocomando Semi-Professionale
con canna girevole e doccetta doppio getto
Foro per miscelatore Diam.35 mm
Angolo di rotazione 360°
Cartuccia Diam.25 mm
Finitura Cromo
Collezione MONACO

17157-031	Cromo	310,00

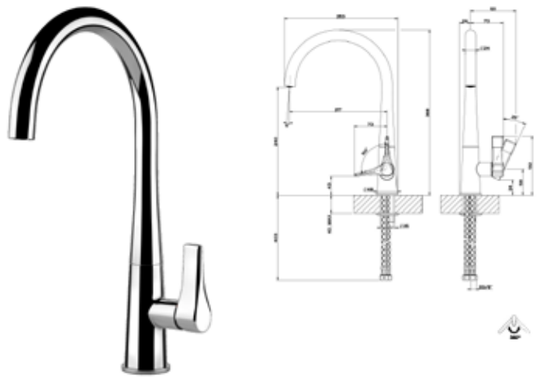

Miscelatore Lavello Monocomando con canna girevole
Foro per miscelatore Diam.35 mm
Angolo di rotazione 360°
Cartuccia Diam.25 mm
Finitura Cromo
Collezione PROTON

17151-031	Cromo	174,00
17151-149	Finox Brushed Nickel	236,00
17151-299	Matte Black	236,00

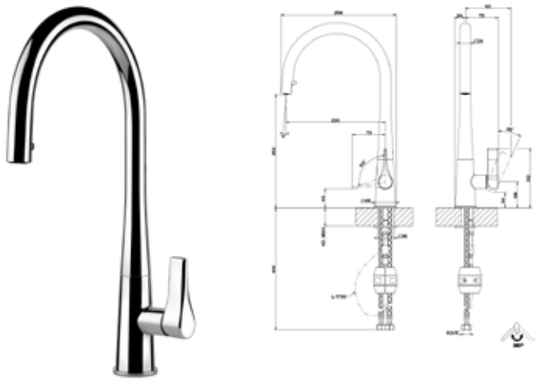

Miscelatore Lavello Monocomando
con canna girevole e doccetta monogetto
Foro per miscelatore Diam.35 mm
Angolo di rotazione 360°
Cartuccia Diam.25 mm
Finitura Cromo
Collezione PROTON

17153-031	Cromo	244,00
17153-149	Finox Brushed Nickel	310,00
17153-299	Matte Black	290,00

Miscelatore Lavello Monocomando con canna girevole
Foro per miscelatore Diam.35 mm
Angolo di rotazione 360°
Cartuccia Diam.35 mm
Finitura Cromo
Collezione NEUTRON

20570-031	Cromo	162,00

Le Aziende si riservano la facoltà di apportare in ogni momento le modifiche che riterranno opportune al fine di migliorare i prodotti. Pertanto i dati contenuti nel presente catalogo sono puramente indicativi.

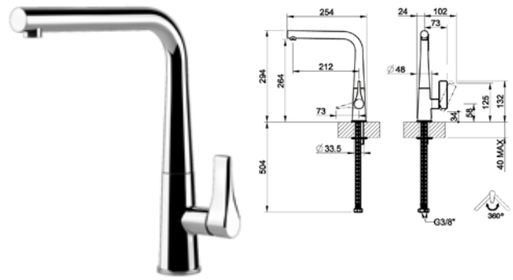

Miscelatore Lavello Monocomando con canna girevole
Foro per miscelatore Diam.35 mm
Angolo di rotazione 360°
Cartuccia Diam.25 mm
Finitura Cromo
Collezione PROTON

17175-031	Cromo	202,00
17175-149	Finox Brushed Nickel	252,00
17175-299	Matte Black	252,00

Miscelatore Lavello Monocomando con canna girevole e doc-
cetta doppio getto
Foro per miscelatore Diam.35 mm
Angolo di rotazione 360°
Cartuccia Diam.25 mm
Finitura Cromo
Collezione PROTON

17177-031	Cromo	268,00
17177-149	Finox Brushed Nickel	342,00
17177-299	Matte Black	342,00

Miscelatore Lavello Monocomando con canna girevole e doc-
cetta doppio getto
Foro per miscelatore Diam.35 mm
Angolo di rotazione 360°
Cartuccia Diam.25 mm
Finitura Steel Brushed
Collezione GESSI 316

60024-239	Steel Brushed	852,00
60024-299	Matte Black	1.196,00
60024-707	Black Metal Brushed PVD	1.274,00
60024-708	Copper Brushed PVD	1.274,00
60024-726	Warm Bronze Brushed PVD	1.274,00
60024-727	Brass Brushed PVD	1.274,00

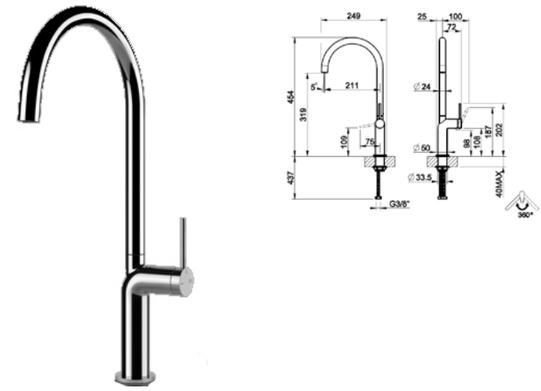

Miscelatore Lavello Monocomando con canna girevole
Foro per miscelatore Diam.35 mm
Angolo di rotazione 360°
Cartuccia Diam.25 mm
Finitura Cromo
Collezione STELO

60301-031	Cromo	302,00
60301-149	Finox Brushed Nickel	374,00
60301-275	Cipria	374,00
60301-276	Agave	374,00
60301-279	Weiss Matt \ Chrom	374,00
60301-299	Matte Black	364,00

Le Aziende si riservano la facoltà di apportare in ogni momento le modifiche che riterranno opportune al fine di migliorare i prodotti. Pertanto i dati contenuti nel presente catalogo sono puramente indicativi.

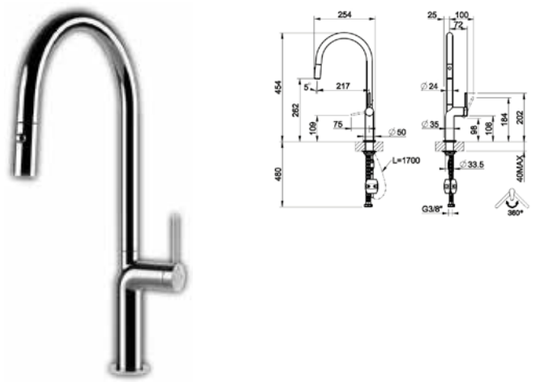

Miscelatore Lavello Monocomando
con canna girevole e doccetta doppio getto
Foro per miscelatore Diam.35 mm
Angolo di rotazione 360°
Cartuccia Diam.25 mm
Finitura Cromo
Collezione STELO

60303-031	Cromo	374,00
60303-149	Finox Brushed Nickel	452,00
60303-275	Cipria	452,00
60303-276	Agave	452,00
60303-279	Weiss Matt \ Chrom	452,00
60303-299	Matte Black	452,00

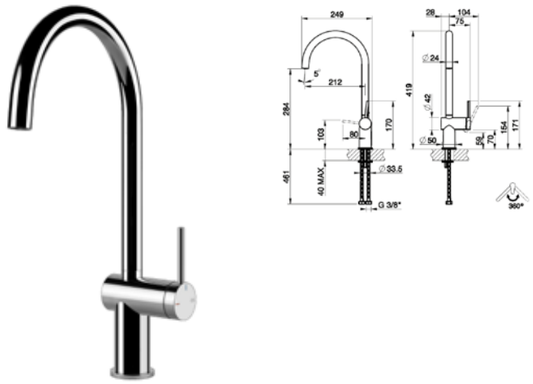

Miscelatore Lavello Monocomando con canna girevole
Foro per miscelatore Diam.35 mm
Angolo di rotazione 360°
Cartuccia Diam.35 mm
Finitura Cromo
Collezione INEDITO

60411-031	Cromo	232,00
60411-149	Finox Brushed Nickel	312,00
60411-299	Matte Black	312,00

Miscelatore Lavello Monocomando con canna girevole e doccetta doppio getto
Foro per miscelatore Diam.35 mm
Angolo di rotazione 360°
Cartuccia Diam.35 mm
Finitura Cromo
Collezione INEDITO

60413-031	Cromo	316,00
60413-149	Finox Brushed Nickel	394,00
60413-299	Matte Black	394,00

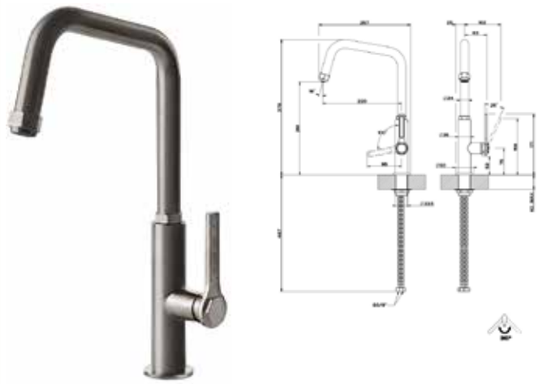

Miscelatore Lavello Monocomando con canna girevole
Foro per miscelatore Diam.35 mm
Angolo di rotazione 360°
Cartuccia Diam.25 mm
Finitura Cromo
Collezione OFFICINE

60051-031	Cromo	248,00
60051-149	Finox Brushed Nickel	310,00
60051-599	Finox Nickel Matt Black	310,00
60051-707	Black Metal Brushed PVD	510,00
60051-708	Copper Brushed PVD	510,00
60051-726	Warm Bronze Brushed PVD	510,00

Le Aziende si riservano la facoltà di apportare in ogni momento le modifiche che riterranno opportune al fine di migliorare i prodotti. Pertanto i dati contenuti nel presente catalogo sono puramente indicativi.

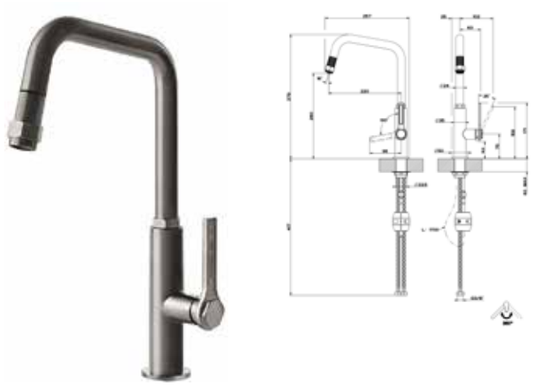

Miscelatore Lavello Monocomando
con canna girevole e doccetta monogetto
Foro per miscelatore Diam.35 mm
Angolo di rotazione 360°
Cartuccia Diam.25 mm
Finitura Cromo
Collezione OFFICINE

60053-031	Cromo	306,00
60053-149	Finox Brushed Nickel	384,00
60053-599	Finox Nickel Matt Black	384,00
60053-707	Black Metal Brushed PVD	588,00
60053-708	Copper Brushed PVD	588,00
60053-726	Warm Bronze Brushed PVD	588,00

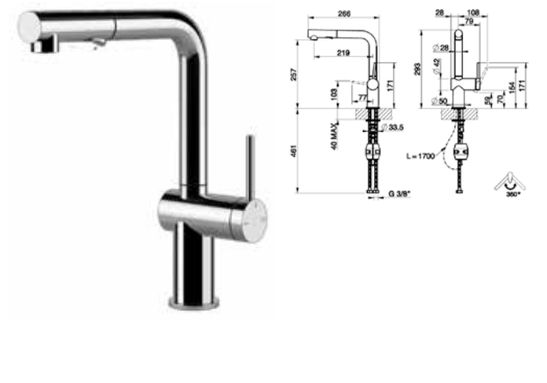

Miscelatore Lavello Monocomando
con canna girevole e doccetta doppio getto
Foro per miscelatore Diam.35 mm
Angolo di rotazione 360°
Cartuccia Diam.35 mm
Finitura Cromo
Collezione INEDITO

60435-031	Cromo	316,00
60435-149	Finox Brushed Nickel	394,00
60435-299	Matte Black	394,00

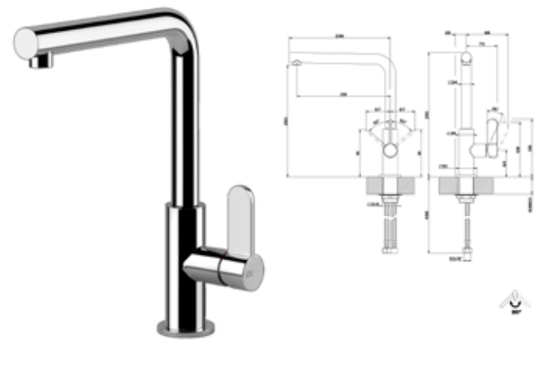

Miscelatore Lavello Monocomando con canna girevole
Foro per miscelatore Diam.35 mm
Angolo di rotazione 360°
Cartuccia Diam.25 mm
Finitura Cromo
Collezione HELIUM

50105-031	Cromo	200,00
50105-149	Finox Brushed Nickel	270,00
50105-299	Matte Black	270,00

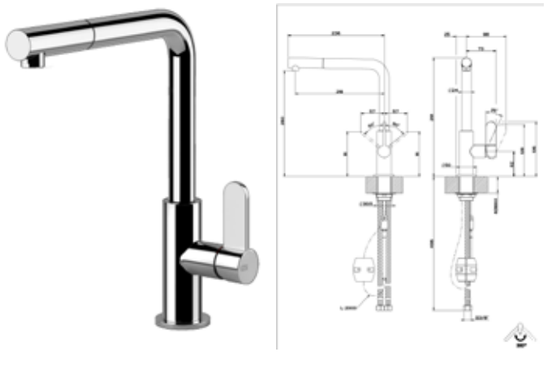

Miscelatore Lavello Monocomando con canna girevole e doccetta monogetto
Foro per miscelatore Diam.35 mm
Angolo di rotazione 360°
Cartuccia Diam.25 mm
Finitura Cromo
Collezione HELIUM

50103-031	Cromo	276,00
50103-149	Finox Brushed Nickel	374,00
50103-299	Matte Black	374,00

Le Aziende si riservano la facoltà di apportare in ogni momento le modifiche che riterranno opportune al fine di migliorare i prodotti. Pertanto i dati contenuti nel presente catalogo sono puramente indicativi.

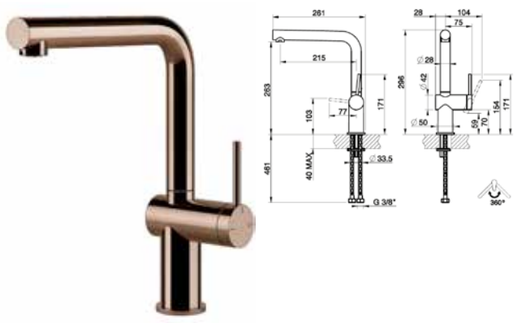

Miscelatore Lavello Monocomando con canna girevole
Foro per miscelatore Diam.35 mm
Angolo di rotazione 360°
Cartuccia Diam.35 mm
Finitura Copper PVD
Collezione INEDITO

60431-030	Copper PVD	426,00
60431-031	Cromo	228,00
60431-149	Finox Brushed Nickel	306,00
60431-246	Gold PVD	426,00
60431-299	Matte Black	426,00
60431-707	Black Metal Brushed PVD	426,00
60431-708	Copper Brushed PVD	426,00
60431-716	Gold Brushed PVD	426,00
60431-726	Warm Bronze Brushed PVD	426,00

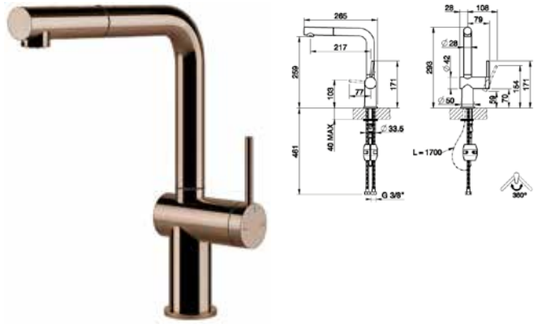

Miscelatore Lavello Monocomando
con canna girevole e doccetta monogetto
Foro per miscelatore Diam.35 mm
Angolo di rotazione 360°
Cartuccia Diam.35 mm
Finitura Copper PVD
Collezione INEDITO

60433-030	Copper PVD	526,00
60433-031	Cromo	272,00
60433-149	Finox Brushed Nickel	366,00
60433-246	Gold PVD	526,00
60433-299	Matte Black	366,00
60433-707	Black Metal Brushed PVD	526,00
60433-708	Copper Brushed PVD	526,00
60433-716	Gold Brushed PVD	526,00
60433-726	Warm Bronze Brushed PVD	526,00

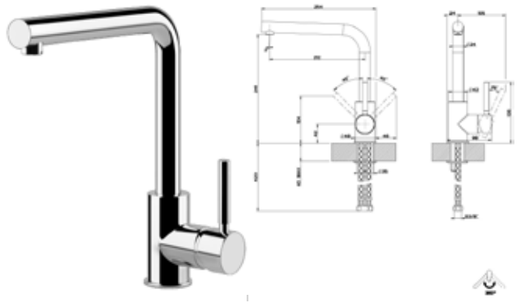

Miscelatore Lavello Monocomando con canna girevole
Foro per miscelatore Diam.35 mm
Angolo di rotazione 360°
Cartuccia Diam.35 mm
Finitura Cromo
Collezione NEUTRON

17155-031	Cromo	158,00
17155-299	Matte Black	214,00

Miscelatore Lavello Monocomando con canna girevole
Foro per miscelatore Diam.35 mm
Angolo di rotazione 360°
Cartuccia Diam.25 mm
Finitura Cromo
Collezione HELIUM

17015-031	Cromo	226,00
17015-149	Finox Brushed Nickel	304,00
17015-299	Matte Black	304,00

Le Aziende si riservano la facoltà di apportare in ogni momento le modifiche che riterranno opportune al fine di migliorare i prodotti. Pertanto i dati contenuti nel presente catalogo sono puramente indicativi.

Miscelatore Lavello Monocomando girevole e abbattibile
Foro per miscelatore Diam.35 mm
Angolo di rotazione 360°
Cartuccia Diam.25 mm
Finitura Cromo
Collezione SU&GIU

60071-031	Cromo	362,00
60071-149	Finox Brushed Nickel	490,00
60071-707	Black Metal Brushed PVD	588,00
60071-708	Copper Brushed PVD	588,00
60071-716	Gold Brushed PVD	588,00

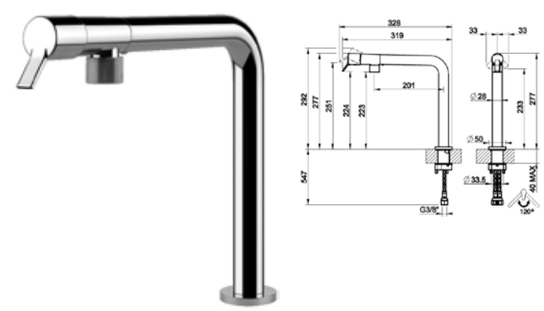

Miscelatore Lavello Monocomando girevole
Foro per miscelatore Diam.35 mm
Angolo di rotazione 120°
Cartuccia Diam.25 mm
Finitura Cromo
Collezione FISSO

60073-031	Cromo	348,00
60073-149	Finox Brushed Nickel	470,00
60073-299	Matte Black	470,00

Miscelatore Lavello Monocomando abbattibile con canna girevole
Foro per miscelatore Diam.35 mm
Angolo di rotazione 360°
Cartuccia Diam.35 mm
Finitura Cromo
Collezione OXYGENE

50311-031	Cromo	312,00
50311-149	Finox Brushed Nickel	422,00

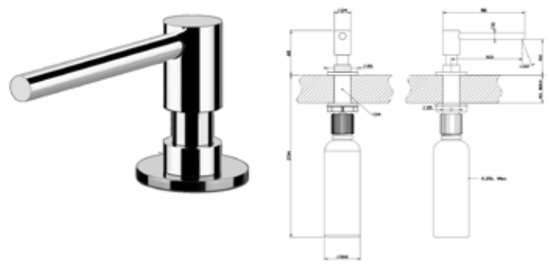

Dispenser porta sapone da banco con carica dall'alto
Foro per dispenser Diam.24 mm
Finitura Cromo
Collezione DISPENSER

29658-031	Cromo	164,00
29658-149	Finox Brushed Nickel	222,00
29658-299	Matte Black	222,00

Le Aziende si riservano la facoltà di apportare in ogni momento le modifiche che riterranno opportune al fine di migliorare i prodotti. Pertanto i dati contenuti nel presente catalogo sono puramente indicativi.

Miscelatore Bicomando
con sistema filtrante
Limitatore di portata con freno al 50%
Bocca girevole 360°
Aeratore anticalcare M22x1, aeratore acqua filtrata
Cartuccia filtro AQA Drink Magnesium BWT 1.1330 lt (22°F)
Monitor controllo capacità filtro (batteria non incluse)
Flessibile inox Ø 3/8”
Cromo Lucido
Serie Sorgente Filtra Canna L
Serie Acquerelli

AQ938233VBCR	Cromo Lucido	653,00
AQ938233VBTA	Tabacco Opaco	964,00
AQ938233VBBM	Mora Opaco	794,00
AQ938233VBGTP	Ambra Spazzolato PVD	964,00
AQ938233VBGUP	Grafite Spazzolato PVD	964,00

Miscelatore Bicomando
con sistema filtrante
Limitatore di portata con freno al 50%
Bocca girevole 360°
Aeratore anticalcare M22x1, aeratore acqua filtrata
Cartuccia filtro AQA Drink Magnesium BWT 1.1330 lt (22°F)
Monitor controllo capacità filtro (batteria non incluse)
Flessibile inox Ø 3/8”
Cromo Lucido
Serie Sorgente Filtra Canna J
Serie Flag

FL968243VBCR	Cromo Lucido	586,00
FL968243VBTA	Tabacco Opaco	817,00
FL968243VBBM	Mora Opaco	715,00
FL968243VBGTP	Ambra Spazzolato PVD	817,00
FL968243VBGUP	Grafite Spazzolato PVD	817,00

Ricambio cartuccia filtro RVR93095/S AQA Drink Magnesium BWT taglia M per miscelatore Sorgente Filtra
Capacità 1.330 lt (22° F)

RVR93095 154,00

Ricambio cartuccia filtro RVR93095/M AQA Drink Magnesium BWT taglia M per miscelatore Sorgente Filtra
Capacità 3.330 lt (22° F)

RVR93095M 210,00

Miscelatore Monocomando
Limitatore di portata con freno al 50%
Bocca girevole 180° (adattabile 120° o 360°)
Aeratore anticalcare M 24 x 1
Flessibili inox ø 3/8”
Cromo
Serie Mania

CU128137CR Cromo 268,00
CU128137BM Nero 393,00

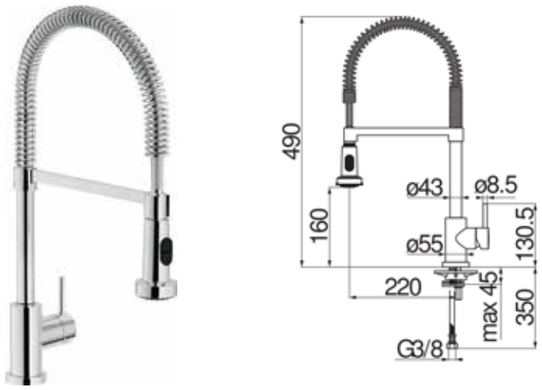

Miscelatore Monocomando
professionale con mollone
Limitatore di portata con freno al 50%
Bocca girevole 360°
Doccetta a 2 getti orientabile
Flessibili inox ø 3/8”
Cromo
Serie Live

LV003003CR Cromo 327,00

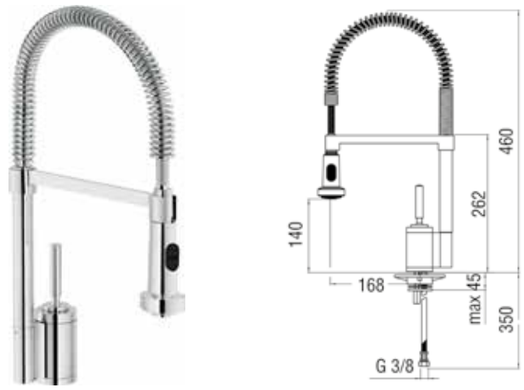

Miscelatore Monocomando
professionale con mollone
Corpo girevole
Bocca girevole 360°
Doccetta a 2 getti orientabile
Flessibili inox ø 3/8”
Cromo
Serie Billy

OZ45300/3CR Cromo 295,00

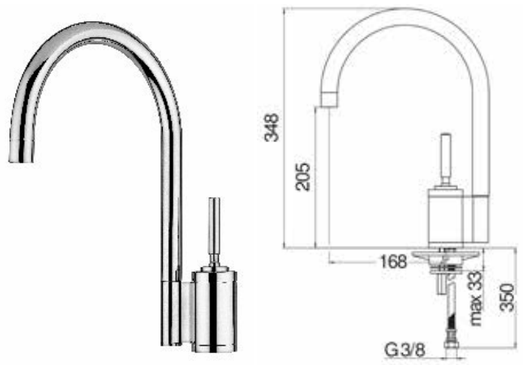

Miscelatore Monocomando
corpo girevole 360 °
bocca girevole 360 °
aeratore anticalcare M 22 X 1
Flessibili inox ø 3/8”
Cromo
Serie Billy

OZ45113CR Cromo 205,00

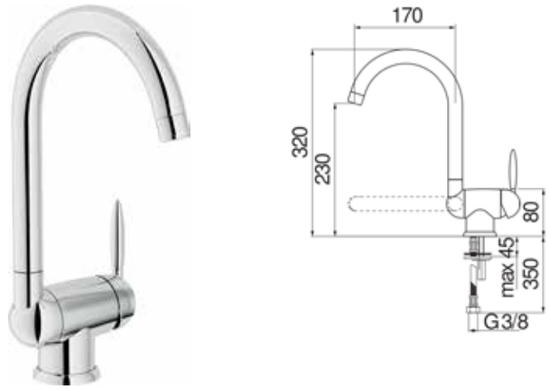

Miscelatore Monocomando
bocca girevole
ruotabile sottofinestra
aeratore anticalcare M 28 X 1
Flessibili inox ø 3/8”
Cromo
Serie Ovetto

NU12513/4CR Cromo 227,00

MISCELATORI NOBILI

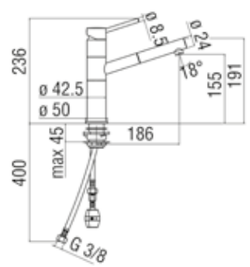

Miscelatore Monocomando
regolatore dinamico di portata
doccetta estraibile
corpo girevole 360 °
bocca girevole 360 °
Flessibili inox ø 3/8”
Cromo
Serie Snow

SN00717CR	cromo	203,00
SN00717IX	Inox Spazzolato	247,00

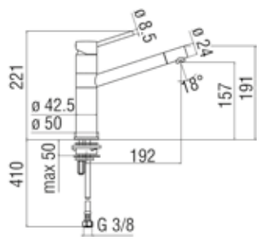

Miscelatore Monocomando
Limitatore di portata con freno al 50%
Bocca girevole 360°
Aeratore anticalcare M 18 x 1
Flessibili inox ø 3/8”
Cromo
Serie Snow

SN00713CR	Cromo	168,00
SN00713IX	Inox Spazzolato	202,00

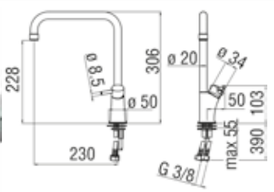

Miscelatore Monocomando
Limitatore di portata con freno al 50%
Bocca girevole 360°
Aeratore anticalcare M 22 x 1
Flessibili inox ø 3/8”
Cromo
Serie Cucina

CU92813CR	Cromo	98,00

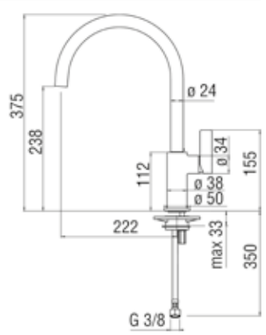

Miscelatore Monocomando
Limitatore di portata con freno al 50%
Bocca girevole 360°
Aeratore anticalcare M 21,5 x 1
Flessibili inox ø 3/8”
Cromo
Serie Flag

FL96113CR	Cromo	247,00

Le Aziende si riservano la facoltà di apportare in ogni momento le modifiche che riterranno opportune al fine di migliorare i prodotti. Pertanto i dati contenuti nel presente catalogo sono puramente indicativi.

MISCELATORI CROLLA

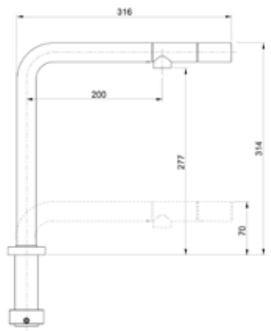

Monocomando lavello a scomparsa
Bocca girevole 360°
Cartuccia Hydroplast SX20
Areatore Slim M24X1
Cromato

Risparmio idrico
con portata d'acqua massima di 6L/min

2300CR	Cromato	247,00

Le Aziende si riservano la facoltà di apportare in ogni momento le modifiche che riterranno opportune al fine di migliorare i prodotti. Pertanto i dati contenuti nel presente catalogo sono puramente indicativi.

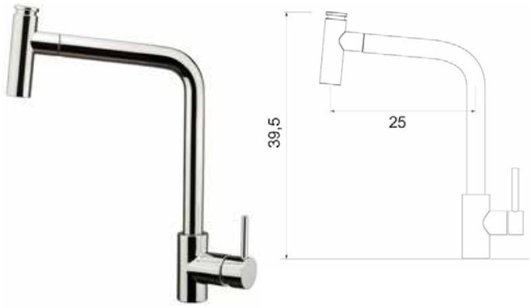

Monocomando
Bocca girevole 360°
Doccetta estraibile a 2 getti in ABS
Cartuccia Sedal diametro 35 S/D Energy Saving
Areatore Neoperl caché 9l/m
Cromato
Collezione Metropolitan

7770CR	Cromato	247,00
7770BN	Nickel Brushed	294,00
7770TB	Total Black (doccetta total black)	276,00
7770CR6LGREEN	Cromato	255,00
7770BN6LGREEN	Nickel Brushed	302,00
7770TB6LGREEN	Total Black (doccetta total black)	284,00

Monocomando
Bocca girevole 360°
Cartuccia Kerox diametro 35 S/D Energy Saving
Areatore Neoperl caché 9l/m
Cromato
Collezione Iconica

3780CR	Cromato	484,00
3780BN	Nickel Brushed	822,00
3780TB	Total Black	692,00
3780CR6LGREEN	Cromato	502,00
3780BN6LGREEN	Nickel Brushed	830,00
3780TB6LGREEN	Total Black	700,00

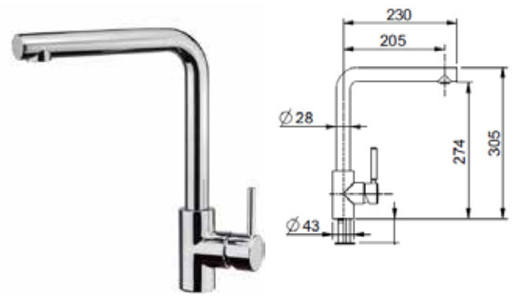

Monocomando
Bocca girevole 360°
Cartuccia Sedal diametro 35 S/D Energy Saving
Areatore Neoperl caché 9l/m
Cromato
Collezione Hermione

7730CR	Cromato	154,00
7730BN	Nickel Brushed	239,00
7730NO	Nero Opaco	176,00
7730BO	Bianco Opaco	176,00
7730CR6LGREEN	Cromato	162,00
7730BN6LGREEN	Nickel Brushed	247,00
7730NO6LGREEN	Nero Opaco	184,00
7730BO6LGREEN	Bianco Opaco	184,00

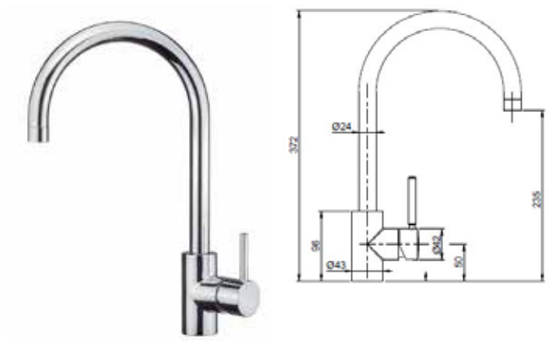

Monocomando
Bocca girevole 360°
Cartuccia Sedal diametro 35 S/D Energy Saving
Areatore Neoperl caché 9l/m
Cromato
Collezione Ginger

7780CR	Cromato	144,00
7780BN	Nickel Brushed	208,00
7780NO	Nero Opaco	166,00
7780BO	Bianco Opaco	166,00
7780CR6LGREEN	Cromato	152,00
7780BN6LGREEN	Nickel Brushed	216,00
7780NO6LGREEN	Nero Opaco	174,00
7780BO6LGREEN	Bianco Opaco	174,00

Le Aziende si riservano la facoltà di apportare in ogni momento le modifiche che riterranno opportune al fine di migliorare i prodotti. Pertanto i dati contenuti nel presente catalogo sono puramente indicativi.

Monocomando
Doccino monogetto
Bocca girevole 360°
Cartuccia Kerox diametro 35 S/D Energy Saving
Areatore Neoperl caché 9l/m
Cromato
Collezione Fred

7790CR	Cromato	208,00
7790BN	Nickel Brushed	300,00
7790NO	Nero opaco (doccetta cromata)	241,00
7790BO	Bianco opaco (doccetta cromata)	241,00
7790CR6LGREEN	Cromato	216,00
7790BN6LGREEN	Nickel Brushed	308,00
7790NO6LGREEN	Nero opaco (doccetta cromata)	249,00
7790BO6LGREEN	Bianco opaco (doccetta cromata)	249,00

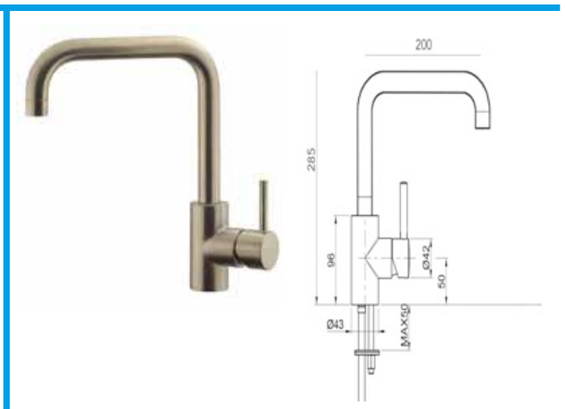

Monocomando
Bocca girevole 360°
Cartuccia Kerox diametro 35 S/D Energy Saving
Areatore Neoperl caché 9l/m
Cromato
Collezione Marcel

7760CR	Cromato	140,00
7760BN	Nickel Brushed	205,00
7760NO	Nero Opaco	155,00
7760BO	Bianco Opaco	155,00
7760CR6LGREEN	Cromato	148,00
7760BN6LGREEN	Nickel Brushed	213,00
7760NO6LGREEN	Nero Opaco	163,00
7760BO6LGREEN	Bianco Opaco	163,00

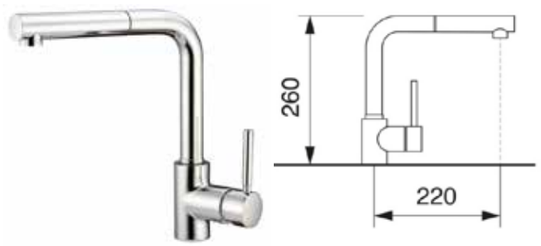

Monocomando
Doccino monogetto in ABS
Bocca girevole 360°
Cartuccia Sedal diametro 35 S/D Energy Saving
Areatore Neoperl caché 9l/m
Cromato
Collezione Harry

7740CR	Cromato	212,00
7740BN	Nickel Brushed	277,00
7740NO	Nero opaco (doccetta cromata)	249,00
7740BO	Bianco opaco (doccetta cromata)	249,00
7740CR6LGREEN	Cromato	220,00
7740BN6LGREEN	Nickel Brushed	285,00
7740NO6LGREEN	Nero opaco (doccetta cromata)	257,00
7740BO6LGREEN	Bianco opaco (doccetta cromata)	257,00

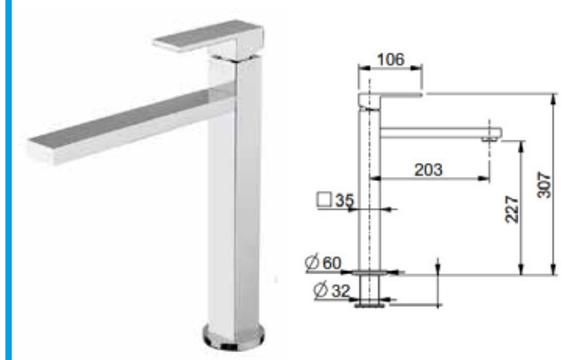

Monocomando
Bocca girevole 180°
Cartuccia Sedal diametro 35 S/D Energy Saving
Areatore Neoperl caché 9l/m
Cromato
Collezione Manhattan

49075CR	Cromato	311,00
49075BN	Nickel Brushed	392,00
49075NO	Nero Opaco	351,00
49075BO	Bianco Opaco	351,00
49075CR6LGREEN	Cromato	319,00
49075BN6LGREEN	Nickel Brushed	397,00
49075NO6LGREEN	Nero Opaco	359,00
49075BO6LGREEN	Bianco Opaco	359,00

Le Aziende si riservano la facoltà di apportare in ogni momento le modifiche che riterranno opportune al fine di migliorare i prodotti. Pertanto i dati contenuti nel presente catalogo sono puramente indicativi.

MISCELATORI CROLLA

Monocomando
Bocca girevole 360°
Cartuccia Sedal diametro 35
Cromato

8370CR	Cromato	58,00
8370NO	Nero Opaco	103,00

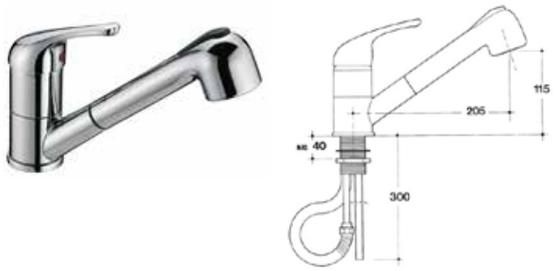

Miscelatore con doccetta
completo di tubi flessibili
Cromato
Collezione Tecnomix

7070CR	Cromato	118,00
7070TDF	Terra di francia	141,00
7070SAT	Satinato	172,00

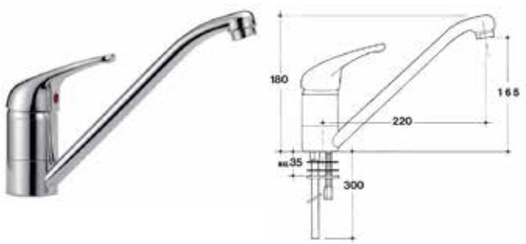

Miscelatore
completo di tubi flessibili
Cromo
Collezione PerFecta

4070CR	Cromato	95,00
4070TDF	Terra di francia	108,00

Miscelatore canna fusa
completo di tubi flessibili
Cromo
Collezione Onda

8270CR	Cromato	128,00
8270TDF	Terra di francia	141,00

Le Aziende si riservano la facoltà di apportare in ogni momento le modifiche che riterranno opportune al fine di migliorare i prodotti. Pertanto i dati contenuti nel presente catalogo sono puramente indicativi.

PIANI ASP. | BOSCH | LG | GORENJE | DAEWOO | FOSTER | SCHOCK | PLADOS | APELL | MISCELATORI | CAPPE | CANTINE | ACCESSORI | LIBERO POSIZIONAMENTO

MISCELATORI CROLLA

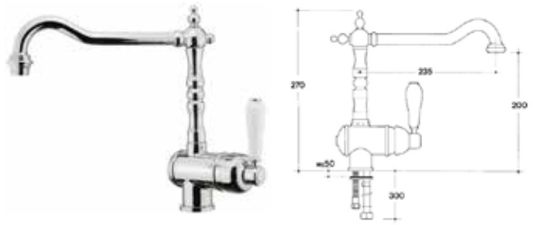

Miscelatore in stile
completo di tubi flessibili
Cromato
Collezione OldMix

800CR	Cromato	221,00

Miscelatore in stile
completo di tubi flessibili
Vecchio ottone
Collezione OldMix

800VO	Vecchio Ottone	243,00

Miscelatore in stile
completo di tubi flessibili
Vecchio rame
Collezione OldMix

800VR	Vecchio Rame	243,00

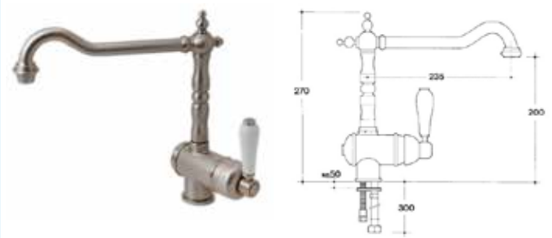

Miscelatore in stile
completo di tubi flessibili
Vecchio argento
Collezione OldMix

800VA	Vecchio Argento	291,00

Le Aziende si riservano la facoltà di apportare in ogni momento le modifiche che riterranno opportune al fine di migliorare i prodotti. Pertanto i dati contenuti nel presente catalogo sono puramente indicativi.

PLUS DI PRODOTTO GALVAMET

- Plasma: Il filtro anti-odori con tecnologia al Plasma permette di eliminare fino al 95% degli odori e fino al 99% di virus microbi batteri presenti nell'aria. Inoltre, il filtro anti odori non dovrà essere sostituito o rigenerato come un normale filtro a carboni attivi, la sua durata è di oltre 10 anni permettendo quindi un notevole risparmio economico.

- Autospegnimento ritardato regolabile: Funzione che permette di impostare lo spegnimento ritardato del disposiztivo, in modo tale che venga ripristinato, nel più breve tempo possibile, il giusto livello di purezza dell'aria della vostra cucina.

- Avviso manutenzione filtro antigrasso: Avvertimento automatico all'utilizzatore della necessità di pulizia del filtro metallico destinato alla cattura dei grassi in sospensione nell'aria. La corretta pulizia di questi filtri garantisce la protezione dei componenti interni alla cappa ed evita il diffondersi di cattivi odori generati dai grassi nel tempo catturati.

- Adattabilità: L'illuminazione dinamica ti permetterà di godere di un'esperienza visiva ancora più coinvolgente. La cappa può cambiare tonalità della luce bianca in base alle tue preferenze o all'ambiente circostante. Sarai sorpreso dal meraviglioso effetto che potrai ottenere con un solo prodotto.

- Comfort: L'intensità della luce può essere regolata facilmente, sarai in grado di creare l'atmosfera perfetta per ogni occasione, sia che tu voglia una luce brillante e intensa o una luce più soffusa e rilassante.

Le Aziende si riservano la facoltà di apportare in ogni momento le modifiche che riterranno opportune al fine di migliorare i prodotti. Pertanto i dati contenuti nel presente catalogo sono puramente indicativi.

GALVAMET THE ART OF AIR

CAPPE AL PLASMA

GAL0EHUB160F665WL1	Con mensola	4.290,00

Cappa a isola con tecnologia al Plasma
Dimensioni:160cm
Installazione:Isola
Con Mensola Nera
Distanza minima:65cm da piani cottura a gas
Finitura:nero
Versione:filtrante con tecnologia al Plasma
Comandi:touch screen 3V+B + telecomando
Illuminazione:Barra LED
Intensità luce:Variabile da 0 a 152 lux
Temperatura luce:Variabile da 2700K a 6500K
Portata massima:450 m3/h
Potenza sonora:66 dB(A) massima velocità

HUB

L'efficienza, nella sua forma più elegante.
Massima eliminazione degli odori e minimo ingombro.
Sospesa in cucina coniuga performance e stile.

HUB vince Archiproducts Awards Sustainability 2023.

Le Aziende si riservano la facoltà di apportare in ogni momento le modifiche che riterranno opportune al fine di migliorare i prodotti. Pertanto i dati contenuti nel presente catalogo sono puramente indicativi.

PIANI ASP. | BOSCH | LG | GORENJE | DAEWOO | FOSTER | SCHOCK | PLADOS | APELL | MISCELATORI | CAPPE | CANTINE | ACCESSORI | LIBERO POSIZIONAMENTO

CAPPE AL PLASMA

GAL0EHUB160F665WL2 Con porta calici 3.866,00

Cappa a isola con tecnologia al Plasma
Dimensioni:160cm
Installazione:Isola
Portacalici Black
Distanza minima:65cm da piani cottura a gas
Finitura:nero
Versione:filtrante con tecnologia al Plasma
Comandi:touch screen 3V+B + telecomando
Illuminazione:Barra LED
Intensità luce:Variabile da 0 a 152 lux
Temperatura luce:Variabile da 2700K a 6500K
Portata massima:450 m3/h
Potenza sonora:66 dB(A) massima velocità

Ogni prodotto firmato **Galvamet** nasce da un'intensa attività di ricerca che porta a sviluppare soluzioni altamente performanti in uno stile unico ed inconfondibile.
Lo stile di un'azienda con la passione per i dettagli che fanno la differenza, frutto di antica esperienza, conoscenza tecnica evoluta, precisione maniacale e profonda sintonia con le nuove tendenze del mercato.

Una sensibilità tutta contemporanea espressa nelle linee essenziali e dinamiche di un design di carattere che racconta grandi storie di innovazione intelligente, ecosostenibilità e buon gusto.

PIANI ASP. | BOSCH | LG | GORENJE | DAEWOO | FOSTER | SCHOCK | PLADOS | APELL | MISCELATORI | CAPPE | CANTINE | ACCESSORI | LIBERO POSIZIONAMENTO

CAPPE AL PLASMA

GAL0EHUB120F665WL0 3.540,00

Cappa a isola con tecnologia al Plasma
Dimensioni:120cm
Installazione:Isola
Distanza minima:65cm da piani cottura a gas
Finitura:nero
Versione:filtrante con tecnologia al Plasma
Comandi:touch screen 3V+B + telecomando
Illuminazione:Barra LED
Intensità luce:Variabile da 0 a 152 lux
Temperatura luce:Variabile da 2700K a 6500K
Portata massima:450 m3/h
Potenza sonora:66 dB(A) massima velocità

GAL0EGLB060F065LWL	Bianco	3.022,00
GAL0EGLB060F665LWL	Nero	3.022,00
GAL0EGLB060F565LWL	Bronzo	3.272,00

Cappa isola tecnologia al Plasma
Dimensioni:DIAMETRO 55 cm
Installazione:Isola
Distanza minima:60cm da piani cottura a gas
Finiture:Vetro soffiato Murano nero/bianco/bronzo
Versione:Filtrante con tecnologia al Plasma
Comandi:Radiocomando 3V + I
Illuminazione:LED 10W
Intensità luce:Variabile da 0 a 152 lux
Temperatura luce:Variabile da 2700K a 6500K
Portata massima:450 m3/h
Assorbimento totale:295 W
Potenza sonora:67 dB(A)
Colore Bianco

Extra

Autospegnimento ritardato regolabile: Funzione che permette di impostare lo spegnimento ritardato del dispositivo, in modo tale che venga ripristinato, nel più breve tempo possibile, il giusto livello di purezza dell'aria della vostra cucina.
Avviso manutenzione filtri anti grasso: Avvertimento automatico all'utilizzatore della necessità di pulizia del filtro metallico destinato alla cattura dei grassi in sospensione nell'aria. La corretta pulizia di questi filtri garantisce la protezione dei componenti interni alla cappa e non genera cattivi odori dovuti ai grassi nel tempo catturati.
Tecnologia filtrante al PLASMA: garantisce una capacità di riduzione dell'odore del 95% (EN 61591), nonché l'eliminazione al 100% di virus, microbi e batteri presenti nell'aria.

Le Aziende si riservano la facoltà di apportare in ogni momento le modifiche che riterranno opportune al fine di migliorare i prodotti. Pertanto i dati contenuti nel presente catalogo sono puramente indicativi.

CAPPE AL PLASMA

GAL0EMAS100F265LWL 2.970,00

Cappa isola tecnologia al Plasma
Dimensioni: 60×100 cm
Installazione:Soffitto
Distanza minima:65cm da piani cottura a gas
Finitura:Inox
Versione:Filtrante con tecnologia al Plasma
Comandi:Radio comando 3V + Booster
Illuminazione:LED 3 x 1,3W – 3000K
Portata massima:450 m3/h
Assorbimento totale:184 W
Potenza sonora:69 dB(A)

GAL0EAIN060F265LWL	60 cm	1.516,00
GAL0EAIN090F265LWL	90 cm	1.548,00

Cappa da incasso tecnologia al Plasma
Dimensioni:60 cm
Installazione:Incasso
Distanza minima:50cm da piani cottura a gas
Finitura:Inox
Versione:Filtrante con tecnologia al Plasma
Comandi:Electronici soft touch 3V + I
Illuminazione:LED 2×1,2 W – 3000K
Portata massima:500 m3/h
Assorbimento tot:243 W
Potenza sonora:65 dB(A)

Le Aziende si riservano la facoltà di apportare in ogni momento le modifiche che riterranno opportune al fine di migliorare i prodotti. Pertanto i dati contenuti nel presente catalogo sono puramente indicativi.

TECNOLOGIA AL PLASMA PLASMA

Cos'è il Plasma?

Efficienza nella riduzione degli odori fino al 95%

E' un gas ionizzato costituito da una miscela elettricamente neutra di elettroni e ioni.

Come si crea il Plasma?

Si ottiene fornendo alle molecole di un gas, a una data pressione, energia termica sufficiente a dissociare le molecole e ionizzare gli atomi e le molecole del gas stesso.

Come funziona il filtro al Plasma in una cappa?

Le molecole di odore vengono disattivate, vengono eliminati anche virus microbi spore batteri. All'uscita dal filtro al Plasma sarà presente solo ossigeno, anidride carbonica e vapore acqueo.
Inizialmente il grasso presente nei fumi di cottura viene catturato dai filtri antigrasso, l'aria filtrata entra quindi all'interno del filtro al Plasma e viene ossidata mediante la "combustione a freddo". Le molecole, come germi e odori, sono decomposte a livello molecolare.

Vantaggi Di Una Cappa Con Tecnologia Filtrante Al Plasma:

Vantaggio Estetico
Risparmio Dei Costi Di Installazione
Risparmio Dei Costi Energetici

Le Aziende si riservano la facoltà di apportare in ogni momento le modifiche che riterranno opportune al fine di migliorare i prodotti. Pertanto i dati contenuti nel presente catalogo sono puramente indicativi.

PIANI ASP. | BOSCH | LG | GORENJE | DAEWOO | FOSTER | SCHOCK | PLADOS | APELL | MISCELATORI | CAPPE | CANTINE | ACCESSORI | LIBERO POSIZIONAMENTO

Airforce

CAPPE A ISOLA NO DROP-ANTICONDENSA

CCVISI120001	120 cm Inox	1.902,00
CCVISI120002	120 cm Antracite	1.902,00
CCVISI180006	180 cm Antracite - Sinistra	2.270,00
CCVISI180003	180 cm Inox - Destra	2.270,00
CCVISI180004	180 cm Inox - Sinistra	2.270,00
CCVISI180005	180 cm Antracite - Destra	2.270,00

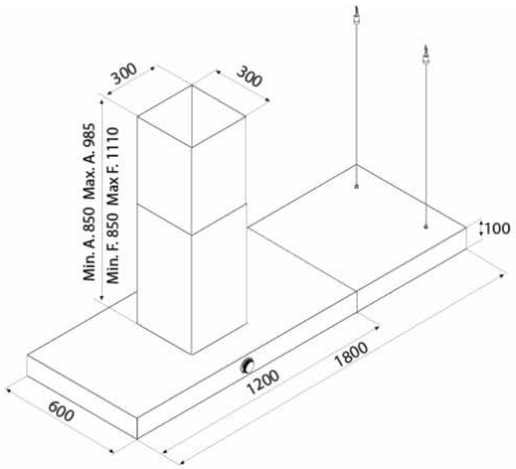

Cappa a Isola
Vis Boxy Island IX/A/120
120 cm - 180 cm
Sistema No-Drop con filtri baffle in acciaio inox
Vaschetta di raccolta condensa estraibile e lavabile
Comando rotativo con modulazione di potenza
Washable Grease Filters
Baffle Filters
Filtri Lavabili
No-Drop
Long Life
Distanza minima dal piano Ele: 50 cm Gas: 65 cm
Kit filtri odori: Standard AFFCAF97CS, Long Life AFFCAF97CSLL
Classe Energetica A++
Portata IEC 800 m3/h
Livello sonoro 44/62/70 dB(A)
Assorbimento totale 179,8W
Illuminazione2x 4,8W Led bar
Finitura Acciaio inox

CAPPE A ISOLA NO DROP-ANTICONDENSA

HAIKUISLANDDRY@BLROA90x32	90 cm	1.486,00
HAIKUISLANDDRY@BLROA120x32	120 cm	1.662,00

Cappa a Isola
Haiku Dry Island
90 cm - 120 cm
Filtro grassi inox incluso - Camino Incluso
Long Life Filter
Maintenance Alarm
Delay Switch Off
Comfort Silence
Connectivity WI-FI
Brushless
Dim Light
Multi Connection
No Drip System
Comando Touch Control Capacitivo 3V+I
Distanza minima dal piano Ele: 50 cm Gas: 65 cm
Classe Energetica A+
Portata 680 m3/h
Livello sonoro 41 - 57 dB(A)
Assorbimento totale 177 w
Illuminazione Strip Led 1x7 W
Finitura Nero effetto Ruvido

elica

4110.9.733.04	Nero	656,00
4110.9.733.02	Inox	674,00

Cappa isola cm 90 colore nero
Classe energetica C
Capacità 636 m3/h
5 Velocità
Controllo digitale
Rumorosità max 68 db(a)
Illuminazione Led 2x3w
Indicatore di pulizia
Drop control
Filtro carbone YT971100005

SILVERLINE

Le cappe a isola SILVERLINE
combinano eleganza e
funzionalità allo scopo di rendere le cucine spazi
confortevoli dove vivere.
Provvedendo ad una continua
circolazione dell'aria nella stanza,
queste cappe sono
indicate soprattutto per le cucine a isola.
Facili dautilizzare, occupano poco spazio.

PIANI ASP. | BOSCH | LG | GORENJE | DAEWOO | FOSTER | SCHOCK | PLADOS | APELL | MISCELATORI | CAPPE | CANTINE | ACCESSORI | LIBERO POSIZIONAMENTO

Airforce

CAPPE A PARETE NO DROP-ANTICONDENSA

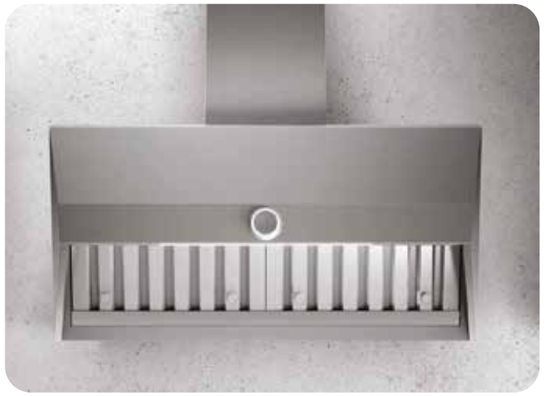

CCVISW90001	90 cm - Inox	1.586,00
CCVISW90002	90 cm - Antracite	1.586,00
CCVISW120001	120 cm - Inox	1.742,00
CCVISW120002	120 cm -Antracite	1.742,00

Cappa a Parete
Vis Head Free IX/A/90
90 cm - 120 cm
Sistema No-Drop con filtri baffle in acciaio inox
Vaschetta di raccolta condensa estraibile e lavabile
Comando rotativo con modulazione di potenza
Washable Grease Filters
Baffle Filters
No-Drop
Uscita orientabile
Distanza minima dal piano Ele: 40 cm Gas: 60 cm
Kit filtri odori: AFCFCAVISEF
Classe Energetica A++
Portata IEC 850 m3/h
Livello sonoro 44/62/70 dB(A)
Assorbimento totale 179,8W
Illuminazione 4,8W Led bar
Finitura Acciaio inox

CCVISW90003	90 cm - Inox	1.300,00
CCVISW90004	90 cm - Antracite	1.300,00
CCVISW120003	120 cm - Inox	1.404,00
CCVISW120004	120 cm -Antracite	1.404,00

Cappa a Parete
Vis Boxy IX/A/90
90 cm SST - 120 cm
Sistema No-Drop con filtri baffle in acciaio inox
Vaschetta di raccolta condensa estraibile e lavabile
Comando rotativo con modulazione di potenza
Washable Grease Filters
Baffle Filters
No-Drop
Long Life
Distanza minima dal piano Ele: 50 cm Gas: 65 cm
Kit filtri odori: Standard AFFCAF97CS,
Long Life AFFCAF97CSLL
Classe Energetica A++
Portata IEC 800 m3/h
Livello sonoro 44/62/70 dB(A)
Assorbimento totale 179,8W
Illuminazione 4,8W Led bar
Finitura Acciaio inox

Le Aziende si riservano la facoltà di apportare in ogni momento le modifiche che riterranno opportune al fine di migliorare i prodotti. Pertanto i dati contenuti nel presente catalogo sono puramente indicativi.

CAPPE A PARETE NO DROP-ANTICONDENSA

elica

HAIKUDRY@BLROA60	60 cm	1.050,00
HAIKUDRY@BLROA90	90 cm	1.138,00

Cappa a Parete
Haiku Dry
60 cm - 90 cm
Filtro grassi inox nero incluso
Long Life Filter
Back Aspiration
Dim Light
Maintenance Alarm
Comfort Silence
Connectivity WI-FI
Total Integration
Delay Switch Off
Multi Connection
No Drip System
Brushless
Comando Touch Control Capacitivo 3V+I
Distanza minima dal piano Ele: 50 cm Gas: 65 cm
Classe Energetica A+
Portata 680 m3/h
Livello sonoro 41 - 57 dB(A)
Assorbimento totale 177 w
Illuminazione Strip Led 1x7 W
Finitura Nero effetto Ruvido + Vetro Nero

SILVERLINE

3173.9.733.04	Nero	510,00
3173.9.733.03	Inox + Vetro nero	528,00

Cappa a parete 90 cm
Classe energetica A
Capacità 593 m3/h
Boost 710 m3/h
3 Velocità
Controllo touch
Rumorosità max 69 db(a)
Illuminazione 2x3w
Drop control
Filtro carbone YT971100009

Le Aziende si riservano la facoltà di apportare in ogni momento le modifiche che riterranno opportune al fine di migliorare i prodotti. Pertanto i dati contenuti nel presente catalogo sono puramente indicativi.

PIANI ASP. | BOSCH | LG | GORENJE | DAEWOO | FOSTER | SCHOCK | PLADOS | APELL | MISCELATORI | CAPPE | CANTINE | ACCESSORI | LIBERO POSIZIONAMENTO

CAPPE A PARETE NO DROP-ANTICONDENSA

JUSTDRYBLA55	55 cm	508,00
JUSTDRYBLA80	80 cm	542,00

Cappa a Parete
Just Dry
55 cm - 80 cm
Filtro grassi alluminio incluso
Camino Incluso
Long Life Filter
Perimeter Aspiration
No Drip System
Dim Light
Maintenance Alarm
Easy to Maintain
Delay Switch Off
Comando Touch Control Capacitivo 3V+I
Distanza minima dal piano Ele: 45 cm Gas: 60 cm
Classe Energetica A
Portata 670 m3/h
Livello sonoro 51 - 63 dB(A)
Assorbimento totale 275 w
Illuminazione Led 2x2,5 W
Finitura Vetro Nero

elica

CCF6001	60 cm	666,00
CCF9001	90 cm	710,00

Cappa a Parete
Foehn No Drop BL/A/60
60 cm - 90 cm
Sistema No-Drop con vetro riscaldabile, con funzionamento automatico e/o manuale
Vaschetta di raccolta condensa estraibile e lavabile
Aspirazione perimetrale
touch control
washable Grease Filters
Uscita orientabile
NO Drop
Long Life Filters
Distanza minima dal piano Ele: 40 cm Gas: 60 cm
Kit filtri odori: Standard AFFCAF89A, Long Life AFFCAF89ALL
Classe Energetica A
Portata IEC 600 m3/h
Livello sonoro 46/60/66 dB(A)
Assorbimento totale 207W
Illuminazione 7W Led Bar
Finitura Nera

Airforce

CAPPE A PARETE NO DROP-ANTICONDENSA

MAJESTICNODRIPBLA60	60 cm Vetro Nero + Acciaio Inox	936,00
MAJESTICNODRIPBLA90	90 cm Vetro Nero + Acciaio Inox	986,00

Cappa a Parete
Majestic No-Drip
60 cm - 90 cm
Filtro grassi alluminio incluso
Camino Incluso
Long Life Filter
Easy to Maintain
Back Aspiration
Maintenance Alarm
Comando Touch Control Capacitivo 3V+I
Distanza minima dal piano Ele: 40 cm Gas: 60 cm
Classe Energetica A
Portata 600 m3/h
Livello sonoro 46-60 dB(A)
Assorbimento totale 207 w
Illuminazione Strip Led 1x7 W
Finitura Vetro Nero + Acciaio Inox
Filtro Carbone CFC0140343
Filtro Carbone Rigenerabile CFC0162221

elica

3457.8.733.04	80 cm Nero	466,00
3457.9.733.03	90 cm Nero	492,00

Cappa A parete SOHO NO DROP
80 cm -90 cm
Drop Control
Classe energetica A
Capacità 627 m3/h
3 Velocità
Controllo touch
Rumorosità max 63 db(a)
Iluminazione 2x3w
Filtro carbone YT971100066

SILVERLINE

PIANI ASP. | BOSCH | LG | GORENJE | DAEWOO | FOSTER | SCHOCK | PLADOS | APELL | MISCELATORI | CAPPE | CANTINE | ACCESSORI | LIBERO POSIZIONAMENTO

CAPPE SOTTOPENSILE NO DROP-ANTICONDENSA

ADELIA60ACIX	60 cm	640,00
ADELIA75ACIX	75 cm	668,00
ADELIA90ACIX	90 cm	704,00
ADELIA120ACIX	120 cm	772,00

Cappa sottopensile
Modello adelia
Misura 60 cm - 75 cm - 90 cm - 120 m
Finitura inox
Aletta in vetro fumè
Illuminazione dual led:si (3000°k - 4000°k)
Portata nominale motore 800 mc/ora
Comando rotativo
No drop
Classe energetica A

ADELIA60NEOP	60 cm	640,00
ADELIA75NEOP	75 cm	668,00
ADELIA90NEOP	90 cm	704,00
ADELIA120NEOP	120 cm	772,00

Cappa sottopensile
Modello adelia
Misura cm 60
Finitura nera
Aletta in vetro fumè
Illuminazione dual led:si (3000°k - 4000°k)
Portata nominale motore 800 mc/ora
Comando rotativo
Classe energetica A

Le Aziende si riservano la facoltà di apportare in ogni momento le modifiche che riterranno opportune al fine di migliorare i prodotti. Pertanto i dati contenuti nel presente catalogo sono puramente indicativi.

CAPPE SOTTOPENSILE NO DROP-ANTICONDENSA

BOXINNODRIPIX/A/60	60 cm	866,00
BOXINNODRIPIX/A/90	90 cm	918,00
BOXINNODRIPIX/A/120	120 cm	1.094,00

Cappa a Incasso
Boxin No Drip
60 - 90 - 120 cm
Filtro grassi inox incluso
Long Life
Filter
Easy to Maintain
Maintenance Alarm
Total Integration
Cabinet Protection
Comando Pulsantiera elettronica 3V+I
Distanza minima dal piano Ele: 50 cm Gas: 62 cm
Classe Energetica A
Portata 680 m3/h
Livello sonoro 34 - 66 dB(A)
Assorbimento totale 307 w 60cm - 350 w 90cm - 377w 120cm
Illuminazione Led 2x2,5 W
Finitura Acciaio Inox

BOXINADVANCEDRYIXA60	60 cm	612,00
BOXINADVANCEDRYIXA75	75 cm	692,00
BOXINADVANCEDRYIXA90	90 cm	692,00
BOXINADVANCEDRYIXA120	120 cm	832,00

Cappa a Incasso
Boxin Advance Dry
60 cm
Filtro grassi inox incluso
Long Life Filter
Cabinet Protection
Airmatic
Dim Light
Connectivity WI-FI
Delay Switch Off
Total Integration
Maintenance Alarm
No Drip System
Multi Connection
Comando Pulsantiera elettronica 3V+I
Distanza minima dal piano Ele: 50 cm Gas: 57 cm
Classe Energetica B
Portata 700 m3/h
Livello sonoro 57 - 67 dB(A)
Assorbimento totale 257 w
Illuminazione Strip Led 1x7W
Finitura Acciaio Inox

Le Aziende si riservano la facoltà di apportare in ogni momento le modifiche che riterranno opportune al fine di migliorare i prodotti. Pertanto i dati contenuti nel presente catalogo sono puramente indicativi.

3129.6.733.29	60 cm	766,00
3129.7.733.08	75 cm	810,00
3129.9.733.31	90 cm	784,00

Cappa ad Incasso
Inside 4
60 cm - 75 cm - 90 cm
Capacità 635 m3
3 Velocità
Auto function
Controllo touch su veletta in vetro
Rumorosità 46-64 db(a)
Illuminazione striscia led 8w
Indicatore di pulizia
Sensore di vapore con tasto dedicato
Drop control
Inox nero
Classe energetica A

3129.6.733.24	60 cm - Nero	566,00
3129.9.733.28	90 cm - Nero	610,00
3129.2.733.17	120 cm - Nero	692,00
3129.6.733.28	60 cm - Inox	566,00
3129.7.733.05	75 cm - Inox	628,00
3129.9.733.27	90 cm - Inox	610,00
3129.2.733.18	120 cm - Inox	674,00

Cappa sottopensile
Inside 3
60 - 90 - 120 cm
Nero o Inox
Striscia LED 8 W (60 cm)
Striscia LED 10 W (90 cm)
Capacità del flusso dell'aria 620 m³/h (60 cm)
Capacità del flusso dell'aria 635 m³/h (90 cm)
Capacità del flusso dell'aria 628 m³/h (120 cm)
Livello massimo di rumore 64 db (A)
Livello minimo di rumore 45 db (A) (60 cm)
Livello minimo di rumore 46 db (A) (90 - 120 cm)
Uscita 150 mm
Assorbimento totale 218 W (60 cm)
Assorbimento totale 220 W (90 cm)
Controllo touch
Indicatore di pulizia
Anticondensa Drop control
Classe energetica A

Le Aziende si riservano la facoltà di apportare in ogni momento le modifiche che riterranno opportune al fine di migliorare i prodotti. Pertanto i dati contenuti nel presente catalogo sono puramente indicativi.

CCINCP52501	52 cm	572,00
CCINCP72501	72 cm	612,00
CCINCP85502	85 cm	654,00
CCINCP100501	100 cm	724,00

Cappa Built-In
Incasso Pro IX/A/52
52 cm - 72 cm - 85 cm - 100 cm
Sistema No-Drop con filtri baffle in acciaio inox
Vaschetta di raccolta condensa estraibile e lavabile
Timer
Predisposta per Telecomando (Optional)
Predisposta per sistema Integra
Easy Installation
Baffle filters
Uscita orientabile
Washable Grease Filters
Aspirazione Perimetrale
Timer
Integra
Distanza minima dal piano Ele: 50 cm Gas: 65 cm
Kit filtri odori: AFCFCAMP
Telecomando Remote Control AFTCOM05BKCR
Classe Energetica A
Portata IEC 625 m3/h
Livello sonoro 44/60/64 dB(A)
Assorbimento totale 224,8W
Illuminazione 4,8W Led bar
Finitura Acciaio inox

CARUSO560X281	60 cm	726,00
CARUSO870X280	90 cm	834,00

Cappa a incasso
Caruso no drip
60 Cm - 90cm
Filtro antigrasso buffle
Comando "soft touch" retroilluminato a 3+1 velocità
E autospegnimento
Portata iec: 281 - 546 (710) m3/h
Pressione motore vel. Intensiva: 571 pa
Luci: strip led 5 w (4000° k)
Livello sonoro: 53 - 65 (72) d
Raccordo di espulsione circolare con misure ø 150 mm
Finitura in acciaio inox
Classe energetica A (90 cm)
Classe energetica B (60 cm)

Le Aziende si riservano la facoltà di apportare in ogni momento le modifiche che riterranno opportune al fine di migliorare i prodotti. Pertanto i dati contenuti nel presente catalogo sono puramente indicativi.

elica

CAPPE A ISOLA

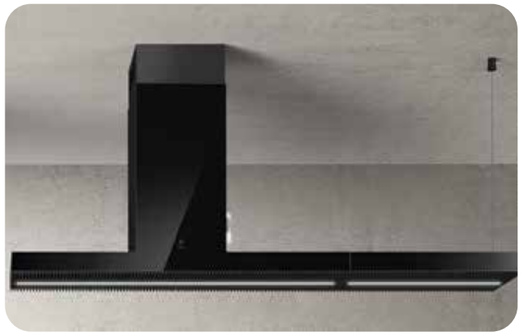

HAIKUISLANDBLA180	180 cm - Nero	2.352,00
HAIKUISLANDIXA180	180 cm - Inox	2.002,00
HAIKUISLANDWHA180	180 cm - Bianco	2.352,00
HAIKUISLANDBLA120	120 cm - Nero	1.968,00
HAIKUISLANDWHA120	120 cm - Bianco	1.968,00
HAIKUISLANDIXA120	120 cm - Inox	1.652,00
HAIKUISLANDBLA32	32 cm - Nero	1.390,00
HAIKUISLANDWHA32	32 cm - Bianco	1.390,00
HAIKUISLANDIXA32	32 cm - Inox	1.084,00

Cappa decorativa isola Elica
Dimensioni 180 - 120 - 32 cm
Versione aspirante
Comandi: touch control 3v+2i
Illuminazione: strip led 1x7 (2x7 180cm)
Portata: 690 m3/h
Assorbimento: 277 w
Uscita: 150 mm
Filtro grassi alluminio incluso
Camino incluso
Classe Energetica A
Filtro carbone CFC0141529A
Filtro carbone rigenerabile CFC0141725A

Allineamento: perfetto.

Un progetto dal design distintivo e rivoluzionario, che unisce linee essenziali e materiali all'avanguardia. Corpo cappa e camino sono perfettamente allineati senza alcuna interruzione creando un solo bordo che definisce tutto l'elettrodomestico.
Disponibile in diverse finiture, integra funzioni avanzate di aspirazione, massima silenziosità ed efficienza energetica anche nella versione da 32 cm.

Pulizia semplice e manutenzione veloce si associano ai filtri anti-odori rigenerabili, che garantiscono una durata fino a 3 anni.

SilentPro

Minimo rumore anche alla massima potenza.

Silenzio, parla il cooking.
Questa innovazione abbatte i suoni molesti generati dagli elettrodomestici, anche quando sono impostati alla massima potenza.
Oltre alla voce o alla musica, finalmente sentirete solo il profumo delle vostre preparazioni.

Le Aziende si riservano la facoltà di apportare in ogni momento le modifiche che riterranno opportune al fine di migliorare i prodotti. Pertanto i dati contenuti nel presente catalogo sono puramente indicativi.

elica

CAPPE A ISOLA

ELEMENTIS@BLMATA180	180 cm - Nero	1.662,00
ELEMENTIS@IXBLA180	180 cm - Inox	1.574,00
ELEMENTIS@BLMATA120	120 cm - Nero	1.312,00
ELEMENTIS@IXBLA120	120 cm - Inox	1.242,00

Cappa Isola 180x50 cm - 120x 50cm
Distanza dal piano cottura gas 65cm, induzione 50cm
Comandi touch control capacitivo 3+1v
Illuminazione strip led 4x7 w
Filtro grassi alluminio incluso - camino incluso
Portata intensiva 620 m3/h
Livello sonoro 42-58 db
Assorbimento totale 177 w 120 cm - 184w 180cm
Classe energetica A+

JOYISLANDWHIXA90	Inox - Vetro Bianco	1.172,00
JOYISLANDBLIXA90	Inox - Vetro Nero	1.172,00

Cappa decorativa isola Elica
90x61 h 6 cm
Comandi: touch control 3v+i
Livello sonoro db (a) 51-69
Portata intensiva 713 m3/h
Assorbomento totale (w) 270
Filtro grassi alluminio incluso
Camino incluso
Filtro carbone CFC0141529A
Filtro carbone rigenerabile CFC0141725A
Classe energetica B

Maintenance Alarm

Filtri ko? Vi avvisa lui

Un indicatore luminoso si attiva per segnalare quando i filtri anti-grasso e anti-odori stanno per raggiungere la massima saturazione.

Sarà il momento di lavarli o sostituirli.

Le Aziende si riservano la facoltà di apportare in ogni momento le modifiche che riterranno opportune al fine di migliorare i prodotti. Pertanto i dati contenuti nel presente catalogo sono puramente indicativi.

PIANI ASP. | BOSCH | LG | GORENJE | DAEWOO | FOSTER | SCHOCK | PLADOS | APELL | MISCELATORI | CAPPE | CANTINE | ACCESSORI | LIBERO POSIZIONAMENTO

CAPPE A ISOLA

4110.9.733.01	90 cm	620,00

SILVERLINE

Cappa isola cm 90 colore inox
Classe energetica C
Capacità 577 m3/h
5 Velocità
Controllo digitale
Rumorosità max 70 db(a)
Illuminazione Led 2x3w
Indicatore di pulizia
Filtro carbone YT971100005

ROSSINIIS150	150 cm	1.944,00
ROSSINIIS100	100 cm	1.662,00

Cappa isola
Dimensione cm 150
Comando soft touch 3+ 1 (intensiva) velocità / spegnimento automatico/segnale pulizia filtro
Classe energetica A
Portata motore m3/h iec 274-484 (815 intensiva)
Illuminazione power led (8x1,2 w) 4000° k
Rumorosità dba 45-62 (71 intensiva)
Diametro uscita 150 diam.
Distanza da piano cottura 65 cm
Colore inox

Airone

Airone

CAPPE A ISOLA

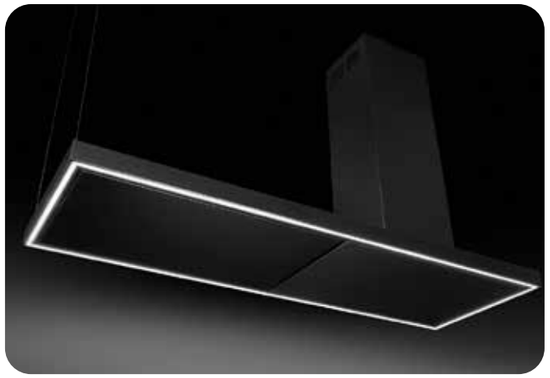

TIZIANOIS175NRRNH850LED	175 cm - Nero	2.012,00
TIZIANOIS175IXRNH850LED	175 cm - Inox	2.226,00
TIZIANOIS120NRRNH850LED	120 cm - Inox	1.640,00
TIZIANOIS120IXRNH850LED	120 cm - Nero	1.724,00
TIZIANOIS90NRRNH850LED	90 cm - Nero	1.558,00
TIZIANOIS90IXRNH850LED	90 cm - Inox	1.622,00

Cappa Isola
Dimensione Cm 175
Comando Rotativo 4 Velocità 3+1 (Intensiva)
Velocità-Spegnimento Automatico
Classe Energetica B
Portata Motore m3/h IEC 294-520 (776 Intensiva)
Illuminazione Strip Led (1X45W) 3000°K
Rumorosità Dba 49-64(49 Intensiva)
Diametro Uscita 150 diam.
Filtri Carbone Opzionali PCR7 (1 pz)
Distanza da Piano Cottura 65 cm
Colore Nero

Innovazione e Design sono due concetti che definiscono le basi di ogni prodotto Airone.
Ogni prodotto coniugando creatività nel design e innovazione tecnologica, fa delle cappe Airone una creazione unica nel suo genere.

L'indiscusso fattore predominante, che eleva la qualità dei prodotti Airone, è senz'altro l'attenzione ai dettagli e alle finiture, le quali sono eseguite con tecniche di alto artigianato, per diventare, dopo numerosi passaggi e controlli, un oggetto esclusivo.
Tutto rigorosamente 'Made in Italy'.

Grazie ad un design in continua evoluzione accuratamente rifinito in numerosi dettagli, Airone è divenuta nel corso degli anni un'icona di stile ed esclusività.

CAPPE A ISOLA

SLIMIS150IX	150 cm	1.676,00
SLIMIS120IX08	120 cm	1.378,00
SLIMIS9008	90 cm	1.250,00

Cappa isola
Dimensione 150 cm - 120 cm - 90 cm
Comando soft touch retroilluminato 3+ 1 (intensiva)
Velocità / spegnimento automatico/segnale pulizia filtro
Classe energetica A
Portata motore m3/h iec 335-555 (810 intensiva)
Illuminazione power led (6x1,2 w) 4000° k
Rumorosità dba 52-65 (71 intensiva)
Diametro uscita 150 diam.
Filtri carbone opzionali PRC7 (4 pz 150cm)
Distanza da piano cottura 65 cm
Colore inox

VERDIIS120AN	120 cm -Antracite	1.614,00
VERDIIS120BI	120 cm - Bianco	1.614,00
VERDIIS90AN	90 cm - Antracite	1.374,00
VERDIIS90BI	90 cm - Bianco	1.374,00

Cappa a isola
Dimensione cm 120 - 90 cm
Comando soft touch retrollimunato, 3+1 velocità
Portata motore m3/h iec 280-630
Illuminazione strip led (9w) 4000°k
Rumorosità dba 47-69 dba
Diametro uscita 150 diam.
Distanza da piano cottura 65 cm
Classe energetica A

CAPPE A ISOLA

TUBEPROISLANDBLA43	Nero Soft Touch	1042,00
TUBEPROISLANDWHA43	Bianco Soft Touch	1042,00
TUBEPROISLANDIXA43	Inox	1042,00

Cappa a isola
Dimensione diam. 43 Cm
Versione aspirante
Distanza minima dal piano cottura ind. 65 Cm gas 50cm
Comandi: pulsantiera meccanica 3v
Illuminazione: led 2 x 3 w
Portata: 603 m3/h
Assorbimento totale: 256 w
Filtro grassi alluminio incluso
Camino incluso
Classe Energetica C
Filtro carbone rigenerabile CFC0140423
Finiture Acciaio Inox, Nero Effetto Soft Touch, Bianco Effetto Soft Touch

Long Life Filter

Anti-odore, lunga vita.

I filtri anti-odore facilitano le operazioni di manutenzione e riducono l'impatto ambientale: possono essere lavati e rigenerati, prolungando la propria durata fino a 3 anni

KUADRAISLANDIXA60	60 cm	1.298,00

Cappa a isola
60x43 cm
Distanza minima dal piano cottura ind. 65 Cm gas 50cm
Comandi: touch control con display 3v+ i
Filtro grassi alluminio incluso
Camino incluso
Portata intensiva 496 m3/h
Livello sonoro db (a) 48-62 dba
Assorbomento totale (w) 256
Filtro grassi alluminio
Acciaio inox
Classe Energetica D
Filtro carbone rigenerabile CFC0140423

Perimeter Aspiration

La superficie aspirante diventa invisibile.
L'aspirazione è distribuita su tutto il perimetro della cappa, massimizzandone l'efficacia.
La sezione aspirante però è perfettamente nascosta da un pannello, per un'estetica perfetta.

CAPPE A ISOLA

ITACAISOLA39NERA	Nero	1.142,00
ITACAISOLA39INOX	Inox	1.142,00

Cappa Arredo
Dimensione Cm 39diam.
Comando Telecomando
Classe Energetica B
Portata Motore 290-475 m3/h intensiva 723m3/h
Illuminazione Strip Led (11,9W) 3000°K
Rumorosità Dba 48-63
Diametro Uscita 150 diam.
Filtri Carbone Opzionali
Distanza da Piano Cottura 65 cm

RUBIKISEVO60NRRNH850LED	60 cm - Nero	944,00
RUBIKISEVO60IXRNH850LED	60 cm - Inox	984,00
RUBIKISEVO40NRRNH800LED	40 cm - Nero	842,00
RUBIKISEVO40IXRNH800LED	40 cm - Inox	882,00

Cappa arredo
Dimensione cm 60 - 40 cm
Comando rotativo 4 velocità 3+1 (intensiva)
Spegnimento automatico
Classe energetica A
Portata motore m3/h iec 343-575 (815 intensiva)
Illuminazione strip led (4w) 3000°k
Rumorosità dba 53-63 (70 intensiva)
Diametro uscita 150 diam.
Filtri carbone opzionali
Distanza da piano cottura 65 cm

Le Aziende si riservano la facoltà di apportare in ogni momento le modifiche che riterranno opportune al fine di migliorare i prodotti. Pertanto i dati contenuti nel presente catalogo sono puramente indicativi.

PIANI ASP. | BOSCH | LG | GORENJE | DAEWOO | FOSTER | SCHOCK | PLADOS | APELL | MISCELATORI | CAPPE | CANTINE | ACCESSORI | LIBERO POSIZIONAMENTO

CAPPE A ISOLA

IRIS65VEB	66 diam.	2.044,00

Cappa da arredo ad isola
Comando rotativo a 4 vel, auto off
Portata 350-650 m³/h
Livello sonoro 45-66 dba
Assorbimento 225w
Vetro Bianco
Filtri alluminio

CA75	SACCO CARBONI ATTIVI 4 KG	112,00
AITRQ66PN100000000	RADIOCOMANDO X CAPPE Airone CON COMANDI ELETTRONICI	120,00

BELLINIEVO90NRRNE800LED+R	Nero Opaco	1.548,00
BELLINIEVO90NEMATRNE800LED+R	Nero Materico	1.604,00
BELLINIEVO90BIANCARNE800LED+R	Bianco	1.556,00
BELLINIEVO90ANTRACRNE800LED+R	Antracite	1.548,00

Cappa isola filtrante 90cm
Comando rotativo 4 velocità e auto-off
Portata motore 350-650m3/h
Strip led (26w - 3000°k)
Livello sonoro 45-66 (68 intensiva)dba
Filtri alluminio
Telecomando opzionale
Distanza dal piano cottura consigliata 65cm
Finitura: nero opaco

CA75	SACCO CARBONI ATTIVI 4 KG	112,00
AITRQ66PN100000000	RADIOCOMANDO X CAPPE Airone CON COMANDI ELETTRONICI	120,00

Le Aziende si riservano la facoltà di apportare in ogni momento le modifiche che riterranno opportune al fine di migliorare i prodotti. Pertanto i dati contenuti nel presente catalogo sono puramente indicativi.

IKONAMAXXIPUREBLMATF120	Nero Soft Touch	1.920,00
IKONAMAXXIPUREIXF120	Inox	1.920,00

Cappa isola filtrante sospesa 120x44cm
2 Motori
Motore 1 - aspirazione
Motore 2 - purificazione

Strip led 1x7 w
Intensità intensity 365 lux 3500k
Filtro grassi alluminio incluso
Filtro carbone rigenerabile incluso
Filtro hepa-carbone incluso
Comandi pulsantiera elettronica 3v+I touch control
Portata intensiva 600 m3/h
Livello sonoro min-max 47-62 db(a)
Assorbimento totale 207 w
Classe energetica A
(Installabile a parete ordinando Kit inox o nero)

IKONALIGHTBLF60	Nero	1.168,00
IKONALIGHTIXF60	Inox	1.168,00
IKONALIGHTWHF60	Bianco	1.168,00

Cappa isola sospesa 60 cm
Filtrante
Strip led 1x7 w
Intensità 365 lux
Temperatura 3500k
Comandi pulsantiera elettronica 3v+I
Filtro grassi alluminio incluso
Filtro carbone rigenerabile incluso
Portata intensiva 605 m3/h
Livello sonoro min-max 47-62 db(a)
Assorbimento totale 207 w
Classe energetica A
Filtro carbone CFC0140343
Filtro carbone rigenerabile CFC0162221
(Installabile anche a muro ordinando Kit nero o inox)

PIXBLF42	Nero	1.358,00
PIXWHF42	Bianco	1.358,00
PIXCONCRETEF42	Concrete	1.358,00

Cappa isola sospesa 42x42 cm
Strip led 1x7 w
Intensità 365 lux
Temperatura 3500 k
Comandi pulsantiera elettronica 3v+I
Distanza dal piano cottura ind 65 cm gas 50 cm
Portata intensiva 610 m3/h
Livello sonoro min-max 47-62 db(a)
Assorbimento totale 207 w
Classe energetica A
Filtro carbone rigenerabile KIT0147175

JUNOBK/F51	Nero	700,00
JUNOIX/F51	Inox	700,00
JUNOWH/F51	Bianco	700,00
JUNOURBANCASTIRONF50	Cast Iron - Metallo effetto Ghisa	700,00

Cappa decorativa elica isola
D.50 Cm
Comandi: pulsanteria soft light 3v
Led 2x2,5 w
Distanza dal piano cottura ind 65 cm
Gas 50 cm
Portata intensiva 620 m3/h
Livello sonoro db (a) 45-67
Assorbimento totale (w) 205
Filtro grassi alluminio
Classe energetica A
Filtro grassi alluminio incluso
Filtro carbone rigenerabile incluso
Filtro carbone rigenerabile CFC0140088

SKYDOMEH16A100	H 16 cm	1.860,00
SKYDOMEH30A100	H 30 cm	1.860,00
SKYDOMENOMOTORA100	No Motor	1.534,00

Cappa decorativa a soffitto Elica
Dimensioni 100 x 50 cm
Versione filtrante
Distanza minima dal piano cottura h16 ind. 100 Cm gas 65 cm
Distanza minima dal piano cottura h30 ind. 100 Cm gas 60 cm
Cut per controsoffitto 98x48 cm
Comandi: radiocomando 3v+2
Illuminazione led panel 28w 1459 lux 2700-5000k
Portata: h16 720m3/h - h30 770m3/h
H16 51-58 dba h30 40-53 dba
Assorbimento: h16 303 w-h30 298 w
Filtro grassi alluminio incluso
Radiocomando incluso
Classe Energatica A

KIT0184296	Gruppo Motore Interno	438,00
KIT0184135	Gruppo Motore Esterno	612,00
KIT0161392	Cavo prolunga motore remoto 7 mt	34,00

HILIGHT-XH16BLMATA100	H 16 cm - Nero	1.486,00
HILIGHT-XH30BLMATA100	H 30 cm - Nero	1.486,00
HILIGHT-XH16WHA100	H 16 cm - Bianco	1.486,00
HILIGHT-XH30WHA100	H 30 cm -Bianco	1.486,00
HILIGHTXH16IXA100	H 16 cm - Inox	1.486,00
HILIGHTXH30IXA100	H 30 cm - Inox	1.486,00
HILIGHTXNOMOTORIXA100	No Motor	1.206,00

Cappa soffitto 100x57 cm
Cut per controsoffitto 98x48 cm
Acciaio inox-bianco effetto soft touch - nero effetto soft touch
Distanza minima dal piano cottura h16 ind. 65 Cm gas 70 cm
Distanza minima dal piano cottura h30 ind. 60 Cm gas 70 cm
Illuminazione strip led 2x7 w
Filtro grassi alluminio incluso
Radiocomando incluso
Portata intensiva h16 720 m3/h - h30 770m3/h
Livello sonoro h16 51-68 db - h30 42-58 bda
Assorbimento totale h16 189w - h30184w
Classe energetica A+ (H16)
Classe energetica A (H30)

KIT0184296	Gruppo Motore Interno	438,00
KIT0184135	Gruppo Motore Esterno	612,00
KIT0161392	Cavo prolunga motore remoto 7 mt	34,00

Le Aziende si riservano la facoltà di apportare in ogni momento le modifiche che riterranno opportune al fine di migliorare i prodotti. Pertanto i dati contenuti nel presente catalogo sono puramente indicativi.

HILIGHTWH16IXA100	H 16 cm - Vetro Bianco	1.642,00
HILIGHTH30WHA100	H 30 cm - Vetro Bianco	1.642,00
HILIGHTNOMOTORWHA100	No Motor	1.314,00

Effetto wow bianco, a filo con il soffitto!

Cappa soffitto 100x57 cm **glass**
Vetro bianco + cornice bianca
Cut per controsoffitto 98x48 cm
Distanza minima dal piano cottura h16 ind. 65 Cm gas 70 cm
Distanza minima dal piano cottura h30 ind. 60 Cm gas 70 cm
Illuminazione strip led 2x14 w
Intensità 563 lux
Temperatura 2700-5000k
Comandi radiocomando 3v + 2i
Filtro grassi alluminio incluso
Radiocomando incluso
Portata intensiva h16 720 m3/h - h30 770 m3/h
Livello sonoro min-max h16 51-68 db(a) h30 40-53 dba
Assorbimento totale h16 303w - h30 298w
Classe Energetica A

Tune White

Calda o fredda, la luce che vi piace.
Questa funzione consente di regolare il colore dei led della cappa, dal bianco caldo al bianco freddo. Così, il colore della luce si integra con le altre presenti nell'ambiente, per un'atmosfera uniforme in tutta la stanza.

KIT0184296	Gruppo Motore Interno	438,00
KIT0184135	Gruppo Motore Esterno	612,00
KIT0161392	Cavo prolunga motore remoto 7 mt	34,00

ILLUSIONH16BLMATA100	H 16 cm - Nero	1.642,00
ILLUSIONH30BLMATA100	H 30 cm - Nero	1.642,00
ILLUSIONNOMOTORBLMATA100	No Motor	1.314,00
ILLUSIONH16WHA100	H 16 cm - Bianco	1.642,00
ILLUSIONH30WHA100	H 30 cm -Bianco	1.642,00
ILLUSIONNOMOTORWHA100	No Motor	1.314,00
ILLUSIONH16PAINTA100	H 16 cm - Paint	1.642,00
ILLUSIONH30PAINTA100	H 30 cm - Paint	1.642,00
ILLUSIONNOMOTORPAINTA100	No Motor	1.314,00

Cappa soffitto 100x50 cm
Cut per controsoffitto 98x48 cm
Aspirante
Distanza minima dal piano cottura h16 ind. 65 Cm gas 70 cm
Distanza minima dal piano cottura h30 ind. 60 Cm gas 70 cm
Strip led 2x14 w
Intensità 563 lux
Temperatura 2700 - 5000 k
Comandi radiocomando 3v+2i
Filtro grassi alluminio incluso
Radiocomando incluso
H16 portata intensiva 720 m3/h h30 portata intensiva 790 m3/h
Livello sonoro min-max h16 51-68 db(a) h30 40-53 dba
Assorbimento totale h16 303w - h30 298w
Classe Energetica A

Finiture

Nero Effetto Soft Touch + Cornice Nera Soft Touch
Bianco Effetto Soft Touch + Cornice Bianca Soft Touch
Rivestibile con cartongesso + cornice acciaio inox (Paint*)

*cartongesso non incluso

KIT0184296	Gruppo Motore Interno	438,00
KIT0184135	Gruppo Motore Esterno	612,00
KIT0161392	Cavo prolunga motore remoto 7 mt	34,00

Le Aziende si riservano la facoltà di apportare in ogni momento le modifiche che riterranno opportune al fine di migliorare i prodotti. Pertanto i dati contenuti nel presente catalogo sono puramente indicativi.

CAPPE A SOFFITTO

CARMEN90BITRLED	90 cm	1.092,00
CARMEN120BITRLED	120 cm	1.228,00

Cappa a soffitto
Dimensione cm 90
Comando telecomando
Classe energetica B
Portata motore m3/h iec 294-520 (776 intensiva)
Illuminazione strip led (27w) 3000 ° k
Rumorosità dba 49-64 (69 intensiva)
Diametro uscita 150 diam. Mm
Filtri carbone opzionali pcr1 (3pz x 90cm- 4pz x 120 cm)
Distanza da piano cottura 140-150 cm
Colore bianco opaco

KITMOTE1300	KIT MOTORE E1300 LAM ZINC Airone	428,00
KITMOTH850	KIT MOTORE H850 LAM ZINC Airone	238,00

FENICE90CLASSICVBMOT	90 cm Inox + Vetro Bianco Con Motore	1.118,00
FENICE120CLASSICVMOT	120 cm Inox + Vetro Bianco Con Motore	1.242,00
FENICE90CLASSICV	90 cm Inox + Vetro Bianco No Motore	928,00
FENICE120CLASSICV	120 cm Inox + Vetro Bianco No Motore	1.054,00
FENICE90BIACVMOT	90 cm Bianco + Vetro Bianco Con Motore	1.126,00
FENICE120BIACVMOT	120 cm Bianco + Vetro Bianco Con Motore	1.250,00
FENICE90BIACV	90 cm Bianco + Vetro Bianco No Motore	938,00
FENICE120BIACV	120 cm Bianco + Vetro Bianco No Motore	1.062,00

Cappa a soffitto
Dimensione cm 90
Comando telecomando
Classe energetica A (con motore h850)
Portata motore m3/h iec 323-577 (766 intensiva) con motore h850
Illuminazione power led 3x1,2w - 4000 ° k
Rumorosità dba 47-61 (67 intensiva)
Diametro uscita 150 diam. Mm
Filtri carbone opzionali pcr1 2 pz
Distanza da piano cottura 140-150 cm
Colore inox e vetro bianco

KITMOTH850	KIT MOTORE H850 LAM ZINC	238,00
KITMOTE1300	KIT MOTORE E1300 LAM ZINC	428,00

Le Aziende si riservano la facoltà di apportare in ogni momento le modifiche che riterranno opportune al fine di migliorare i prodotti. Pertanto i dati contenuti nel presente catalogo sono puramente indicativi.

CAPPE A SOFFITTO

SALIERIEVO90IX	90 cm - Inox	1.012,00
SALIERIEVO90BI	90 cm - Bianco	932,00
SALIERIEVO120IX	120 cm - Inox	1.156,00
SALIERIEVO120BI	120 cm - Bianco	1.052,00

Cappa a Soffitto
Dimensione Cm 90
Comando Telecomando
Illuminazione Strip Led (9W) 3000°K
Diametro Uscita 150 diam. mm
Filtri Carbone Opzionali PCR4 (2pz) - PCR10 (4pz x 120 cm)
Distanza da Piano Cottura 140-150 cm
Colore Inox
Classe energetica B

KITMOTE1300	KIT MOTORE E1300 LAM ZINC KIT	428,00
KITMOTH850	KIT MOTORE H850 LAM ZINC	238,00

CCSINE10032	Inox - Vetro Nero	1.150,00
CCSINE10031	Inox - Vetro Bianco	1.150,00

Cappa soffitto 100x50 sinergia easy up
Portata iec 740 m3/h
Livello sonoro 45/65/70 db(a)
Light 7,8w strip led - 4000k - 190 lux
Finitura acciaio inox con vetro nero o bianco
Inox con vetro bianco o vetro nero
Telecomando a 6 velocità (5+1i)
Dimensioni uscita aria 222x89 mm
Peso 21 kg
Flat motor
Foratura 977x477 mm
Classe Energetica A+

Le Aziende si riservano la facoltà di apportare in ogni momento le modifiche che riterranno opportune al fine di migliorare i prodotti. Pertanto i dati contenuti nel presente catalogo sono puramente indicativi.

Airforce

CAPPE A SOFFITTO

CCSIL100006	Nero	940,00
CCSIL100004	Inox	940,00
CCSIL100005	Bianco	940,00

Cappa a soffitto 100x50 cm
Silhouette easy up standard
Portata iec 630 m3/h
Livello sonoro 47/59/64 db(a)
2x4,8w strip led - 4000k - 133 lux
Acciaio inox, nera o bianca
Telecomando a 4 velocità (3+1i)
Dimensioni uscita aria diam. 150 Mm
Peso 16 kg
Foratura 977x477 mm
Classe Energetica A

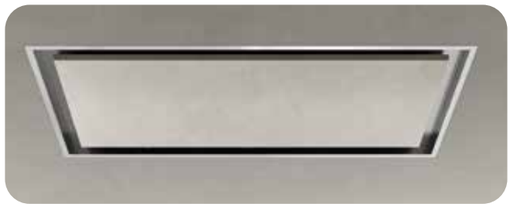

CCRAF100516	Inox Verniciabile	1.046,00

Raffaello Easy Up 100x50 cm
Flat Motor
Portata iec 740 m3/h
Livello sonoro 45/65/70 db(a)
Acciaio inox, verniciabile
Telecomando a 6 velocità (5+1i)
Dimensioni uscita aria 222x89 mm
Peso 17 kg
Foratura 977x477 mm
Classe energetica A++

Easy Up

Quanta ricchezza dietro le forme pulite di Easy Up.

Installabile a controsoffitto, con motore a ingombro standard o ridotto, orientabile in cinque direzioni:

perché l'aria segua
proprio il percorso che vuoi tu.

Le Aziende si riservano la facoltà di apportare in ogni momento le modifiche che riterranno opportune al fine di migliorare i prodotti. Pertanto i dati contenuti nel presente catalogo sono puramente indicativi.

elica

CAPPE A PARETE

NEAT@BLA60	60 cm - Vetro Nero	648,00
NEAT@BLA80	80 cm - Vetro Nero	762,00
NEAT@BLA90	90 cm - Vetro Nero	762,00
NEAT@WHA60	60 cm - Vetro Bianco	648,00
NEAT@WHA80	80 cm - Vetro Bianco	762,00
NEAT@WHA90	90 cm - Vetro Bianco	762,00

Cappa parete 60 cm-80 cm - 90 cm
Distanza minima dal piano cottura a gas 50cm, induzione 40cm
Illuminazione led 1x7 w
Filtro grassi alluminio 9 strati incluso
Camino incluso
Touch control capacitivo 3v+i
Connectivity
Multi connection
Dim light
Comfort silence
Long life filter
Portata intensiva 650m3/h (60 cm) 690 m3/h (80 cm - 90cm)
Livello sonoro 44-58dba (60 cm) 46-59 dba (80 cm - 90cm)
Assorbimento totale 177w
Classe energetica A+ / A++

Essenzialità intelligente.

Linee essenziali, assenza di maniglie e sporgenze, finiture full glass in bianco o nero: il design minimalista di questa cappa non vi inganni! La sua semplicità è solo apparente, dentro svela le funzioni più evolute.

NUAGEDRYWALLF75	Inox rivestibile con cartongesso	1.186,00
NUAGEPAINTABLEF75	Inox + Bianco Verniciabile	1.282,00

Cappa decorativa Elica
75 cm - Classe energetica A
Versione filtrante
Comando rotativo elettronico 3v+i
Illuminazione strip led 1x7 w 4000 k
Portata intensiva 580m3/h
Livello sonoro db (a) 49- 62
Assorbomento totale (w) 227
Filtro grassi inox incluso
Filtro carbone incluso
Colore pannellabile con carton gesso e personalizzabile
*Cartongesso non incluso
Filtro carbone CFC0140343
Filtro carbone rigenerabile CFC0162221

Le Aziende si riservano la facoltà di apportare in ogni momento le modifiche che riterranno opportune al fine di migliorare i prodotti. Pertanto i dati contenuti nel presente catalogo sono puramente indicativi.

PIANI ASP. | BOSCH | LG | GORENJE | DAEWOO | FOSTER | SCHOCK | PLADOS | APELL | MISCELATORI | CAPPE | CANTINE | ACCESSORI | LIBERO POSIZIONAMENTO

elica

CAPPE A PARETE

MAJESTICBLA60	60 cm - Vetro Nero + Inox	700,00
MAJESTICBLA90	90 cm - Vetro Nero + Inox	788,00
MAJESTICWHA60	60 cm - Vetro Bianco + Inox	700,00
MAJESTICWHA90	90 cm - Vetro Bianco + Inox	788,00

Cappa a parete
60 - 90 cm
Filtro grassi alluminio incluso - camino incluso
Long life filter
Easy to maintain
Back aspiration
Maintenance alarm
Connectivity
Multi connection
Comando touch control capacitivo 3v+i
Distanza minima dal piano ele: 45 cm gas: 55 cm
Classe energetica B
Portata 757 m3/h
Livello sonoro 50 - 65 db(a)
Assorbimento totale 265 w
Illuminazione strip led 2x2,5 w
Finitura vetro nero + acciaio inox / vetro bianco + acciaio inox
Filtro Carbone CFC0140343
Filtro Carbone Rigenerabile CFC0162221

SHIREBKA60	60 cm - Vetro Nero	438,00
SHIREBKA90	90 cm - Vetro Nero	482,00
SHIREWHA60	60 cm - Vetro Bianco	438,00
SHIREWHA90	90 cm - Vetro Bianco	482,00

Cappa decorativa Elica
60cm - 90cm
Versione aspirante
Distanza minima dal piano cottura ind. 45 cm - gas 65 cm
Comandi: touch control con 2v+i sensore
Illuminazione led 2x1w 3500k
Portata intensiva 650m3/h
Livello sonoro db (a) 52-64
Assorbomento totale (w) 232
Filtro grassi alluminio incluso
Camino incluso
Colore vetro nero / vetro bianco
Classe Energetica A
Filtro carbone CFC0140343
Filtro carbone rigenerabile CFC0162221

Le Aziende si riservano la facoltà di apportare in ogni momento le modifiche che riterranno opportune al fine di migliorare i prodotti. Pertanto i dati contenuti nel presente catalogo sono puramente indicativi.

elica

CAPPE A PARETE

STRIPEBL/A/60	60 cm - Vetro Nero	596,00
STRIPEBLA80	80 cm - Vetro Nero	692,00
STRIPEBL/A/90	90 cm - Vetro Nero	692,00
STRIPEWHA60	60 cm - Vetro Bianco	596,00
STRIPEWHA80	80 cm - Vetro Bianco	692,00
STRIPEWH/ A/90	90 cm - Vetro Bianco	692,00
STRIPEURBANCASTIRONA90	90 cm - Cast Iron - Metallo effetto Ghisa	718,00

Cappa decorativa Elica
60 Cm - 80 cm - 90 cm
Distanza minima dal piano cottura ind. 40 Cm
gas 50 cm
Comandi: touch control 3v+i (vetro nero e vetro bianco)
Comandi: pulsanteria elettronica 3v+1 (inox)
Led 2x2,5w
Portata intensiva 757 m3/h
Livello sonoro db (a) 50-65 dba
Assorbimento totale (w)265
Filtro grassi alluminio incluso
Camino incluso
Colore vetro nero, vetro bianco, acciaio inox
Filtro carbone CFC0140343
Filtro carbone rigenerabile CFC0162221
Classe energetica B

VERTIGOBLF90	90 cm - Vetro Nero	788,00
VERTIGOBLF120	120 cm - Vetro Nero	918,00
VERTIGOWHF90	90 cm - Vetro Bianco	788,00
VERTIGOWHF120	120 cm - Vetro Bianco	918,00

Cappa decorativa Elica
Filtrante
90 Cm - 120 cm
Distanza minima dal piano cottura ind. 40 cm - gas 50 cm
Comandi: touch control 3v+i
Strip led 1x7w
Portata intensiva 740 m3/h
Livello sonoro db (a) 43-51
Pressione (pa) 450
Assorbimento totale (w) 290
Filtro grassi alluminio incluso
Filtro carbone incluso
Classe Energetica B
Filtro carbone CFC0140343
Filtro carbone rigenerabile CFC0162221

Le Aziende si riservano la facoltà di apportare in ogni momento le modifiche che riterranno opportune al fine di migliorare i prodotti. Pertanto i dati contenuti nel presente catalogo sono puramente indicativi.

PIANI ASP. | BOSCH | LG | GORENJE | DAEWOO | FOSTER | SCHOCK | PLADOS | APELL | MISCELATORI | CAPPE | CANTINE | ACCESSORI | LIBERO POSIZIONAMENTO

CAPPE A PARETE

LEONARDO90VENETCH850LED 90 cm 1.300,00

Cappa arredo
Dimensione cm 90
Comando soft touch 3+ 1 (intensiva) velocità / spegnimento automatico/segnale pulizia filtro
Classe energetica A
Portata motore m3/h iec 318-570 (769 intensiva)
Illuminazione strip led (5,8 w) 3200 ° k
Rumorosità dba 52-65 (70intensiva)
Diametro uscita 150 diam. Mm
Filtri Carbone Opzionali FCCN (1pz)
Distanza da Piano Cottura 55 cm
Colore Nero

KITFILCARTURANDOT KIT FIL.CAR.PROF.TURANDOT FULL LED KFCPT Airone 158,00
CAMINOCLEO90ACIXSA 116,00

RAVEL90NRRNH800LEDFNE 90 cm 962,00

Cappa parete 90cm
Comando rotativo 4 velocità, auto-off
Classe efficienza energetica B
Consumo annuo 62,8kw
Portata iec 258-463 m3/h
Strip led 5,5w-3000k
Livello sonoro 49-636 dba
Nero opaco vetro nero
Filtri alluminio nero
Uscita diam. 150
Distanza cons dal piano 55cm

KITFILCARTURANDOT KIT FIL.CAR.PROF.TURANDOT FULL LED KFCP 158,00
CAMINOCRAVEL90LANELU CAMINO C RAVEL 90 LA NE LU Airone 116,00

Le Aziende si riservano la facoltà di apportare in ogni momento le modifiche che riterranno opportune al fine di migliorare i prodotti. Pertanto i dati contenuti nel presente catalogo sono puramente indicativi.

PIANI ASP. | BOSCH | LG | GORENJE | DAEWOO | FOSTER | SCHOCK | PLADOS | APELL | MISCELATORI | CAPPE | CANTINE | ACCESSORI | LIBERO POSIZIONAMENTO

CAPPE A PARETE

BOHEME80IX Inox 962,00
BOHEME80PVEN Vetro Nero 1.178,00
BOHEME80PVEB Vetro Bianco 1.250,00

Cappa arredo
Dimensione cm 80
Comando soft touch 3+ 1 (intensiva) velocità / spegnimento automatico/segnale pulizia filtro
Classe energetica A
Portata motore m3/h iec 345-600 (770 intensiva)
Illuminazione power led (2x1,2 w) 4000° k
Rumorosità dba 48-61 (68 intensiva)
Diametro uscita 150 diam. Mm
Filtri Carbone Opzionali PCR4 (2pz)
Distanza da Piano Cottura 55 cm

VIVALDI80PVEN Vetro Nero 822,00
VIVALDI80PVEB Vetro Bianco 880,00

Cappa arredo
Dimensione cm 80
Comando soft touch 3+ 1 (intensiva) velocità / spegnimento automatico/segnale pulizia filtro
Classe energetica A
Portata motore m3/h iec 322-552 (787 intensiva)
Illuminazione power led (2x1,2 w) 4000° k
Rumorosità dba 54-67 (73 intensiva)
Diametro uscita 150 diam. Mm
Filtri carbone opzionali fccn (1pz)
Distanza da piano cottura 55 cm

KITCAMINO KIT CAMINO ACC. 270X180XH.458 102,00

Le Aziende si riservano la facoltà di apportare in ogni momento le modifiche che riterranno opportune al fine di migliorare i prodotti. Pertanto i dati contenuti nel presente catalogo sono puramente indicativi.

CAPPE A PARETE

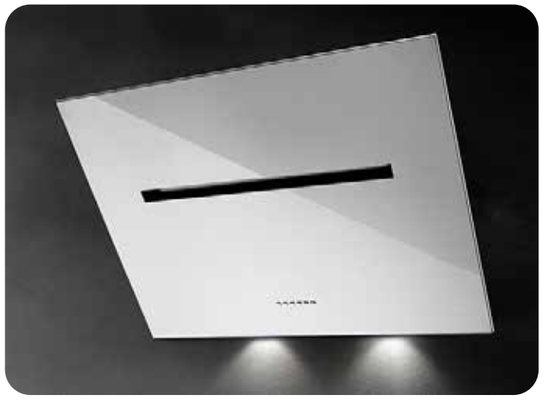

HAMLET60IX	60 cm - Inox	816,00
HAMLET80IX	80 cm - Inox	878,00
HAMLET60PVEN	60 cm - Vetro Nero	822,00
HAMLET60PVEB	60 cm - Vetro Bianco	882,00
HAMLET80PVEN	80 cm - Vetro Nero	900,00
HAMLET80PVEB	80 cm - Vetro Bianco	960,00

Cappa arredo 60 cm - 80 cm
Comando touch control 4 velocità
Motore tangenziale 800/820 m3/h
Filtri antigrasso in alluminio anodizzato
Filtri poliestere a carboni attivi con aste 215x240x10
Oppure filtro lavabile a carboni attivi con aste 215x240x10
Faretti dicroici
Classe energetica A (80 cm)
Classe energetica B (60 cm)

KITCAMINO	KIT CAMINO ACC. 270X180XH.458	102,00

SILVERLINE

3490.6.733.01	60 cm	484,00
3490.8.733.01	80 cm	538,00
3490.9.733.01	90 cm	584,00

Cappa a parete Oslo
Controllo touch
60 - 80 - 90 Cm
Nero
Led 2x3 w
Capacità del flusso dell'aria 576 m³/h (60 cm)
Capacità del flusso dell'aria 648 m³/h (80-90 cm)
Livello massimo di rumore 64 db (a) (60 cm)
Livello massimo di rumore 63 db (a) (80-90 cm)
Livello minimo di rumore 48 db(a) (60 cm)
Livello minimo di rumore 45 db(a) (80-90 cm)
Assorbimento totale 216 w
Uscita 150/120 mm
Filtro carbone YT971100066
Classe energetica A

Le Aziende si riservano la facoltà di apportare in ogni momento le modifiche che riterranno opportune al fine di migliorare i prodotti. Pertanto i dati contenuti nel presente catalogo sono puramente indicativi.

SILVERLINE

CAPPE A PARETE

3424.6.733.01	60 cm Nero + Vetro Nero	456,00
3424.6.733.02	60 cm Inox + Vetro Nero	510,00
3424.9.733.01	90 cm Nero + Vetro Nero	502,00
3424.9.733.02	90 cm Inox + Vetro Nero	538,00

Cappa a parete
60 - 90 Cm
Nero bianco
Led 2x3 w
Capacità del flusso dell'aria 533 m³/h (60 cm)
Capacità del flusso dell'aria 577 m³/h (90 cm)
Livello massimo di rumore 70 db (a)
Livello minimo di rumore 54 db(a)
Assorbimento totale 216 w
Uscita 150 mm
Filtro carbone YT971100005
Classe energetica C

3457.8.733.02	80 cm - Nero	410,00
3457.8.733.03	80 cm - Bianco	410,00
3457.9.733.02	90 cm - Nero	428,00

Cappa a parete Soho
80 cm - 90 cm
Classe energetica A
Capacità 648 m3/h
3 Velocità
Controllo touch
Rumorosità max 63 db(a)
Illuminazione2x3w
Filtro carbone YT971100066

Le Aziende si riservano la facoltà di apportare in ogni momento le modifiche che riterranno opportune al fine di migliorare i prodotti. Pertanto i dati contenuti nel presente catalogo sono puramente indicativi.

PIANI ASP. | BOSCH | LG | GORENJE | DAEWOO | FOSTER | SCHOCK | PLADOS | APELL | MISCELATORI | CAPPE | CANTINE | ACCESSORI | LIBERO POSIZIONAMENTO

SILVERLINE

CAPPE A PARETE

3481.6.733.01	60 cm - Nero	256,00
3481.6.733.02	60 cm - Bianco	264,00
3481.9.733.01	90 cm - Nero	310,00
3481.9.733.02	90 cm - Bianco	328,00

Cappa a parete cm 60cm - 90cm
Classe energetica A
Portata 398 m3/h
3 Velocità
Controllo touch
Rumorosità max 66 db(a)
Illuminazione2x1,5w
Codice filtro: YT971.1000.104

TUBEPROBLA43	Nero Soft Touch	762,00
TUBEPROIXA43	Inox	762,00
TUBEPROWHA43	Bianco Soft Touch	762,00

Cappa parete diametro 43 cm
Aspirante
Distanza minima dal piano cottura ind 50 cm - gas 65 cm
Led 2x2,5 w
Intensità 457 lux
Temperatura 2700 k
Comandi pulsantiera meccanica 3v
Portata massima 603 m3/h
Livello sonoro min-max 47 - 68 db(a)
Assorbimento totale 256 w
Filtro carbone rigenerabile CFC0140423
Finiture nero effetto soft touch, bianco effetto soft touch, acciaio inox
Classe energetica C

Le Aziende si riservano la facoltà di apportare in ogni momento le modifiche che riterranno opportune al fine di migliorare i prodotti. Pertanto i dati contenuti nel presente catalogo sono puramente indicativi.

elica

CAPPE A PARETE

HAIKUBLA32	32 cm - Vetro Nero	1.234,00
HAIKUBLA60	60 cm - Vetro Nero	1.346,00
HAIKUBLA90	90 cm - Vetro Nero	1.478,00
HAIKUBLA120	120 cm - Vetro Nero	1.610,00
HAIKUWHA32	32 cm - Krion Bianco	1.234,00
HAIKUWHA60	60 cm - Krion Bianco	1.346,00
HAIKUWHA90	90 cm - Krion Bianco	1.478,00
HAIKUWHA120	120 cm - KrionBianco	1.610,00
HAIKUIXA32	32 cm - Inox	954,00
HAIKUIXA60	60 cm - Inox	1.084,00
HAIKUIXA90	90 cm - Inox	1.216,00
HAIKUIXA120	120 cm - Inox	1.346,00

Cappa decorativa Elica
32 Cm - 60 cm -90 cm 120 cm
Versione aspirante
Distanza minima dal piano cottura ind 50 cm - gas 65 cm
Pulsanteria elettronica 3v+2
Illuminazione: strip led 1x7 - w 253
Portata: 690 m3/h
Assorbimento: 277 w
Livello sonoro 34-51 dba
Filtro grassi alluminio incluso
Camino incluso
Classe energetica A
Colore vetro nero - krion bianco - inox
Filtro carbone Charcoal filter CFC0141529A
Filtro carbone rigenerabile CFC0141725A

THINIXA60	60 cm	666,00
THINIXA90	90 cm	738,00
THINIXA120	120 cm	812,00

Cappa decorativa a parete Elica
Misure 60 - 90 - 120 cm
Versione aspirante
Distanza minima dal piano cottura ind 50 cm - gas 65 cm
Comando: touch control 3v+2i
Illuminazione strip led 1x7 w
Portata 680 m3/h
Livello sonoro 34-52 db (a)
Assorbimento totale 277 w
Uscita (mm) 150
Filtro grassi alluminio incluso
Camino incluso
Acciaio inox
Classe Energetica A
Filtro carbone CFC0141529A
Filtro carbone rigenerabile CFC0141725A

Le Aziende si riservano la facoltà di apportare in ogni momento le modifiche che riterranno opportune al fine di migliorare i prodotti. Pertanto i dati contenuti nel presente catalogo sono puramente indicativi.

PIANI ASP. | BOSCH | LG | GORENJE | DAEWOO | FOSTER | SCHOCK | PLADOS | APELL | MISCELATORI | CAPPE | CANTINE | ACCESSORI | LIBERO POSIZIONAMENTO

elica

CAPPE A PARETE

ADELEBLMATA60	60 cm Nero Soft Touch + Vetro Nero	542,00
ADELEBLMATA90	90 cm Nero Soft Touch + Vetro Nero	584,00
ADELEBLIXA60	60 cm Inox + Vetro Nero	542,00
ADELEBLIXA90	90 cm Inox + Vetro Nero	584,00

Cappa parete 60 cm - 90 cm
Aspirante
Distanza minima dal piano cottura ind 50 cm - gas 65 cm
Led 1x7 w
Intensità 421 lux
Temperatura 3000 k
Touch control capacitivo 3v+I
Portata intensiva 770 M3/h
Livello sonoro min-max 55 - 69 db(a)
Assorbimento totale 277 w
Filtro grassi alluminio incluso
Camino incluso
Dim light*
Multi connection*
Delay switch off*
Connectivity*
Classe energetica A
Filtro Carbone Rigenerabile CFC0141725A
Filtro Carbone CFC0141529A

*Nella versione BL-MAT

GALAXYBLIXA80	80 cm - Inox + Vetro nero	586,00
GALAXYWHIX/A/80	80 cm - Inox + Vetro bianco	586,00

Cappa decorativa Elica
80 Cm
Distanza minima dal piano cottura ind 50 cm - gas 65 cm
Comandi: touch control 3v+ i
Led 2x2,5 w
Portata intensiva 645 m3/h
Livello sonoro db (a) 52-71
Assorbomento totale (w) 265
Filtro grassi alluminio incluso
Camino incluso
Colore vetro/ nero, acciaio inox
Filtro Carbone CFC0141529A
Filtro Carbone Rigenerabile CFC0141725A
Classe energetica C

elica

CAPPE A PARETE

SPOTPLUSLCDH660	60 cm	520,00
SPOTPLUSLCDH690	90 cm	536,00
SPOTPLUSLCDH6120	120 cm	634,00

Cappa a parete
60 Cm - 90 cm - 120 cm
Distanza minima dal piano cottura ind 50 cm - gas 65 cm
Comandi: lcd 3v+1
Led 2x2,5 w
Portata intensiva 620 m3/h
Livello sonoro db (a) 52-67 m3/h
Assorbomento totale (w) 205
Filtro grassi alluminio incluso
Camino incluso
Inox
Filtro Carbone CFC0141529A
Filtro Carbone Rigenerabile CFC0141725A
Classe energetica A

LOLBL/A/60	60 cm - Nero Goffrato	472,00
LOLBL/A/90	90 cm - Nero Goffrato	516,00
LOLIX/A/60	60 cm - Inox	472,00
LOLIX/A/90	90 cm - Inox	516,00

Cappa parete 60 cm 90 cm
Distanza minima dal piano cottura ind 50 cm - gas 65 cm
Comandi: rotativo elettronico 3v+i
Led 2x2,5w
Intensità 381 lux 3500k
Portata intensiva 620m3/h
Livello sonoro db (a) 57-67
Assorbimento totale (w) 205
Filtro grassi alluminio incluso
Camino incluso
Filtro carbone Charcoal filter CFC0141529A
Filtro carbone rigenerabile CFC0141725A
Classe energetica A

La tradizione innovativa.

Disponibile nelle finiture acciaio inox o nero opaco goffrato, questo elettrodomestico esprime una sintesi intelligente di design e funzionalità.
È dotato di un comando elettronico rotativo a sfioro e di filtri ad alto assorbimento di grassi e vapori.

SILVERLINE

CAPPE A PARETE

3170.6.733.02	60 cm - Inox	264,00
3170.6.733.04	60 cm - Nero	264,00
3170.9.733.02	90 cm - Inox	292,00
3170.9.733.06	90 cm - Nero	302,00

Cappa a parete
60 Cm - 90 cm
Controllo pulsante a pressione
Led 2x3 w
Capacità del flusso dell'aria 562 m³/h (60 cm)
Capacità del flusso dell'aria 581 m³/h (90 cm)
Livello massimo di rumore 67 db (a) (60 cm)
Livello minimo di rumore 48 db(a) (60 cm)
Livello massimo di rumore 70 db (a) (90 cm)
Livello minimo di rumore 50 db(a) (90 cm)
Assorbimento totale 216 w
Uscita 150 mm
Classe energetica C
Filtro carbone YT971100005

90cm Nera (3170.9.733.06)
Controllo digitale
Indicatore di pulizia
LED 2x3 W
Capacità del flusso dell'aria 647 m³/h
Livello massimo di rumore 67 db (A)
Livello minimo di rumore 47 db(A)
Assorbimento totale 216 W
Uscita 150 mm

3159.6.733.03	60 cm	260,00
3159.9.733.02	90 cm	284,00

Cappa a parete cm 60 colore inox
Classe energetica C
Capacità 366 m3/h
3 Velocità
Controllo pulsante
Rumorosità max 67 db(a)
Illuminazione2x3w
Filtro carbone YT9711000104

2240.6.733.04	60 cm	156,00
2240.9.733.04	90 cm	188,00

Cappa a parete cm 60 colore inox
Classe energetica D
Capacità 295 m3
3 Velocità
Controllo pulsante
Rumorosità max 63 db(a)
Illuminazione1x3w
Filtro carbone YT971119001

Le Aziende si riservano la facoltà di apportare in ogni momento le modifiche che riterranno opportune al fine di migliorare i prodotti. Pertanto i dati contenuti nel presente catalogo sono puramente indicativi.

elica

CAPPE A PARETE

MISSYIXA60	60 cm - Inox	188,00
MISSYIXA90	60 cm - Nero	210,00
MISSYBLA60	90 cm - Inox	170,00
MISSYBLA90	90 cm - Nero	190,00

Cappa decorativa a parete
Dimensione 60 cm
Versione: Aspirante
Distanza Minima dal Piano Cottura Ind 50 cm - Gas 65 cm
Comandi: Slider 3V
LED 2 x 3W
97 Lux 2700k
Portata: 395 m3/h
Livelllo sonoro 49-68 dba
Assorbimento 96 W
Filtro grassi alluminio Incluso
Camino Incluso
Filtro carbone CFC0141497
Classe energetica D

TONDAIXF/60	60 cm	314,00
TONDAIXF90	90 cm	348,00

Cappa parete 60 cm - 90 cm
Distanza minima dal piano cottura ind 50 cm - gas 65 cm
Comandi slider 3v
Led 2x3w
Portata intensiva 355m3/h
Livello sonoro db (a) 60-67 dba
Assorbomento totale (w) 146
Filtro grassi alluminio incluso
Filtro carbone incluso
Camino incluso
Acciaio inox
Classe Energetica D
Filtro carbone CFC0140124

VEGASTIXF60	60 cm - Inox	266,00
VEGASTIXF/90	90 cm - Inox	276,00

Cappa parete 60 cm - 90 cm
Distanza minima dal piano cottura ind 50 cm - gas 65 cm
Comandi slider 3v
Led 2x3w
Portata intensiva 265m3/h
Livello sonoro db (a) 50-64
Assorbimento totale (w) 101
Filtro grassi alluminio incluso
Filtro carbone incluso
Camino incluso
Classe Energetica D
Filtro carbone CFC0140064

Le Aziende si riservano la facoltà di apportare in ogni momento le modifiche che riterranno opportune al fine di migliorare i prodotti. Pertanto i dati contenuti nel presente catalogo sono puramente indicativi.

PIANI ASP. | BOSCH | LG | GORENJE | DAEWOO | FOSTER | SCHOCK | PLADOS | APELL | MISCELATORI | CAPPE | CANTINE | ACCESSORI | LIBERO POSIZIONAMENTO

elica

CAPPE SOTTOPENSILE

KREASTIXF60	60 cm	170,00
KREASTIXF90	90 cm	198,00

Cappa da incasso
Dimensione 60 o 90 cm
Versione filtrante
Distanza minima dal piano cottura ind 50 cm - gas 65 cm
Comandi:slider 3v
Illuminazione:led 1x3w
Portata intensiva (m/3-h) 265
Livello sonoro db (a) 50-64
Assorbomento totale (w) 98
Filtro grassi alluminio incluso
Filtro carbone incluso
Colore acciaio inox
Classe energetica
Filtro carbone CFC0140064

ESTRAIBILEGRF60	60 cm - Silver	146,00
ESTRAIBILEGRF90	90 cm - Silver	158,00
ESTRAIBILEGRFIX60	60 cm - Inox	246,00
ESTRAIBILEGRFIX90	90 cm - Inox	278,00

Cappa da incasso 60 cm - 90 cm
Distanza minima dal piano cottura ind 60 cm - gas 65 cm
Versione filtrante
Comandi: slider 3v
Illuminazione: led 1 x 2,5 w (grf: 2x2,5w-95lux-2700kj)
Portata intensiva: 230 m3/h
Livello sonoro 45-63 dba
Assorbimento: 133- (135w grf)
Uscita 120 mm
Filtro grassi alluminio
Filtro carbone incluso
Filtro carbone CFC0176744
Classe energetica D

BOXINIX/A/60	60 cm	352,00
BOXINIX/A/90	90 cm	388,00
BOXINIX/A/120	120 cm	522,00

Cappa da incasso Elica
60cm - 90 cm - 120cm
Distanza minima dal piano cottura ind 50 cm - gas 50 cm
Comandi: rotativo 3v
Illuminazione:led 2x2,5w 381 lux 3500k
Portata m3/h 370
Livello sonoro db (a) 48-67
Assorbimento totale (w) 95
Incluso filtro grassi alluminio
Colore inox
Classe Energetica D
Filtro carbone CFC0141497

Le Aziende si riservano la facoltà di apportare in ogni momento le modifiche che riterranno opportune al fine di migliorare i prodotti. Pertanto i dati contenuti nel presente catalogo sono puramente indicativi.

PIANI ASP. | BOSCH | LG | GORENJE | DAEWOO | FOSTER | SCHOCK | PLADOS | APELL | MISCELATORI | CAPPE | CANTINE | ACCESSORI | LIBERO POSIZIONAMENTO

CAPPE SOTTOPENSILE

elica

ERAGRA52	52 cm	128,00
ERAGRA72	72 cm	140,00

Cappa da incasso
Distanza minima dal piano cottura ind 50 cm - gas 65 cm
Versione aspirante
Comandi: slider 3v
Illuminzione led 2x3 w
Portata intensiva 224m3/h
Livello sonoro db (a) 45-54
Assorbimento totale 81w
Filtro grassi alluminio incluso
Colore inox
Classe Energetica C
Filtro carbone CFC0141571

elica

ERASIXA52	52 cm	334,00
ERASIXA72	72 cm	362,00

Cappa sottopensile
Aspirante
Distanza minima dal piano cottura ind 50 cm - gas 65 cm
Acciaio inox
Tipo led 2x3 w
Intensità 73 lux
Temperatura 2700k
Comandi rotativo meccanico 3v
Portata massima 428 m3/h
Livello sonoro min-max 57-68 db(a)
Assorbimento 121w
Classe Energetica C
Filtro grassi alluminio incluso
Assorbimento totale 121 W
Filtro carbone CFC0141571

SILVERLINE

3129.6.733.09	60 cm	328,00
3129.9.733.09	90 cm	356,00

Cappa da inserimento
60 Cm - 90 cm
Colore inox
Classe energetica C
Capacità 465 m3
3 Velocità
Controllo slider
Rumorosità max 64 db(a)
Illuminazione led 2x1
5w
Filtro carbone YT971100066

Le Aziende si riservano la facoltà di apportare in ogni momento le modifiche che riterranno opportune al fine di migliorare i prodotti. Pertanto i dati contenuti nel presente catalogo sono puramente indicativi.

Pando

Le Aziende si riservano la facoltà di apportare in ogni momento le modifiche che riterranno opportune al fine di migliorare i prodotti. Pertanto i dati contenuti nel presente catalogo sono puramente indicativi.

Cantinetta a colonna con maniglia
Vetro Nero
16 bottiglie
illuminazione interna blu o bianca a 3 intensità
Dimensioni: 595x455x559 mm
Classe di efficienza Energetica E

PVMAV4516CRR	nero-cerniera destra	2.206,00
PVMAV4516CRL	nero-cerniera sinistra	2.206,00
PVMAV4516XR	inox-cerniera destra	2.206,00
PVMAV4516XL	inox-cerniera sinistra	2.206,00

Cantinetta a colonna
push-to-open
Vetro Nero
16 bottiglie
illuminazione interna blu o bianca a 3 intensità
Dimensioni: 595x455x559 mm
Classe di efficienza Energetica E

PVMAVP4516CRR	nero-cerniera destra	2.744,00
PVMAVP4516CRL	nero-cerniera sinistra	2.744,00
PVMAVP4516XR	inox-cerniera destra	2.744,00
PVMAVP4516XL	inox-cerniera sinistra	2.744,00

Cantinetta a colonna con maniglia
Vetro Nero
23 bottiglie
2 temperature illuminazione interna blu o bianca 3 intensità
Dimensioni: 595x595x559 mm
Classe di Efficienza Energetica F

PVMAV6023CRR	nero-cerniera destra	2.918,00
PVMAV6023CRL	nero-cerniera sinistra	2.918,00
PVMAV6023XR	inox-cerniera destra	2.918,00
PVMAV6023XL	inox-cerniera sinistra	2.918,00

Cantinetta a colonna push-to-open
Vetro Nero
23 bottiglie
2 temperature illuminazione interna blu o bianca 3 intensità
Dimensioni: 595x595x559 mm
Classe di Efficienza Energetica F

PVMAVP6023CRR	nero-cerniera destra	3.496,00
PVMAVP6023CRL	nero-cerniera sinistra	3.496,00
PVMAVP6023XR	inox-cerniera destra	3.496,00
PVMAVP6023XL	inox-cerniera sinistra	3.496,00

Le Aziende si riservano la facoltà di apportare in ogni momento le modifiche che riterranno opportune al fine di migliorare i prodotti. Pertanto i dati contenuti nel presente catalogo sono puramente indicativi.

PIANI ASP. | BOSCH | LG | GORENJE | DAEWOO | FOSTER | SCHOCK | PLADOS | APELL | MISCELATORI | CAPPE | CANTINE | ACCESSORI | LIBERO POSIZIONAMENTO

Cantinetta a colonna con maniglia
Vetro Nero
45 bottiglie
2 temperature
illuminazione interna blu o bianca 3 intensità
Dimensioni 885x595x559 mm
Classe di Efficienza Energetica G

PVMAV8845CRR	nero-cerniera destra	3.348,00
PVMAV8845CRL	nero-cerniera sinistra	3.348,00
PVMAV8845XR	inox-cerniera destra	3.348,00
PVMAV8845XL	inox-cerniera sinistra	3.348,00

Cantinetta a colonna push-to-open
Vetro Nero
45 bottiglie
2 temperature
illuminazione interna blu o bianca 3 intensità
Dimensioni 885x595x559 mm
Classe di Efficienza Energetica G

PVMAVP8845CRR	nero-cerniera destra	4.008,00
PVMAVP8845CRL	nero-cerniera sinistra	4.008,00
PVMAVP8845XR	inox-cerniera destra	4.008,00
PVMAVP8845XL	inox-cerniera sinistra	4.008,00

Cantinetta a colonna con maniglia
Vetro Nero
65 bottiglie
2 temperature illuminazione interna blu o bianca 3 intensità
Dimensioni: 1234x595x559 mm
Classe di Efficienza Energetica G

PVMAV12465CRR	nero-cerniera destra	3.682,00
PVMAV12465CRL	nero-cerniera sinistra	3.682,00
PVMAV12465XR	inox-cerniera destra	3.682,00
PVMAV12465XL	inox-cerniera sinistra	3.682,00

Cantinetta a colonna push-to-open
Vetro Nero
65 bottiglie
2 temperature
illuminazione interna blu o bianca 3 intensità
Dimensioni: 1234x595x559 mm
Classe di Efficienza Energetica G

PVMAVP12465CRR	nero-cerniera destra	4.648,00
PVMAVP12465CRL	nero-cerniera sinistra	4.648,00
PVMAVP12465XR	inox-cerniera destra	4.648,00
PVMAVP12465XL	inox-cerniera sinistra	4.648,00

Le Aziende si riservano la facoltà di apportare in ogni momento le modifiche che riterranno opportune al fine di migliorare i prodotti. Pertanto i dati contenuti nel presente catalogo sono puramente indicativi.

Cantinetta a colonna con maniglia
Vetro Nero
101 bottiglie
Dimensioni:1784x 595x559 mm
Classe di Efficienza Energetica G

PVMAV178101CRR	nero-cerniera destra	5.930,00
PVMAV178101CRL	nero-cerniera sinistra	5.930,00
PVMAV178101XR	inox-cerniera destra	5.930,00
PVMAV178101XL	inox-cerniera sinistra	5.930,00

Cantinetta a colonna push-to-open
Vetro Nero
101 bottiglie
Dimensioni:1784x 595x559 mm
Classe di Efficienza Energetica G

PVMAVP178101CRR	nero-cerniera destra	7.078,00
PVMAVP178101CRL	nero-cerniera sinistra	7.078,00
PVMAVP178101XR	inox-cerniera destra	7.078,00
PVMAVP178101XL	inox-cerniera sinistra	7.078,00

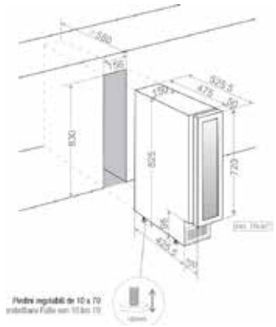

CANTINETTA SOTTOPIANO
Capacità 9 bottiglie
Intervallo di temperatura da + 5° C a + 20 C°
Rumorosità: 39 db
Finiture Porta Vetro Nero
Classe di efficienza energetica G
Dimensioni: 825 x150 x 525 mm

PVZB159CRR	nero-cerniera destra	962,00
PVZB159CRL	nero-cerniera sinistra	962,00
PVZB159XR	inox-cerniera destra	962,00
PVZB159XL	inox-cerniera sinistra	962,00

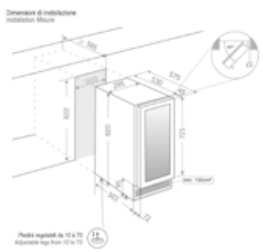

CANTINETTA SOTTOPIANO
Capacità 16 bottiglie
2 zone
Intervallo di temperatura da + 5° C a + 20 C°
Rumorosità: 39 db
Finiture Porta Vetro Nero
Dimensioni: 820X295X581 mm
Classe di Efficienza Energetica F

PVZB3016CRR	nero-cerniera destra	1.518,00
PVZB3016CRL	nero-cerniera sinistra	1.518,00
PVZB3016XR	inox-cerniera destra	1.518,00
PVZB3016XL	inox-cerniera sinistra	1.518,00

Le Aziende si riservano la facoltà di apportare in ogni momento le modifiche che riterranno opportune al fine di migliorare i prodotti. Pertanto i dati contenuti nel presente catalogo sono puramente indicativi.

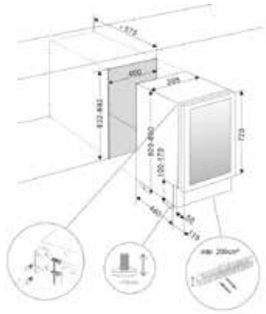

Cantinetta sotto piano con maniglia
vetro nero
28 bottiglie
illuminazione interna blu o bianca a 3 intensità
Dimensioni:820 x 395 x 575 mm
Classe di Efficienza Energetica F

PVMB4028CRR	nero-cerniera destra	2.174,00
PVMB4028CRL	nero-cerniera sinistra	2.174,00

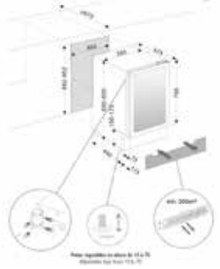

Cantinetta sotto piano push-to-open
vetro nero
h880
25 bottiglie
2 temperature
illuminazione interna blu o bianca a 3 intensità
Dimensioni: 880 x 395 x 575 mm
Classe di Efficienza Energetica F

PVMBPHD4025CRR	nero-cerniera destra	3.092,00
PVMBPHD4025CRL	nero-cerniera sinistra	3.092,00

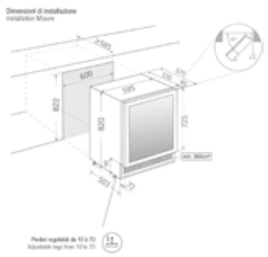

CANTINETTA SOTTOPIANO
Capacità 46 bottiglie
2 zone
Intervallo di temperatura da + 5° C a + 20 C°
Rumorosità: 40 db
Finiture Porta Vetro Nero
cerniera a destra
Dimensioni: 820x595x581 mm
Classe di Efficienza Energetica F

PVZB6046CRR	nero-cerniera destra	2.316,00
PVZB6046CRL	nero-cerniera sinistra	2.316,00
PVZB6046XR	inox-cerniera destra	2.316,00
PVZB6046XL	inox-cerniera sinistra	2.316,00

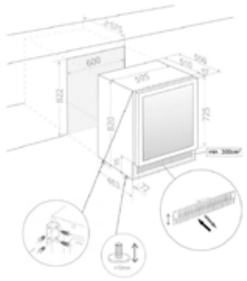

Cantinetta sotto piano
push-to-open
Vetro nero
44 bottiglie
2 temperature
illuminazione interna blu o bianca a 3 intensità
Dimensioni: 820x595x575 mm
Classe di Efficienza Energetica F

PVMBP6044CRR	nero-cerniera destra	3.484,00
PVMBP6044CRL	nero-cerniera sinistra	3.484,00
PVMBP6044XR	inox-cerniera destra	3.484,00
PVMBP6044XL	inox-cerniera sinistra	3.484,00

Le Aziende si riservano la facoltà di apportare in ogni momento le modifiche che riterranno opportune al fine di migliorare i prodotti. Pertanto i dati contenuti nel presente catalogo sono puramente indicativi.

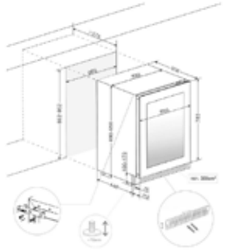

Cantinetta sotto piano push-to-open
Vetro nero
h880
52 bottiglie
2 temperature
illuminazione interna blu o bianca a 3 intensità
Dimensioni: 880x595x575 mm
Classe di Efficienza Energetica F

PVMBPHD6052CRR	nero-cerniera destra	3.604,00
PVMBPHD6052CRL	nero-cerniera sinistra	3.604,00
PVMBPHD6052XR	inox-cerniera destra	3.604,00
PVMBPHD6052XL	inox-cerniera sinistra	3.604,00

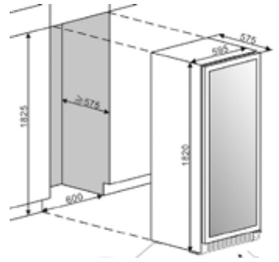

Cantina da invecchiamento con maniglia
vetro nero
190 bottiglie
Dimensioni: 1820x595x575 mm
Classe di Efficienza Energetica E

PBE182190CRR	nero-cerniera destra	5.014,00
PBE182190CRL	nero-cerniera sinistra	5.014,00

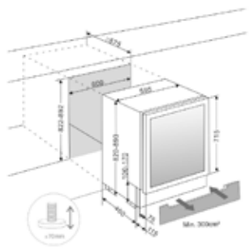

Cantina da invecchiamento sotto piano
con maniglia
vetro nero
66 bottiglie
Dimensioni: 820x595x575 mm
Classe di Efficienza Energetica G

PBE8966CRR	nero-cerniera destra	2.392,00
PBE8966CRL	nero-cerniera sinistra	2.392,00

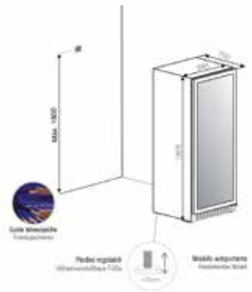

Cantinetta a colonna **Freestanding** con maniglia
Vetro Nero
165 bottiglie
2 temperature
Dimensioni:1805x 595x700 mm
Classe di Efficienza Energetica G

PVZL180165CRR	nero-cerniera destra	4.664,00
PVZL180165CRL	nero-cerniera sinistra	4.664,00
PVZL180165XR	inox-cerniera destra	4.664,00
PVZL180165XL	inox-cerniera sinistra	4.664,00

Le Aziende si riservano la facoltà di apportare in ogni momento le modifiche che riterranno opportune al fine di migliorare i prodotti. Pertanto i dati contenuti nel presente catalogo sono puramente indicativi.

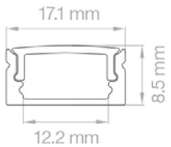

BARRA LED MODELLO PLP CON STRINGA 600 IP 65 12 V
Profilo in alluminio anodizzato con copertura Opalina
Tappi laterali con/senza foro per passaggio cavo
Molle di fissaggio

INCMLT45SUPBN600	cm 45	56,00
INCMLT60SUPBN600	cm 60	63,00
INCMLT70SUPBN600	cm 70	63,00
INCMLT80SUPBN600	cm 80	70,00
INCMLT90SUPBN600	cm 90	73,00
INCMLT120SUPBN600	cm 120	80,00

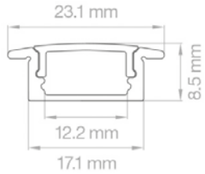

BARRA LED MODELLO PL-TB CON STRINGA 600 IP65 12 V
Profilo in alluminio anodizzato con alette copri-bordo da incasso
con copertura Opalina
Tappi laterali con/senza foro per passaggio cavo

INCMLT45INCBN600	cm 45	55,00
INCMLT60INCBN600	cm 60	61,00
INCMLT70INCBN600	cm 70	64,00
INCMLT80INCBN600	cm 80	64,00
INCMLT90INCBN600	cm 90	67,00
INCMLT120INCBN600	cm 120	74,00

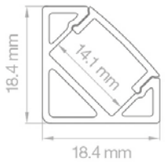

BARRA LED MODELLO PL 45° CON STRINGA 600 IP65 12 V
Profilo in alluminio anodizzato con copertura Opalina
Tappi laterali con/senza foro per passaggio cavo
Molle di fissaggio
Angolo Luce 45 °

INCMLT45ANGBN600	cm 45	56,00
INCMLT60ANGBN600	cm 60	64,00
INCMLT70ANGBN600	cm 70	64,00
INCMLT80ANGBN600	cm 80	66,00
INCMLT90ANGBN600	cm 90	71,00
INCMLT120ANGBN600	cm 120	77,00

CARATTERISTICHE TECNICHE PROFILO MODELLO SUP/INC/ANG

Profilo alluminio anodizzato con copertuta in PMMA autoestinguente

Profilo da esterno con Clip di fissaggio a vite, massima tenuta

Stringa led modello 600

Profilo compreso di alimentatore.

Sensore Touch per accensione e spegnimento della barra tramite sfioro, il sensore è dotato di una luce di cortesia blu per indicare il punto di contatto.

Cavo alimentazione 120 cm + 35 cm Collegamento driver

Le Aziende si riservano la facoltà di apportare in ogni momento le modifiche che riterranno opportune al fine di migliorare i prodotti. Pertanto i dati contenuti nel presente catalogo sono puramente indicativi.

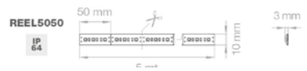

STRINGA LED CM 500 12 V CLASSE DI PROTEZIONE IP64
WATERPROOF
120 led/m (600 led)
9,6 watt/m
Lunghezza stringa 5 mt

REEL600IP64BN	cm 500	72,00

STRINGA LED CM 500 12 V CLASSE DI PROTEZIONE IP20
NO WATERPROOF
120 led/m (600 led)
9,6 watt/m
Lunghezza stringa 5 mt

REEL600IP20BN	cm 500	64,00

STRINGA LED CM 500 24 V CLASSE DI PROTEZIONE IP20
NO WATERPROOF
240 led/m (1200 led)
19,2 watt/m
Lunghezza stringa 5 mt

LEDAD1200IP20BN	cm 500	102,00

Caratteristiche led modello 600 (luce naturale)

120 led/m
Potenza : (9,6 W / m)
Tensione : 12 V
Luce Naturale : 4000-4500 °K
Lumen (lm) : 520 Lm
Temperatura di lavoro : - 40 a 80 °C
Certificazione : CE – ISO 9001
Grado di protezione : IP65
CRI (>Ra) : 90
Durata di lavoro : 50.000 ore

Resa Cromatica

Ulteriore aspetto importante nella qualità della luce è il CRI (Color Rendering Index) , questo numero è un parametro fondamentale , più elevato è il CRI più la merce illuminata avrà colori “realistici” .
Sinteticamente potremmo dire che un indice CRI >= 80 è una buona resa cromatica, >= 90 è una resa eccellente .
Anche in questo caso però la normativa fà riferimento alle sorgenti tradizionali mentre per il LED bisognerebbe usare sistemi diversi di valutazione , per cui è buona norma “verificare visivamente” il risultato in caso di richieste specifiche ed impieghi delicati.

Vantaggi del LED

Lunga durata anche >50.000 h quindi con relativa assenza di manutenzione
Elevata efficienza
Insensibili alle sollecitazioni meccaniche (vibrazioni) e umidità
Accensione e riaccensione istantanea
Nessuna emissione di UV ed IR
Nessuna influenza del numero di accensioni sulla durata di vita
Accensione a basse temperature -35/40 °C
Facilmente dimmerabili
Colori saturi e dinamici (RGB)
Ingombri minimi

Le Aziende si riservano la facoltà di apportare in ogni momento le modifiche che riterranno opportune al fine di migliorare i prodotti. Pertanto i dati contenuti nel presente catalogo sono puramente indicativi.

PIANI ASP. | BOSCH | LG | GORENJE | DAEWOO | FOSTER | SCHOCK | PLADOS | APELL | MISCELATORI | CAPPE | CANTINE | ACCESSORI | LIBERO POSIZIONAMENTO

Profilo alluminio superficie L. 2 mt per strisce led, confezionato singolarmente con nr.1 diffusore in policarbonato opaco, nr. 2 tappi chiusi, nr. 1 tappo con foro, nr. 4 clips di montaggio, il tutto incluso nella confezione.

Profilo alluminio incasso L. 2 mt per strisce led, confezionato singolarmente con nr. 1 diffusore in policarbonato opaco, nr. 2 tappi chiusi, nr. 1 tappo con foro, il tutto incluso nella confezione.

Profilo alluminio angolare L. 2 mt per strisce led, confezionato singolarmente con nr. 1 diffusore in policarbonato opaco, nr. 2 tappi chiusi, nr. 1 tappo con foro, nr. 4 clips di fissaggio il tutto incluso nella confezione.

INCPRKITSUP	2 MT	22,00
INCPRKITINC	2 MT	20,00
INCPRKITANG	2 MT	29,00

Driver LED tensione costante
Converter 230-12/24V per uso interno

LS108W	12V 8W	12,00
LS1015W	12V 15W	14,00
LS1030W	12V 30W	33,00
LS1048W	12V 48W	33,00
LS1060W	12V 60W	35,00
LS10100W	12V 100W	68,00
LS2415W	24V 15W	14,00
LS2430W	24V 30W	31,00
LS2445W	24V 45W	33,00
LS24100W	24V 100W	66,00
TOUCH1	interruttore touch per led 24W 12V	20,00

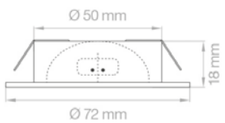

Faretto LED da incasso o superficie 1,8W - 12V
Distanziale montaggio superficie H 15mm
diametro totale 70 mm
altezza 18 mm
temperatura 4000 °k
finitura satinato

F12LEDINBN Faretto 16,00

Set alimentazione completo di driver 230V - 12V
con connessione JST in parallelo
6 USCITE

SETLS1015WX6JST Set alimentazione completo 230-12V 23,00

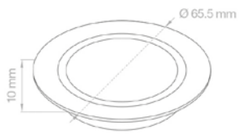

Faretto LED da incasso o superficie 1,65W - 12V - 24 led
Distanziale montaggio superficie H 15mm
diametro totale 66 mm
altezza 10 mm
temperatura 6400 °k
finitura satinato

24LEDINBN Faretto 17,00

Set alimentazione completo di driver 230V - 12V
con connessione JST in parallelo
6 USCITE

SETLS1015WX6JST Set alimentazione completo 230-12V 23,00

Le Aziende si riservano la facoltà di apportare in ogni momento le modifiche che riterranno opportune al fine di migliorare i prodotti. Pertanto i dati contenuti nel presente catalogo sono puramente indicativi.

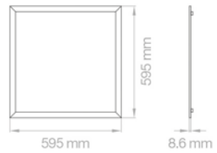

Pannello LED 40W - 230V da incasso, sospensione o superficie
Incluso Driver esterno precablato

PAN6040WBN 60 X 60 cm 64,00

Pannello LED 40W - 230V da incasso, sospensione o superficie
Incluso Driver esterno precablato

PAN120X30BN 120 X 30 cm 96,00

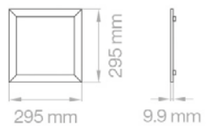

Pannello LED 40W - 230V da incasso, sospensione o superficie
Incluso Driver esterno precablato

PAN30BN 30 X 30 cm 55,00

Multipresa a scomparsa in alluminio e materiale termoplastico.
Estrazione Push Pull.
Ideale per cucine, sale riunioni, uffici, hotel, etc.
Provvista di 2 mt di cavo di rete.
Con spina VDE 16A
Diametro foro 100 mm

RICARICA WIRELESS

NEWTOWER100 196,00

Multipresa a scomparsa in alluminio e materiale termoplastico
Estrazione Push Pull
Ideale per cucine, sale riunioni, uffici, hotel, etc.
Dotata anche di 2 presa USB ideali per ricaricare smartphone e tablet
Provvista di 1,8 mt di cavo di rete con presa Schuko
Diametro foro 80 mm

MULTIPRESA-80USB 113,00

Le Aziende si riservano la facoltà di apportare in ogni momento le modifiche che riterranno opportune al fine di migliorare i prodotti. Pertanto i dati contenuti nel presente catalogo sono puramente indicativi.

PIANI ASP. | BOSCH | LG | GORENJE | DAEWOO | FOSTER | SCHOCK | PLADOS | APELL | MISCELATORI | CAPPE | CANTINE | ACCESSORI | LIBERO POSIZIONAMENTO

Twist

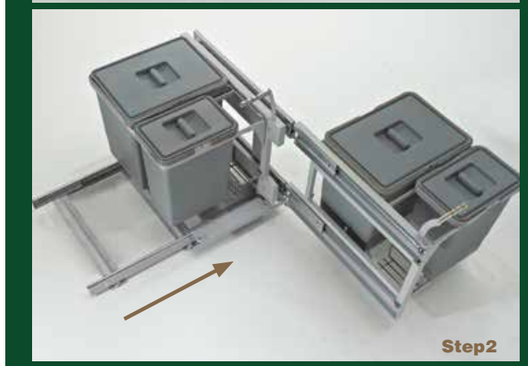

Codice DX = scorrimento carrello interno base verso destra / Codice SX = scorrimento carrello interno base verso sinistra
Code DX = sliding structure inside the base with movement to the right / Code SX = sliding structure inside the base with movement to the left
Código DX = carro dentro de la base deslizante hacia la derecha / Código SX = deslizamiento Compras base interior a la izquierda

C97 | MRS | 25,5 kg | Acr+Av | 1 | 47X46,5X57 | 16 | 80X120X215 | 105 | 40

h.45 / l.45,5 / p.66

PF09105DX - € 694,00
PF09105SX - € 694,00

15 15 6 6

Per base angolo destra PF09 105 DX - per base angolo sinistra PF09 105 SX
For PF09 105 DX right corner base - for PF09 105 SX left corner base
Para la parte baja de la esquina derecha PF09 105 DX - para la parte baja de la esquina izquierda PF09 105 SX

PF09 105 - -

C97 | MRS | 27,5 kg | Acr+Av | 1 | 47X46,5X93 | 16 | 80X120X215 | 120 | 60

h.45 / l.45,5 / p.92

PF09120DX - € 749,00
PF09120SX - € 749,00

15 15 6 6

Per base angolo destra PF09 120 DX - per base angolo sinistra PF09 120 SX
For PF09 120 DX right corner base - for PF09 120 SX left corner base
Para la parte baja de la esquina derecha PF09 120 DX - para la parte baja de la esquina izquierda PF09 120 SX

PF09 120 - -

Le Aziende si riservano la facoltà di apportare in ogni momento le modifiche che riterranno opportune al fine di migliorare i prodotti. Pertanto i dati contenuti nel presente catalogo sono puramente indicativi.

ECOFIL

C97 | M | 4,5 kg | Acr | 1 | 42X42X24 | 40 | 80X120X220 | 30 | 18

h.36 / l.25 / p.33

PF0134C1 - € 67,00

PF01 34C1

C97 | M | 5 kg | Acr | 1 | 42X46X24 | 30 | 80X120X220 | 30 | 18 8

h.36 / l.25 / p.46

PF0134A1 - € 82,00

PF01 34A1

C97 | M | 5 kg | Acr | 1 | 42X46X24 | 30 | 80X120X220 | 30 | 12 12

h.36 / l.25 / p.46

PF0134A2 - € 87,00

PF01 34A2

C97 | M | 5,5 kg | Acr | 1 | 42X46X24 | 30 | 80X120X220 | 30 | 8 8 8

h.36 / l.25 / p.46

PF0134A3 - € 90,00

PF01 34A3

C97 | M | 6 kg | Acr | 1 | 42X46X31 | 25 | 80X120X220 | 40 | 18 8 8

h.36 / l.33 / p.46

PF0134B1 - € 117,00

PF01 34B1

Le Aziende si riservano la facoltà di apportare in ogni momento le modifiche che riterranno opportune al fine di migliorare i prodotti. Pertanto i dati contenuti nel presente catalogo sono puramente indicativi.

TOWER

PAI609/1

h.40 l.25 p.43

PAI6091 - € 89,00

17

P | 4 kg | Ax+P | 1 | 41,5X26X42 | 40 | 85X120X225 | 30

PAL609/1 ALL

h.40 l.25 p.43

PAL6091ALL - € 68,00

17

P | 3,7 kg | Al+P | 1 | 41,5X26X42 | 40 | 85X120X225 | 30

RING

PP602/1

h.32 l.27 p.27

PP6021C10 - € 22,00

10

C01 C10 | 1,4 kg | P | 1 | 34X28X28 | 72 | 90X120X214 | 40

PPI607/1

h.32 l.27 p.27

PPI6071C10 - € 48,00

10

2,4 kg | Al+P | 1 | 34X28X28 | 72 | 90X120X214 | 40

PPI606/1

h.32 l.27 p.27

PPI6061C10 - € 79,00

10

2,1 kg | Al+P | 1 | 34X28X28 | 72 | 90X120X214 | 40

METROPOLIS

PTC22 06050 1F

PTC22060501FC97PPV - € 84,00

h.22 l.51/53 p.46/49

12 12

2,7 kg | P | 1 | 47X25X33 | 30 | 80X120X215 | 60

PTC22 09050 2F

PTC22090502FC97PPV - € 109,00

h.22 l. 81/83 p.46/49

12 12 12 12

4,5 kg | P | 1 | 47X31X35 | 30 | 80X120X225 | 90

PTC22 12050 1F

PTC22120501FC97PPV - € 118,00

h.22 l.111/113 p.46/49

12 12 12 12

5 kg | P | 1 | 47X31X43 | 25 | 80X120X230 | 120

PTC28 06050 3F

PTC28060503FC97PPV - € 87,00

h.28 l.51/53 p.46/49

15 15

2,9 kg | P | 1 | 47X25X33 | 30 | 80X120X215 | 60

PTC28 09050 2F

PTC28090502FC97PPV - € 113,00

h.28 l.81/83 p.46/49

15 10 10 6

4,2 kg | P | 1 | 47X31X35 | 30 | 80X120X225 | 90

PTC28 12050 4F

PTC28120504FC97PPV - € 121,00

h.28 l.111/113 p.46/49

15 10 10 6

4,7 kg | P | 1 | 47X31X43 | 25 | 80X120X230 | 120

PIANI ASP.
BOSCH
LG
GORENJE
DAEWOO
FOSTER
SCHOCK
PLADOS
APELL
MISCELATORI
CAPPE
CANTINE
ACCESSORI
LIBERO POSIZIONAMENTO

FLEXO

Sistema a molle laterali permette il fissaggio all'interno del cassetto. I divisori in plastica, disponibili in vari colori, si possono spostare adattandosi alle diverse esigenze di spazio. Spazi progettati per porta coltelli e porta mestoli.

R245/SC11

C01 C10 C11

2 — AxS+P

1	38X6,5X48
128	80X120X215

45

h.6 / l.36/38 / p.46

€ 123,00

R260/SC11

C01 C10 C11

2 — AxS+P

1	53X6,5X48
100	80X120X215

60

h.6 / l.51/53 / p.46

€ 137,00

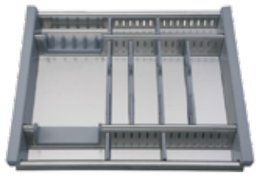

R290/SC11

C01 C10 C11

3,4 — AxS+P

1	83X6,5X48
54	80X120X215

90

h.6 / l.81/83 / p.46

€ 208,00

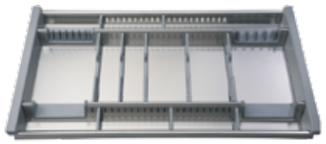

R320/SC11

C01 C10 C11

4,5 — AxS+P

1	113X6,5X48
32	80X120X215

120

h.6 / l.111/113 / p.46

€ 271,00

Le Aziende si riservano la facoltà di apportare in ogni momento le modifiche che riterranno opportune al fine di migliorare i prodotti. Pertanto i dati contenuti nel presente catalogo sono puramente indicativi.

UPPO

R130SC9710

h.5 / l.21/31 / p.41/49

€ 8,00

C01 C10

4,8 — P

15	31,5X27X49
720	85X125X215

30

R140SC9720

h.5 / l.31/36 / p.41/49

€ 9,00

C01 C10

6,3 — P

15	39X27X49
480	85X120X210

40

R145SC9730

h.5 / l.36/44,5 / p.41/49

€ 10,00

C01 C10

5,3 — P

10	45X17X49
480	85X120X210

45

R160SC9740

h.5 / l.51/53 / p.41/49

€ 11,00

C01 C10

6,3 — P

10	53,5X18X49
320	85X120X210

60

R180C9745

h.5 / l.70/73 / p.41/49

€ 26,00

C01 C10

10,3 — P

10	50X18X74
200	85X120X210

80

R188C9750

h.5 / l.80/83 / p.41/49

€ 26,00

C01 C10

10,3 — P

10	50X18X84
200	85X120X210

90

Le Aziende si riservano la facoltà di apportare in ogni momento le modifiche che riterranno opportune al fine di migliorare i prodotti. Pertanto i dati contenuti nel presente catalogo sono puramente indicativi.

PIANI ASP.
BOSCH
LG
GORENJE
DAEWOO
FOSTER
SCHOCK
PLADOS
APELL
MISCELATORI
CAPPE
CANTINE
ACCESSORI
LIBERO POSIZIONAMENTO

SCOLAPIATTI

SCOLAPIATTI

SI 40/105 CM 36 ATT. MOLLA	€ 44,00
SI 45/105 CM 41 ATT. MOLLA	€ 50,00
SI 50/105 CM 46 ATT. MOLLA	€ 50,00
SI 60/105 CM 56 ATT. MOLLA	€ 55,00
SI 70/105 CM 66 ATT. MOLLA	€ 64,00

SCOLAPIATTI

SI 80/105 CM 76ATT. MOLLA	€ 69,00
SI 90/105 CM 86 ATT. MOLLA	€ 77,00
SI 100/105 CM 96 ATT. MOLLA	€ 87,00
SI 120/105 CM 116 ATT. MOLLA	€ 110,00

I813 CB

I813 CB 151	€ 98,00
I813 CB 181	€ 132,00

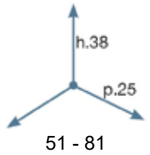

LI61041

LI61041	€ 209,00

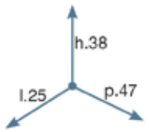

IFA

SOTLAV45	€ 23,00
SOTLAV60	€ 24,00
SOTLAV80	€ 30,00
SOTLAV90	€ 32,00
IFA116	€ 53,00

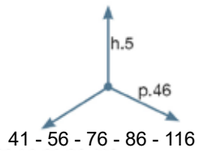

Le Aziende si riservano la facoltà di apportare in ogni momento le modifiche che riterranno opportune al fine di migliorare i prodotti. Pertanto i dati contenuti nel presente catalogo sono puramente indicativi.

CANTINA / MINIBAR
Tecnologia brevettata Smart di ultima generazione. Consumi ridottissimi e compartimenti a doppia temperatura, questa combinazione unica di cantina vino e minibar garantisce un funzionamento totalmente silenzioso.
Altezza 715 mm
Larghezza 590 mm
Profondità 565 mm
Classe di Prodotto 99 lt
Potenza 35 W
Tecnologia Compressore
Porta vetro
Voltaggio 230 V
Classe di efficienza energetica F

Tipo di installazione: Incasso

KCELLAR36ECOSMART 2.080,00

MINIBAR A CASSETTO
Silenzioso e intelligente, il KD50 ECOSMART è dotato di un sistema a cassetto che facilita l'accesso ai prodotti e li rende maggiormente visibili grazie anche ai due comparti refrigerati che possono diventare un unico vano in base alle esigenze.
Altezza 420 mm
Larghezza 550 mm
Profondità 500 mm
Classe di Prodotto 50 lt - Potenza 45 W - Tecnologia Compressore
Porta pannellabile - Voltaggio 230 V
Classe di efficienza energetica F
Tipo di installazione: Incasso

KD50ECOSMART Classe F 816,00

MINIBAR A CASSETTO PORTA VETRO
Altezza 420 mm
Larghezza 550 mm
Profondità 500 mm
Classe di Prodotto 50 lt

KD50ECOSMARTPV Classe F 690,00

MINIBAR SOSPESO
Sospeso e con porta in vetro, il FLYINGBAR è il più sottile al mondo e permette un'installazione più libera e funzionale, favorendo una maggiore accessibilità e fruibilità per il cliente dell'hotel, anche in caso di disabilità.
Altezza 510 mm
Larghezza 500 mm
Profondità 200 mm
Classe di Prodotto 20 lt
Potenza 40 W
Tecnologia Compressore
Porta vetro
Voltaggio 230 V
Classe di efficienza energetica F

Tipo di installazione: Incasso, Libera installazione

FLYNGBAR 790,00

Le Aziende si riservano la facoltà di apportare in ogni momento le modifiche che riterranno opportune al fine di migliorare i prodotti. Pertanto i dati contenuti nel presente catalogo sono puramente indicativi.

MINIBAR A COMPRESSORE
I prodotti K SMART G rientrano nella classe energetica C con un consumo ridotto del 66% rispetto ai migliori prodotti ad assorbimento sul mercato.
Altezza 440 mm
Larghezza 420 mm
Profondità 380 mm
Classe di Prodotto 20 lt
Potenza 58 W
Tecnologia Compressore
Porta reversibile pannellabile
Voltaggio 230 V
Classe di efficienza energetica C

Tipo di installazione: Incasso, Libera installazione

K20ECOSMART 457,00

MINIBAR A COMPRESSORE
I prodotti K SMART G rientrano nella classe energetica C con un consumo ridotto del 66% rispetto ai migliori prodotti ad assorbimento sul mercato.
Altezza 555 mm
Larghezza 400 mm
Profondità 425 mm
Classe di Prodotto 35 lt
Potenza 58 W
Il timer elettronico programma i tempi di funzionamento del compressore per un minimo di 6 ore nell'arco delle 24 ore (i consumi sono estremamente contenuti).
Tecnologia Compressore
Porta reversibile pannellabile
Voltaggio 230 V
Classe di efficienza energetica C

Tipo di installazione: Incasso, Libera installazione

K35ECOSMART 519,00

MINIBAR A COMPRESSORE
I prodotti K SMART G rientrano nella classe energetica C con un consumo ridotto del 66% rispetto ai migliori prodotti ad assorbimento sul mercato.
Altezza 555 mm
Larghezza 400 mm
Profondità 470 mm
Classe di Prodotto 40 lt - Potenza 58 W - Tecnologia Compressore
Il timer elettronico programma i tempi di funzionamento del compressore per un minimo di 6 ore nell'arco delle 24 ore (i consumi sono estremamente contenuti).
Porta reversibile pannellabile - Voltaggio 230 V
Classe di efficienza energetica C
Tipo di installazione: Incasso, Libera installazione

K40ECOSMART Classe G 583,00

MINIBAR A COMPRESSORE
Altezza 570 mm
Larghezza 495 mm
Profondità 485 mm
Classe di Prodotto 60 lt

K60ECOSMART Classe G 639,00

MINIBAR AD ASSORBIMENTO
Drink Plus è la gamma di minibar ad assorbimento proposta da Indel B
Altezza 440 mm
Larghezza 420 mm
Profondità 380 mm
Classe di Prodotto 20 lt
Potenza 75 W
Tecnologia Assorbimento
Finiture Porta Cieca
Voltaggio115 o 230 V
Classe G

DRINKT20PLUS 428,00

MINIBAR AD ASSORBIMENTO
Drink Plus è la gamma di minibar ad assorbimento proposta da Indel B
Altezza 520 mm
Larghezza 385 mm
Profondità 400 mm
Classe di Prodotto 30 lt
Potenza 75 W
Tecnologia Assorbimento
Finiture Porta Cieca
Voltaggio 115 o 230 V
Classe F

DRINKT30PLUS 479,00

MINIBAR AD ASSORBIMENTO
Drink Plus è la gamma di minibar ad assorbimento proposta da Indel B
Altezza 555 mm
Larghezza 400 mm
Profondità 470 mm
Classe di Prodotto 40 lt
Potenza 75 W
Tecnologia Assorbimento
Finiture Porta Cieca
Voltaggio 115 o 230 V
Classe F

DRINKT40PLUS 502,00

MINIBAR AD ASSORBIMENTO
Altezza 570 mm
Larghezza 495 mm
Profondità 485 mm
Classe di Prodotto 60 lt

DRINKT60PLUS Classe G 607,00

MINIBAR **TERMOELETTRICO**
Breeze T40 è il minibar termoelettrico dalla capacità di 40 litri con porta reversibile. Il frigo non presenta ventole interne o esterne ed è dotato di una piastrina termoelettrica di altissima qualità nonché di una sigillatura speciale con resina epoxi a lunga durata.
Altezza 550 mm
Larghezza 405 mm
Profondità 440 mm
Classe di Prodotto 40 lt - Tecnologia di raffreddamento TERMOELETTRICO
Classe di efficienza energetica G - Porta Reversibile - Potenza 65 W
Tipo di installazione: Incasso, Libera installazione - Voltaggio 230 V

BREEZET40 Classe G 457,00

MINIBAR **TERMOELETTRICO**
Altezza 480 mm
Larghezza 385 mm
Profondità 385 mm
Classe di Prodotto 30 lt

BREEZET30 Classe G 432,00

CASSAFORTE
La Safe 10 ha una solida struttura esterna in acciaio con sistema di chiusura motorizzato, tastiera a filo e diplay retroilluminato. Dopo 3 tentativi di apertura errati, la cassaforte si blocca per 15 minuti. Apertura di emergenza con chiave meccanica o master code. Combinazione alfanumerica di 4 digit e luce interna a LED.
Altezza 170 mm
Larghezza 300 mm
Profondità 230 mm
Dimensioni interne (AxLxP) 160x290x170 mm
Peso netto (kg) 5,4
Alimentazione: Batterie
Colore: Nero
Sistema di apertura: Molla
Certificazioni: CE

SAFE10PLUSSMART 238,00

CASSAFORTE
La Safe 30, dalla solida struttura esterna in acciaio, ha un sistema di apertura a molla, prevede una combinazione alfanumerica di apertura a 4 digit e la possibilità di apertura di emergenza sia con chiave meccanica che con master code di 6 digit.
Altezza 220 mm
Larghezza 430 mm
Profondità 350 mm
Dimensioni interne (AxLxP) 210X420X295 mm
Peso netto (kg) 12,2
Alimentazione: Batterie
Colore: Nero
Sistema di apertura: Molla
Certificazioni: CE

SAFE30PLUSSMART 312,00

Le Aziende si riservano la facoltà di apportare in ogni momento le modifiche che riterranno opportune al fine di migliorare i prodotti. Pertanto i dati contenuti nel presente catalogo sono puramente indicativi.

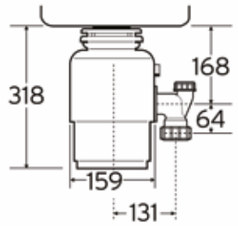

Sistema di triturazione in acciaio inossidabile a 1 fase
Tecnologia di riduzione del rumore
0,55 hp
Tappo di plastica
Tipo di alimentazione: Continua
Controllo on-off: Interruttore a muro o interruttore pneumatico integrato
Motore: Monofase
Tempo nominale: Intermittente
Lubrificazione: Cuscinetti superiore e inferiore lubrificati permanentemente
Altezza complessiva: 318 mm
Tecnologia di dissipazione: Tecnologia di dissipazione a una fase
Capacità camera di triturazione: 980 ml
Consumo di acqua medio: Circa 4,0 l a persona, al giorno
Consumo elettrico medio: 3-4 KWH all'anno
Collegamento di scarico: 1-1/2" (3,81 cm)
Collegamento allo scarico della lavastoviglie

1972046 MODELLO 46 345,00

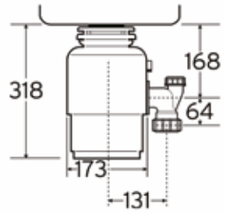

Sistema di triturazione in acciaio inossidabile a 1 fase
Tecnologia di riduzione del rumore
0,55 hp
Tappo di plastica
Tipo di alimentazione: Continua
Controllo on-off: Interruttore pneumatico integrato
Motore: Monofase
Tempo nominale: Intermittente
Lubrificazione: Cuscinetti superiore e inferiore lubrificati permanentemente
Altezza complessiva: 318 mm
Tecnologia di dissipazione: Tecnologia di dissipazione a una fase
Capacità camera di triturazione: 980 ml
Consumo di acqua medio: Circa 4,0 l a persona, al giorno
Consumo elettrico medio: 3-4 KWH all'anno
Collegamento di scarico: 1-1/2" (3,81 cm)
Collegamento allo scarico della lavastoviglie

1972056 MODELLO 56 465,00

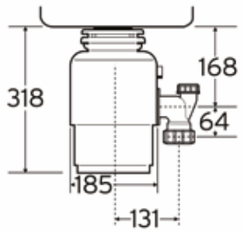

Sistema di triturazione in acciaio inossidabile a 1 fase
Tecnologia di riduzione del rumore
0,75 hp
Tappo a pezzo unico in acciaio inossidabile SALVAPOSATE
Tipo di alimentazione: Continua
Controllo on-off: Interruttore pneumatico integrato
Motore: Monofase
Tempo nominale: Intermittente
Lubrificazione: Cuscinetti superiore e inferiore lubrificati permanentemente
Altezza complessiva: 318 mm
Tecnologia di dissipazione: Tecnologia di dissipazione a una fase
Capacità camera di triturazione: 980 ml
Consumo di acqua medio: Circa 4,0 l a persona, al giorno
Consumo elettrico medio: 3-4 KWH all'anno
Collegamento di scarico: 1-1/2" (3,81 cm)
Collegamento allo scarico della lavastoviglie

1972166 MODELLO 66 765,00

Le Aziende si riservano la facoltà di apportare in ogni momento le modifiche che riterranno opportune al fine di migliorare i prodotti. Pertanto i dati contenuti nel presente catalogo sono puramente indicativi.

LA CUCINA

Vivi a colori, Arricchisci la tua cucina, oltre agli alimenti freschi aggiungi anche un'illuminazione unica.

L'OPEN SPACE

Per qualsiasi stanza, Ravviva il tuo salotto con combinazioni di colori adatte al tuo spazio.

L'AREA RELAX

Il tuo partner per le feste, Lascia che sia il tuo frigo a creare l'atmosfera giusta per ogni festa.

Le Aziende si riservano la facoltà di apportare in ogni momento le modifiche che riterranno opportune al fine di migliorare i prodotti. Pertanto i dati contenuti nel presente catalogo sono puramente indicativi.

LG Life's Good

FRIGORIFERI FREESTANDING MULTIDOOR

GMV960NNME 4.548,00

Frigorifero Multidoor MoodUP **InstaView**
H 186 cm L 91 cm P 68,7 cm
Capacità totale netta 617 litri
capacità netta congelatore 233 litri
Capacità netta frigorifero 384 litri
Pannelli luminosi dal colore personalizzabile via smartphone
170.000 combinazioni di colore con l'app LG ThinQ
Vetro InstaView con illuminazione personalizzabile
Cassa Bluetooth integrata
Ultra flat design con maniglie integrate orizzontali
Eleganti finiture interne metalliche
Cassetto con controllo umidità
Wi-Fi e funzioni smart
10 anni di garanzia sul Compressore Lineare Inverter
Capacità di congelamento(Kg/24h) 11 kg
Classe Energetica E

Variante Gorenje	+ € 3.840,00
Variante Bosch	+ € 3.684,00
Variante LG	+ € 3.730,00

GMG960EVJE 3.844,00

Frigorifero Multidoor Essence Black Steel
Instaview
Wi-fi
683 l totali
Funzione express freeze
Door cooling
Allacciamento all'impianto idrico
Dispenser acqua e ghiaccio tritato e cubetti
2 cassetti frutta e verdura
Compressore Lineare Inverter garantito 10 anni
914x1792x729 (LxAxP)
Classe E

Variante Gorenje	+ € 3.136,00
Variante Bosch	+ € 2.980,00
Variante LG	+ € 3.026,00

Le Aziende si riservano la facoltà di apportare in ogni momento le modifiche che riterranno opportune al fine di migliorare i prodotti. Pertanto i dati contenuti nel presente catalogo sono puramente indicativi.

PIANI ASP. | BOSCH | LG | GORENJE | DAEWOO | FOSTER | SCHOCK | PLADOS | APELL | MISCELATORI | CAPPE | CANTINE | ACCESSORI | LIBERO POSIZIONAMENTO

LG Life's Good

FRIGORIFERI FREESTANDING MULTIDOOR

GMG860EPBE 2.562,00

Frigorifero Multidoor Essence Matt Black
Classe E
Total No Frost
Ice & Water Dispender
Allaccio alla rete idrica
InstaView
Temperatura costante e freddo rapido con Door & Linear Cooling
Compressore Lineare Inverter garantito 10 anni
Finitura metallica interna Metal Fresch
835x1787x730 (AxLxP)

Variante Gorenje	+ € 1.854,00
Variante Bosch	+ € 1.694,00
Variante LG	+ € 1.744,00

GML860PYFE 2.268,00

Frigorifero Multidoor Slim Prime Silver
Classe E
Totla No Frost
Ice & Water Dispenser
Allaccio alla rete idrica
Temperatura costante con Linear Cooling
Raffreddamento rapido con sistema Door Cooling
Display interno LED
Compressore Inverter garantito 10 anni
Smart Diagnosis
Maniglie integrate orizzontali
Wi-Fi con Smart ThinQ
835x1787x730 (LxAxP)

Variante Gorenje	+ € 1.560,00
Variante Bosch	+ € 1.404,00
Variante LG	+ € 1.450,00

FRIGORIFERI FREESTANDING MULTIDOOR

KMC85LEEA 2.688,00

Frigorifero Multidoor da libero posizionamento
classe E
compressore inverter
Total No Frost
VitaFresh XXL <0°C>
display integrato nella porta
h 189.5 cm
volume totale 547 l (324 l + 223 l)
Metallic Grey
Porte in vetro
Classe di efficienza energetica:E
Dimensioni (AxLxP) 1895 x 855 x 666 mm

BOSCH

Variante Gorenje	+ € 1.980,00
Variante Bosch	+ € 1.824,00
Variante LG	+ € 1.870,00

RQ760N4IFE 3.922,00

Frigorifero Multi Door Nero
Compressore inverter : si
Volume Totale 577 l.
Tipo display Display digitale a LED + **Monitor** (Spesa/multifunzione/disegni)
NoFrost Plus : si
Ventilazione Raffreddamento MultiFlow
Illuminazione Freezer Striscia LED superiore, Striscia LED laterale
Ripiani in vetro 3 ripiani in vetro
Cassetto frutta e verdura: 2 cassetti verdura
Comparto congelatore: 4 cassetti, 2 vassoi
Allaccio rete idrica
Fabbricatore Ghiaccio Ice and Water Dispenser
Erogazione acqua Dispenser di acqua elettronico
Classe energetica E
Dimensioni prodotto (HxLxP) 178,5 × 91,4 × 72,5 cm

Hisense

Variante Gorenje	+ € 3.214,00
Variante Bosch	+ € 3.058,00
Variante LG	+ € 3.104,00

Le Aziende si riservano la facoltà di apportare in ogni momento le modifiche che riterranno opportune al fine di migliorare i prodotti. Pertanto i dati contenuti nel presente catalogo sono puramente indicativi.

PIANI ASP. | BOSCH | LG | GORENJE | DAEWOO | FOSTER | SCHOCK | PLADOS | APELL | MISCELATORI | CAPPE | CANTINE | ACCESSORI | LIBERO POSIZIONAMENTO

FRIGORIFERI FREESTANDING MULTIDOOR

Hisense

RQ760N4ASE 2.766,00

Frigorifero Multi Door Stainless Steel
Compressore inverter : si
Volume Totale 584 l.
Tipo display Display digitale a LED
NoFrost Plus : si
Ventilazione 3D Display digitale a LED
Illuminazione Freezer LED
Ripiani in vetro 2 ripiani in vetro
Cassetto frutta e verdura: 2 cassetti verdura
Comparto congelatore 2 cassetti
Serbatoio acqua interno
Fabbricatore Ghiaccio Ice and Water Dispenser
Erogazione acqua Dispenser di acqua elettronico
Classe energetica E
Dimensioni prodotto (HxLxP) 178,5 × 91,4 × 72,5 cm

Variante Gorenje	+ € 2.058,00
Variante Bosch	+ € 1.902,00
Variante LG	+ € 1.948,00

CROMBERG

HRH4P73GB 1.794,00

Frigorifero Multidoor
Finitura Vetro nero
Colore fianchi Nero antracite
Refrigerazione Total No frost
Capacità netta totale 522 litri
Illuminazione interna Led
Display esterno Soft touch
Schienale in alluminio
h 190 cm L 91 cm P 69 cm
TOTAL NO FROST
Capacità netta frigorifero 343 litri
2 cassetti per frutta e verdura
Cassetto 0°C
Funzione ECO / Vacanza
Funzione blocco bambini
Allarme porta aperta
Capacità netta congelatore 179 litri
Zona convertibile Fresco e Congelato (-20°C~5°C/O)
Congelamento rapido
Classe energetica E

Variante Gorenje	+ € 1.086,00
Variante Bosch	+ € 930,00
Variante LG	+ € 976,00

Le Aziende si riservano la facoltà di apportare in ogni momento le modifiche che riterranno opportune al fine di migliorare i prodotti. Pertanto i dati contenuti nel presente catalogo sono puramente indicativi.

CROMBERG

FRIGORIFERI FREESTANDING MULTIDOOR

HRH4P73BX 1.794,00

Frigorifero Multidoor
Finitura Black inox (Metal + VCM cover)
Colore fianchi Nero antracite
Refrigerazione Total No frost
Capacità netta totale 522 litri
Illuminazione interna Led
Display esterno Soft touch
Schienale in alluminio
H 190cm L 91cm P 69cm
Capacità netta frigorifero 343 litri
2 cassetti per frutta e verdura
Cassetto 0°C
Funzione ECO / Vacanza
Funzione blocco bambini
Allarme porta aperta
Capacità netta congelatore 179 litri
Zona convertibile Fresco e Congelato (-20°C~5°C/O)
Congelamento rapido
Classe energetica E

Variante Gorenje	+ € 1.086,00
Variante Bosch	+ € 830,00
Variante LG	+ € 976,00

HRH4P73GW 1.794,00

Frigorifero Multidoor
Finitura Vetro bianco
Colore fianchi Grigio
Refrigerazione Total No frost
Capacità netta totale 522 litri
Illuminazione interna Led
Display esterno Soft touch
Schienale in alluminio
H 190cm L 91cm P 69cm
Capacità netta frigorifero 343 litri
2 cassetti per frutta e verdura
Cassetto 0°C
Funzione ECO / Vacanza
Funzione blocco bambini
Allarme porta aperta
Capacità netta congelatore 179 litri
Zona convertibile Fresco e Congelato (-20°C~5°C/O)
Congelamento rapido
Classe energetica E

Variante Gorenje	+ € 1.086,00
Variante Bosch	+ € 930,00
Variante LG	+ € 976,00

Le Aziende si riservano la facoltà di apportare in ogni momento le modifiche che riterranno opportune al fine di migliorare i prodotti. Pertanto i dati contenuti nel presente catalogo sono puramente indicativi.

PIANI ASP. | BOSCH | LG | GORENJE | DAEWOO | FOSTER | SCHOCK | PLADOS | APELL | MISCELATORI | CAPPE | CANTINE | ACCESSORI | LIBERO POSIZIONAMENTO

FRIGORIFERI FREESTANDING MULTIDOOR

CROMBERG

HRH4P73SX 1.674,00

Frigorifero Multidoor
Finitura Inox (Metal + VCM cover)
Colore fianchi Nero antracite
Refrigerazione Total No frost
Capacità netta totale 522 litri
Illuminazione interna Led
Display esterno Soft touch
Schienale in alluminio
H 190cm L 91cm P 69cm
Capacità netta frigorifero 343 litri
2 cassetti per frutta e verdura
Cassetto 0°C
Funzione ECO / Vacanza
Funzione blocco bambini
Allarme porta aperta
Capacità netta congelatore 179 litri
Zona convertibile Fresco e Congelato (-20°C~5°C/O)
Congelamento rapido
Classe energetica E

Variante Gorenje	+ € 966,00
Variante Bosch	+ € 810,00
Variante LG	+ € 856,00

DAEWOO

CMM0620EPRA0 1.454,00

Frigorifero Multidoor pet inox
Tecnologia di Raffreddamento High-Tech No Frost
Sbrinamento Automatico per Frigorifero e Congelatore
Nessun miscuglio di odori tra Frigorifero e Congelatore
Display Elettronico on Door sul Pannello Superiore e Controllo della Temperatura
Opti-CrispZone con Controllo dell'Umidità per Condizioni di Conservazione Ottimali per Frutta e Verdura
6 Ripiani nella porta per un utilizzo flessibile di bottiglie e alimenti
Zona Converti per gestire al meglio la Temperatura del Cassetto a seconda degli alimenti
2 Vassoi Scorrevoli nel congelatore per un utilizzo conservazione flessibili
Senza ghiaccio/Protezione congelatore
Freezer Sheild
Volume Netto - Totale (L) 488
Volume Netto - Frigorifero (L) 322
Volume Netto - Congelatore (L) 166
Classe Energetica E
Classe Climatica T/SN
Silenziosità 39 dB
Dimensioni - LxPxA (mm) 840 x 690 x 1790

Variante Gorenje	+ € 746,00
Variante Bosch	+ € 590,00
Variante LG	+ € 636,00

Le Aziende si riservano la facoltà di apportare in ogni momento le modifiche che riterranno opportune al fine di migliorare i prodotti. Pertanto i dati contenuti nel presente catalogo sono puramente indicativi.

FRIGORIFERI FREESTANDING FRENCH DOOR

KFF96PIEP 3.494,00

Frigorifero French Door Freestanding
compressore inverter
Total No Frost
frigorifero french door e congelatore con cassettone
Home Connect
Metalback
produttore di ghiaccio automatico e dispenser acqua interno
VitaFresh plus
controllo elettronico digitale interno
Dimensioni (AxLxP) 1830x905x706 mm
volume totale 573 l
(402 l + 171 l)
Classe energetica E

BOSCH

Variante Gorenje	+ € 2.786,00
Variante Bosch	+ € 2.630,00
Variante LG	+ € 2.676,00

Hisense

RF728N4SAFE 2.840,00

Frigorifero French Door Black Inox
Capacità Netta (L): 560
Display LED: Display digitale a LED
Luce LED Si
Total No Frost: Si
Dispenser: Water+Ice, Serbatoio acqua interno
178,5 × 91,4 × 72,5 cm
Classe energetica E

Variante Gorenje	+ € 2.132,00
Variante Bosch	+ € 1.976,00
Variante LG	+ € 2.022,00

Le Aziende si riservano la facoltà di apportare in ogni momento le modifiche che riterranno opportune al fine di migliorare i prodotti. Pertanto i dati contenuti nel presente catalogo sono puramente indicativi.

PIANI ASP. | BOSCH | LG | GORENJE | DAEWOO | FOSTER | SCHOCK | PLADOS | APELL | MISCELATORI | CAPPE | CANTINE | ACCESSORI | LIBERO POSIZIONAMENTO

FRIGORIFERI FREESTANDING FRENCH DOOR

RF540N4SBF2 Black Inox - No Dispenser 1.534,00

Frigorifero French Door
Finitura Nera
Ventilazione 3D: Circolazione aria Multiflow 360°
NoFrost Plus - My fresh Choice -20°C +15°C
Metal cooling - Fresh Zone
Funzione raffreddamento rapido SuperCool
Tipo display: Display digitale a LED
Allarme acustico porte aperte
Classe energetica E
Compressore inverter - Volume Totale: 480 l.
79,4x181,7x70,6 (LxAxP)

LG Life's Good

Variante Gorenje + € 826,00
Variante Bosch + € 670,00
Variante LG + € 716,00

RF540N4WIE Inox con dispenser 1.408,00

Variante Gorenje + € 700,00
Variante Bosch + € 544,00
Variante LG + € 590,00

RF632N4BCE 1.332,00

Frigorifero French Door Inox
Capacità Netta (L): 486
Display LED: No
Luce LED Si
Total No Frost: Si
Dispenser: Si
200 × 70 × 69,4 cm
Classe energetica E

Hisense

Variante Gorenje + € 624,00
Variante Bosch + € 468,00
Variante LG + € 514,00

Le Aziende si riservano la facoltà di apportare in ogni momento le modifiche che riterranno opportune al fine di migliorare i prodotti. Pertanto i dati contenuti nel presente catalogo sono puramente indicativi.

LG Life's Good

FRIGORIFERI FREESTANDING SIDE BY SIDE

GSXV91MCAE 2.722,00

Frigorifero Side By Side Matt Black
Classe E
Total No Frost
Ice & Water Dispenser
Tanica interna
Instaview
Door in Door
Door Cooling
Linear Cooling
Compressore Lineare Inverter garantito 10 anni
Maniglie integrate orizzontali
Display interno
91,3x179,0x73,5 (LxAxP)

Variante Gorenje + € 2.014,00
Variante Bosch + € 1.858,00
Variante LG + € 1.904,00

GSLC40EPPE 2.040,00

Frigorifero Side by Side Essence Matt Black
Total No Frost
Capacità totale 638 litri
Capacità congelatore 192 litri
Capacità frigorifero 417 litri
Ice & Water Dispenser
Allaccio alla rete idrica
Temperatura costante con Linear Cooling
Multi Air Flow
Congelamento rapido
Display TOP LED
Compressore Inverter garantito 10 anni
Smart Diagnosis
Maniglie integrate orizzontali
Dimensioni (LxAxP) 921x1790x735
Classe energetica E

Variante Gorenje + € 1.332,00
Variante Bosch + € 1.176,00
Variante LG + € 1.222,00

Le Aziende si riservano la facoltà di apportare in ogni momento le modifiche che riterranno opportune al fine di migliorare i prodotti. Pertanto i dati contenuti nel presente catalogo sono puramente indicativi.

PIANI ASP. | BOSCH | LG | GORENJE | DAEWOO | FOSTER | SCHOCK | PLADOS | APELL | MISCELATORI | CAPPE | CANTINE | ACCESSORI | LIBERO POSIZIONAMENTO

LG Life's Good

FRIGORIFERI FREESTANDING SIDE BY SIDE

GSLC40PYPE 1.964,00

Frigorifero Side By Side Prime Silver
Classe energetica E
Total No Frost
Ice & Water dispenser
Allaccio alla rete idrica
Temperatura costante con Linear Cooling
Multi Air Flow
Congelamento rapido
Display TOP LED
Compressore Inverter garantito 10 anni
Smart Diagnosis
Maniglie integrate orizzontali
92,1x179,0x73,5 (LxAxP)

Variante Gorenje + € 1.256,00
Variante Bosch + € 1.100,00
Variante LG + € 1.146,00

GSBC40PYPE 1.664,00

Frigorifero Side By Side Prime Silver
Classe energetica E
Total No Frost
Temperatura costante con Linear Cooling
Multi Air Flow
Congelatamento rapido
Display TOP LED
Compressore Inverter garantito 10 anni
Smart Diagnosis
Maniglie integrate orizzontali
913x1970x735 (LxAxP)

Variante Gorenje + € 956,00
Variante Bosch + € 800,00
Variante LG + € 846,00

Le Aziende si riservano la facoltà di apportare in ogni momento le modifiche che riterranno opportune al fine di migliorare i prodotti. Pertanto i dati contenuti nel presente catalogo sono puramente indicativi.

FRIGORIFERI FREESTANDING SIDE BY SIDE

Hisense

RS818N4TFE 1.874,00

Frigo Side by Side con Dispenser
Finitura Black Inox
Ventilazione 3D: Circolazione aria Multiflow 360°
NoFrost Plus Metal cooling nel freezer e frigo
Dispenser acqua e ghiaccio automatico - Serbatoio acqua interno
Tipo display: Display Touch LED
Allarme acustico porte aperte
Controllo digitale della temperatura separato per frigo e freezer
Sensori digitali
Classe energetica E
Compressore inverter - Volume Totale: 632 l.
91,0x179,0x73,0 (LxAxP)

Variante Gorenje + € 1.166,00
Variante Bosch + € 1010,00
Variante LG + € 1.056,00

CROMBERG

HRH2P55NBX Black Inox 1.188,00

Frigorifero Side by Side
Finitura Black inox (Metal + VCM cover)
Colore fianchi Nero
Refrigerazione Total No frost
Classe energetica E
Capacità netta totale 442 litri
Luci LED interne Sky Power
Display esterno Soft touch
Larghezza 91 cm
Profondità 59 cm
Altezza 177 cm
FRIGO:
Capacità netta frigorifero 291 litri
Funzione Vacanza
Funzione blocco bambini
Allarme porta aperta
CONGELATORE:
Capacità netta congelatore 151 litri
Congelamento rapido

HRH2P55NSX Inox 1.068,00

Variante Gorenje + € 480,00
Variante Bosch + € 324,00
Variante LG + € 370,00

Variante Gorenje + € 360,00
Variante Bosch + € 204,00
Variante LG + € 250,00

Le Aziende si riservano la facoltà di apportare in ogni momento le modifiche che riterranno opportune al fine di migliorare i prodotti. Pertanto i dati contenuti nel presente catalogo sono puramente indicativi.

PIANI ASP. | BOSCH | LG | GORENJE | DAEWOO | FOSTER | SCHOCK | PLADOS | APELL | MISCELATORI | CAPPE | CANTINE | ACCESSORI | LIBERO POSIZIONAMENTO

FRIGORIFERI FREESTANDING COMBINATI

KGN49XIEA 1.460,00

Frigorifero combinato da libera installazione Total NoFrost
Acciaio anti-impronta
Maniglie integrate nei fianchi della porta
Comandi elettronici a LED per la regolazione separata della temperatura dei due vani
2 circuiti di raffreddamento separati
Allarme ottico ed acustico porta aperta
Cerniere a destra, reversibili
Compressore Inverter
Dimensioni in cm (hxlxp) 203 cm x 70 cm x 67 cm
Volume Netto totale: 438 l
XXL
VitaFresh
Perfect Fit: posiziona il tuo frigorifero direttamente contro pareti o mobili, anche in una nicchia
VANO FRIGORIFERO:
Sistema Multi
Air Flow
2 cassetti VitaFresh 0°C con controllo temperatura
1 cassetto VitaFresh con controllo umidità
Portabottiglie
Funzione raffreddamento Super
Illuminazione LED ad intensità crescente
5 ripiani in vetro infrangibile
VANO CONGELATORE:
Funzione congelamento Super
3 cassetti trasparenti
1 portauova, 1 vaschetta per cubetti di ghiaccio
Classe energetica E

Variante Gorenje + € 752,00
Variante Bosch + € 596,00
Variante LG + € 642,00

GBB569MCAMN 1.590,00

Frigorifero Combinato Matte Black Steel
Classe E
Total No Frost
Raffreddamento rapido con sistema Door Cooling
Temperatura costante con Linear Cooling
Fresh Balancer
Display Metal Touch
Compressore Inverter garantito 10 anni
Maniglie integrate verticali
Wi-Fi con ThinQ
Fabbricatore di ghiaccio con vaschetta
705x1850x740 (LxAxP)

Variante Gorenje + € 882,00
Variante Bosch + € 726,00
Variante LG + € 772,00

FRIGORIFERI FREESTANDING COMBINATI

GBB566PZHMN 1.398,00

Frigorifero Combinato Platinum Silver
Classe E
Total No Frost
Maxi capacità 70cm
Raffreddamento rapido con sistema Door Cooling
Temperatura costante Linea Cooling
Display esterno
Compressore Inverter garantito 10 anni
Smart Diagnosis
Maniglie integrate verticali
Wi-Fi con Smart ThinQ
700x1850x700 (LxAxP)

Variante Gorenje + € 690,00
Variante Bosch + € 534,00
Variante LG + € 580,00

RB645N4BFE 1.258,00

Frigorifero combinato black Inox
Capacità Netta (L): 496
Display LED: Si
Luce LED Si
Total No Frost: Si
Dispenser: No
200 × 70,4 × 69,4 cm
classe energetica E

Variante Gorenje + € 550,00
Variante Bosch + € 394,00
Variante LG + € 440,00

Le Aziende si riservano la facoltà di apportare in ogni momento le modifiche che riterranno opportune al fine di migliorare i prodotti. Pertanto i dati contenuti nel presente catalogo sono puramente indicativi.

FRIGORIFERI FREESTANDING COMBINATI

RB645N4BIE 1.194,00

Frigorifero combinato Premium Inox
Capacità Netta (L): 495
Display LED: Si
Luce LED Si
Total No Frost: Si
Dispenser: No
200 × 70,4 × 69,4 cm
CLASSE ENERGETICA E

Variante Gorenje	+ € 486,00
Variante Bosch	+ € 330,00
Variante LG	+ € 376,00

CKM0492EPRA0 1.074,00

Frigocongelatore Combinato pet inox 70 cm
Tecnologia di Raffreddamento High-Tech No Frost
Sbrinamento Automatico per Frigorifero e Congelatore
Nessun miscuglio di odori tra Frigorifero e Congelatore
Display Elettronico on Door sul Pannello Superiore e Controllodel-
la Temperatura
Opti-CrispZone con Controllo dell'Umidità per Condizioni di Con-
servazione Ottimali per Frutta e Verdura
4 Ripiani nella porta per un utilizzo flessibile di bottiglie e alimenti
Zona Quotidiana per conservare al meglio carne,pesce e prodotti
caseari
Porta Reversibile con cerniera scorrevole. Facile da Installare
Controllo umidità/Senza ghiaccio/Protezione congelatore
Ripiani in Vetro Temperato
Volume Netto - Totale (L) 481
Volume Netto - Frigorifero (L) 344
Volume Netto - Congelatore (L) 137
Classe Energetica E
Classe Climatica T/SN
Silenziosità 41 dB
Dimensioni - LxPxA (mm) 700 x 712 x 1920

Variante Gorenje	+ € 366,00
Variante Bosch	+ € 210,00
Variante LG	+ € 256,00

Le Aziende si riservano la facoltà di apportare in ogni momento le modifiche che riterranno opportune al fine di migliorare i prodotti. Pertanto i dati contenuti nel presente catalogo sono puramente indicativi.

FRIGORIFERI FREESTANDING COMBINATI

KGN397IEQ 1.334,00

Frigorifero combinato da libera installazione Total NoFrost
Acciaio anti-impronta
Maniglia verticale
Comandi elettronici a LED per la regolazione separata della
temperatura dei due vani
2 circuiti di raffreddamento separati
Allarme ottico ed acustico porta aperta
Cerniere a destra, reversibili
Dimensioni in cm (hxlxp) 203 cm x 60 cm x 66 cm
Volume Netto totale: 368 l
VANO FRIGORIFERO:
Sistema Multi
Air- Flow
2 cassetti VitaFresh 0°C con controllo temperatura
1 cassetto VitaFresh con controllo umidità
5 ripiani in vetro infrangibile
Portabottiglie
Illuminazione LED ad intensità crescente
nel frigorifero
Funzione per un raffreddamento intensivo con disattivazione
automatica
VANO CONGELATORE:
Funzione congelamento Super
3 cassetti trasparenti
ACCESSORI:
1 portauova, 1 vaschetta per cubetti di ghiaccio
Classe di efficienza energetica: E

Variante Gorenje	+ € 626,00
Variante Bosch	+ € 470,00
Variante LG	+ € 516,00

GBV5240DEP 1.172,00

Frigorifero Combinato Essence Matt Black
Classe D
Total No Frost
Temperatura cassetto regolabile con FRESH Converter
Raffreddamento rapido con sistema Door Cooling
Temperatura costante con Linear Cooling
Display interno LED
Finitura metallica interna Metal Fresh
Compressore Inverter garantito 10 anni
Smart Diagnosis
Maniglie integrate orizzontali
595x2030x682 (LxAxP)

Variante Gorenje	+ € 464,00
Variante Bosch	+ € 308,00
Variante LG	+ € 354,00

Le Aziende si riservano la facoltà di apportare in ogni momento le modifiche che riterranno opportune al fine di migliorare i prodotti. Pertanto i dati contenuti nel presente catalogo sono puramente indicativi.

PIANI ASP. | BOSCH | LG | GORENJE | DAEWOO | FOSTER | SCHOCK | PLADOS | APELL | MISCELATORI | CAPPE | CANTINE | ACCESSORI | LIBERO POSIZIONAMENTO

FRIGORIFERI FREESTANDING COMBINATI

KGV39VLEAS 982,00

Frigorifero combinato da libera installazione Metal look
Maniglie integrate nei fianchi della porta
Illuminazione interna a LED
Dimensioni in cm (hxlxp) 201 cm x 60 cm x 65 cm
Cerniere a destra, reversibili
Volume Netto totale: 343 l
VANO FRIGORIFERO:
Freddo ventilato
5 ripiani di cui 2 regolabili in altezza e 4 ripiani scorrevoli EasyS-helf estensibili
Controporta con 1 balconcini grandi e 3 piccoli
1 cassetto VitaFresh con controllo umidità
mantiene frutta e verdura freschi più a lungo
Volume Netto Frigorifero: 249 lVANO CONGELATORE:
Freezer con sistema LowFrost
Funzione congelamento intensivo con disattivazione automatica
3 cassetti trasparenti
Volume Netto Congelatore: 94 l
ACCESSORI:
1 portauova
Portabottiglie
Classe energetica E

Variante Gorenje	+ € 274,00
Variante Bosch	+ € 118,00
Variante LG	+ € 164,00

RB440N4AFE Black Inox 880,00

Frigorifero congelatore Combinato
Apertura reversibile con cerniere a destra
Black Inox Look
336l
display digitale a led
Controllo digitale della temperatura separato per frigo e freezer
200,4 × 59,5 × 59 cm
Classe energetica E

Variante Gorenje	+ € 172,00
Variante Bosch	+ € 16,00
Variante LG	+ € 62,00

RB440N4BCE Inox 830,00

Variante Gorenje	+ € 122,00
Variante Bosch	- € 34,00
Variante LG	+ € 12,00

Le Aziende si riservano la facoltà di apportare in ogni momento le modifiche che riterranno opportune al fine di migliorare i prodotti. Pertanto i dati contenuti nel presente catalogo sono puramente indicativi.

FRIGORIFERI FREESTANDING COMBINATI

CKM0383EPNA0 822,00

Frigocongelatore Combinato pet inox
Tecnologia di Raffreddamento High-Tech No Frost
Sbrinamento Automatico per Frigorifero e Congelatore
Nessun miscuglio di odori tra Frigorifero e Congelatore
Display Elettronico Interno e Controllo della Temperatura
Opti-CrispZone con Controllo dell'Umidità per Condizioni di Conservazione Ottimali per Frutta e Verdura
4 Ripiani nella porta per un utilizzo flessibile di bottiglie e alimenti
Porta Reversibile con cerniera scorrevole. Facile da Installare
Controllo umidità/Senza ghiaccio/Protezione congelatore
Freezer Shield
Volume Netto - Totale (L) 367
Volume Netto - Frigorifero (L) 266
Volume Netto - Congelatore (L) 101
Classe Energetica E
Classe Climatica T/SN
Silenziosità 39 dB
Dimensioni - LxPxA (mm) 595 x 650 x 2010

Variante Gorenje	+ € 114,00
Variante Bosch	- € 42,00
Variante LG	+ € 4,00

GBG719MDNN 2.370,00

Frigorifero combinato MoodUP InstaView
Altezza 187 cm, larghezza 60 cm
Capacità totale netta 352 litri
Capacità netta congelatore 110 litri
Capacità netta frigorifero 242 litri
Pannelli luminosi dal colore personalizzabile via smartphone
170.000 combinazioni di colore con l'app LG ThinQ
Vetro InstaView con illuminazione personalizzabile
Display esterno full Touch da 4,3'' e Cassa Bluetooth integrata
Ultra flat design con maniglie integrate orizzontali
Eleganti finiture interne metalliche
Cassetto Zero Gradi con temperatura personalizzabile
Wi-Fi e funzioni smart
10 anni di garanzia sul Compressore Smart Inverter
Capacità di congelamento(Kg/24h) 10 kg
Classe Energetica D

Variante Gorenje	+ € 1.662,00
Variante Bosch	+ € 1.506,00
Variante LG	+ € 1.552,00

Le Aziende si riservano la facoltà di apportare in ogni momento le modifiche che riterranno opportune al fine di migliorare i prodotti. Pertanto i dati contenuti nel presente catalogo sono puramente indicativi.

FRIGORIFERI FREESTANDING COMBINATI

KGN362LDF 1.206,00

Frigorifero combinato No Frost
maniglie integrate
luci LED
controlli interni
VitaFresh <0°C> XXL
321lt netti (218+103)
Perfect Fit
Classe di efficienza energetica:D
Dimensioni (AxLxP) 1860 x 600 x 665 mm

Variante Gorenje	+ € 498,00
Variante Bosch	+ € 342,00
Variante LG	+ € 388,00

GBV3100EEP 1.056,00

Frigorifero Combinato Essence Matt Black
Classe E
Total No Frost
Temperatura cassetto regolabile con FRESH Converter
Raffreddamento rapido Door Cooling
Temperatura costante Linear Cooling
Display interno LED
Compressore Inverter garantito 10 anni
Smart Diagnosis
Maniglie integrate orizzontali
Apertura porte filo muro
595x1860x675 (LxAxP)

Variante Gorenje	+ € 348,00
Variante Bosch	+ € 192,00
Variante LG	+ € 238,00

Le Aziende si riservano la facoltà di apportare in ogni momento le modifiche che riterranno opportune al fine di migliorare i prodotti. Pertanto i dati contenuti nel presente catalogo sono puramente indicativi.

FRIGORIFERI FREESTANDING COMBINATI

HRHCV46SGB 1.044,00

Frigorifero Combinato
Capacità netta totale 323
Classe Energetica E
Congelatore - Capacità netta 104
Congelatore - Congela rapido si
Controllo temperatura Elettronico
Finitura / Colore Vetro nero
Frigo - Allarme porte aperte si
Frigo - Balconcini controporta 3
Frigo - capacità netta 219
Frigo - Modalità solida si
Frigo - Ripiani in vetro 4
Illuminazione interna LED
Altezza (mm)1840
Profondità (mm)590
Refrigerazione Total No Frost
Water Ice Maker No

Variante Gorenje	+ € 336,00
Variante Bosch	+ € 180,00
Variante LG	+ € 226,00

GBV3110EPY 1.020,00

Frigorifero Combinato Prime Silver
Classe E
Total No Frost
Temperatura cassetto regolabile con FRESH Converter
Raffreddamento rapido con sistema Door Cooling
Temperatura costante con Linear Cooling
Display esterno LED
Compressore Inverter garantito 10 anno
Smart Diagnosis
Maniglie integrate orizzontali
Apertura porte a filo muro
Wi-Fi con Smart ThinQ
595x1860x675 (LxAxP)

Variante Gorenje	+ € 312,00
Variante Bosch	+ € 156,00
Variante LG	+ € 202,00

Le Aziende si riservano la facoltà di apportare in ogni momento le modifiche che riterranno opportune al fine di migliorare i prodotti. Pertanto i dati contenuti nel presente catalogo sono puramente indicativi.

FRIGORIFERI FREESTANDING COMBINATI

KGN36NLEA 1.010,00

Frigorifero Combinato
Finitura Inox Look
NoFrost
Perfect Fit: l'apparecchio può essere posizionato a ridosso di pareti o mobili, anche in una nicchia
Comandi LED per la regolazione elettronica della temperatura
Funzione congelamento intensivo con disattivazione automatica
Sistema Multi-Air-Flow
Classe di efficienza energetica: E
Volume Netto totale: 305 L
600x1860x660 (LxAxP)

Variante Gorenje + € 302,00
Variante Bosch + € 146,00
Variante LG + € 192,00

CKM0373ELNA0 748,00

Frigocongelatore Combinato pet inox
Tecnologia di Raffreddamento High-Tech No Frost
Sbrinamento Automatico per Frigorifero e Congelatore
Nessun miscuglio di odori tra Frigorifero e Congelatore
Display Elettronico Interno e Controllo della Temperatura
Opti-CrispZone con Controllo dell'Umidità per Condizioni di Conservazione Ottimali per Frutta e Verdura
3 Ripiani nella porta per un utilizzo flessibile di bottiglie e alimenti
Porta Reversibile con cerniera scorrevole. Facile da Installare
Controllo umidità/Senza ghiaccio/Protezione congelatore
Ripiani in Vetro Temperato
Freezer Shield
Volume Netto - Totale (L) 331
Volume Netto - Frigorifero (L) 230
Volume Netto - Congelatore (L) 331
Classe Energetica E
Classe Climatica ST/SN
Silenziosità 39 dB
Dimensioni - LxPxA (mm) 595 x 650 x 1860

Variante Gorenje + € 40,00
Variante Bosch - € 116,00
Variante LG - € 70,00

Le Aziende si riservano la facoltà di apportare in ogni momento le modifiche che riterranno opportune al fine di migliorare i prodotti. Pertanto i dati contenuti nel presente catalogo sono puramente indicativi.

SANGIORGIO

FRIGORIFERI FREESTANDING DOPPIA PORTA

SD26NFXE **h 167** 604,00

Frigorifero Doppia porta Freestanding
Capacità in litri: 262 litri
Tecnologia: No frost
Porta reversibile: si
Cassetto porta verdura estraibile: 1
Balconcino: 5
Ripiano in vetro: 5
Porta bibite: 1
Illuminazione led
termostato elettronico
Dimensioni: 55 x 56,7 x 167,6 cm
Classe di efficienza: E

Variante Gorenje - € 104,00
Variante Bosch - € 260,00
Variante LG - € 214,00

SD24SSE Silver h 143 (55 x 54,2 x 143,4 cm) statico 428,00
SD24SWE Bianco h 143 (55 x 54,2 x 143,4 cm) statico 418,00

Variante Gorenje - € 280,00
Variante Bosch - € 436,00
Variante LG - € 390,00

RT267D4ADE	Silver	464,00
RT267D4AWE	Bianco	444,00
RT267D4ABE	Nero	464,00

Frigorifero doppia porta Silver
Capacità Netta (L): 205
Display LED: No
Luce LED No
Total No Frost: No
Dispenser: No
143,6 × 55 × 54,2 cm
classe energetica E

Variante Gorenje - € 244,00
Variante Bosch - € 400,00
Variante LG - € 354,00

Le Aziende si riservano la facoltà di apportare in ogni momento le modifiche che riterranno opportune al fine di migliorare i prodotti. Pertanto i dati contenuti nel presente catalogo sono puramente indicativi.

PIANI ASP. | BOSCH | LG | GORENJE | DAEWOO | FOSTER | SCHOCK | PLADOS | APELL | MISCELATORI | CAPPE | CANTINE | ACCESSORI | LIBERO POSIZIONAMENTO

FRIGORIFERI FREESTANDING MONOPORTA

RR220D4ERE	452,00
RR220D4BDE	452,00

Frigorifero Monoporta rosso
Capacità Netta (L): 169
Display LED: No
Luce LED Si
Total No Frost: No
Dispenser: No
128,2 × 51,9 × 51,3 cm
Classe energetica E

Variante Gorenje - € 256,00
Variante Bosch - € 412,00
Variante LG - € 366,00

KSV36VLEP 1.274,00

Frigorifero monoporta da libera installazione, 186 x 60 cm, Metal look
Dimensioni in cm (hxlxp) 186 cm x 60 cm x 65 cm
Apertura porte a filo muro
Comandi LED per la regolazione elettronica della temperatura
VANO FRIGORIFERO:
freshSense
temperatura costante grazie ad un sistema intelligente di sensori
Funzione raffreddamento Super
Freddo ventilato
7 ripiani di cui 5 regolabili in altezza e 6 estensibili
1 cassetto VitaFresh con controllo umidità
mantiene frutta e verdura freschi più a lungo
5 balconcini
Portabottiglie
Classe energetica E

Variante Gorenje + € 566,00
Variante Bosch + € 410,00
Variante LG + € 456,00

FRIGORIFERI E CONGELATORI FREESTANDING MONOPORTA

GSN36VLEP 1.438,00

Congelatore Freestanding
No Frost
maniglia esterna
controlli interni
242lt netti
4 cassetti di cui 2 BigBox
3 scomparti con ripiano in Vetro
Perfect Fit
Dimensioni (AxLxP) 1860x600x650 mm
Classe energetica E

Variante Gorenje + € 730,00
Variante Bosch + € 574,00
Variante LG + € 620,00

HRH1P47BX	Frigorifero	954,00
HRH1P34BX	Congelatore	1.038,00

Frigorifero monoporta
Finitura Black inox (metal + VCM cover)
Finitura fianchi Nero
Refrigerazione Total No frost
Classe energetica E
Capacità netta totale 359 litri
Controllo elettronico temperatura
Display LED esterno
Sky potente luce interna a LED
Larghezza 60 cm
Profondità 65 cm
Altezza 185 cm
Ampio cassetto frutta e verdura con controllo dell'umidità
Funzione Power Cool
Funzione vacanza
Porta reversibile

Variante Gorenje + € 246,00
Variante Bosch + € 90,00
Variante LG + € 136,00

Congelatore Monoporta
Finitura Black inox (metal + VCM cover) Finitura fianchi Nero
Refrigerazione Total No frost
Classe energetica E
Capacità netta totale 274 litri
Controllo elettronico temperatura
Display LED esterno Sky potente luce interna a LED
Larghezza 60 cm
Profondità 65 cm
Altezza 185 cm
Cassetti del congelatore a scorrimento facile Funzione Super Freeze
Funzione ECO
Allarme porta aperta
Porta reversibile

Variante Gorenje + € 330,00
Variante Bosch + € 174,00
Variante LG + € 220,00

CANTINE

RW3N230GELF 1.030,00

Frigo cantina Nero
Capacità Netta (L): 94l
Display LED: Display Touch LED
Luce LED Sì
Total No Frost: Sì
Dispenser: No
Capacità bottiglie: 108
126,5 x 59,5 x 60,0 cm
Classe energetica F

KWK16ABGB 2.132,00

Cantinetta vino da libera installazione 81.8 cm x 60 cm con 2 zone
a temperatura regolabile da 5
20 °C
Porta trasparente in vetro
Allarme ottico ed acustico porta aperta
Chiusura a chiave
Dimensioni in cm (hxlxp) 81.8 cm x 60 cm x 59.3 cm
Cerniere a destra, reversibili
Range di temperatura: 5
20 °C
5 ripiani per 44 bottiglie da 0,75l
3 ripiani in legno
Porta in vetro a tre strati
Filtro anti UV
Freddo ventilato
Illuminazione LED con modalità presentazione
Apertura della porta a 115°, bloccabile a 90°
Classe climatica: SN
ST Volume Netto totale: 120 l
Classe di efficienza energetica: G

Le Aziende si riservano la facoltà di apportare in ogni momento le modifiche che riterranno opportune al fine di migliorare i prodotti. Pertanto i dati contenuti nel presente catalogo sono puramente indicativi.

CANTINE

RW17W4NWLG0 876,00

Wine Cooler Inox Gloss
Finitura Nera
Colore: Nero
Vetro temperato scuro anti UV
Apertura reversibile con cerniere a destra
Volume Totale: 145 l.
Capacità per bottiglie da 0,75 l.: 46
DOPPIA TEMPERATURA
Illuminazione: LED
Classe di efficienza energetica: G
595x862x647 (LxAxP)

RW12D4NWG0 436,00

Wine Cooler Inox Gloss
Finitura Nera
Colore: Nero
Vetro temperato scuro anti UV
Apertura reversibile con cerniere a destra
Volume Totale: 94 l.
Capacità per bottiglie da 0,75 l.: 30
Illuminazione: LED
Classe di efficienza energetica: G
475x862x446 (LxAxP)

Le Aziende si riservano la facoltà di apportare in ogni momento le modifiche che riterranno opportune al fine di migliorare i prodotti. Pertanto i dati contenuti nel presente catalogo sono puramente indicativi.

LAVATRICI LIBERO POSIZIONAMENTO

BOSCH
LAVATRICE
WGG254ZEII - 10 KG - 1400 GIRI

10 KG

Vapore Iron Assist
Sist. Anti Macchia
Motore inverter EcoSilence Drive con 10 anni di assistenza
Progr. Hygiene Plus - SpeedPerfect - ActiveWater Plus
Display LED bianco multifunzione
Funzione Aggiungi bucato
Cestello Wave - Pareti antivibrazioni
AquaStop

DIMENSIONI: (LxAxP) 598 X 845 X 632 **€ 1.146,00**

LG
LAVATRICE
F4R3010NSWW - 10 KG - 1400 GIRI

10 KG

Oblo Standard White
12 programmi di lavaggio - Rapido 14 minuti
AI Wash - Partenza ritardata 3-19 ore
Prelavaggio - Intensivo - Temperatura da Freddo a 95°
Funzione solo centrifuga - Funzione pulizia vasca
Lavaggio a vapore Steam igienizzante
Cestello a bolle - Motore Inverter garantito 10 anni
Smart diagnosis

DIMENSIONI: (LxAxP) 600 X 850 X 565 **€ 846,00***
*PREZZO SOGGETTO A VARIAZIONI

BOSCH
LAVATRICE
WGG244ZEIT - 9 KG - 1400 GIRI

9 KG

Vapore Iron Assist
Sist. Anti Macchia
Motore inverter EcoSilence Drive con 10 anni di assistenza Pro-
gr. Hygiene Plus, SpeedPerfect, ActiveWater Plus,
Display LED bianco multifunzione
Funzione Aggiungi bucato
Cestello Wave - Pareti antivibrazioni
AquaStop

DIMENSIONI: (LxAxP) 598 X 845 X 636 **€ 1.076,00**

LG
LAVATRICE
F4R3009NSWB - 9 KG - 1400 GIRI

9 KG

Oblo Standard Black
12 programmi di lavaggio
Rapido 14 minuti - **AI Wash -** Partenza ritardata 3-19 ore
Prelavaggio - Intensivo - Temperatura da Freddo a 95°C
Funzione solo centrifuga - Funzione pulizia vasca
Lavaggio a vapore Steam igienizzante
Cestello a bolle - Motore Inverter garantito 10 anni
Smart diagnosis

DIMENSIONI: (LxAxP) 600 X 850 X 565 **€ 796,00***
*PREZZO SOGGETTO A VARIAZIONI

PIANI ASP. | BOSCH | LG | GORENJE | DAEWOO | FOSTER | SCHOCK | PLADOS | APELL | MISCELATORI | CAPPE | CANTINE | ACCESSORI | LIBERO POSIZIONAMENTO

LAVATRICI LIBERO POSIZIONAMENTO

SANGIORGIO
LAVATRICE
F914DI8C - 9 KG - 1400 GIRI

9 KG

Partenza Ritardata - Regolazione livello sporco
Indicatore tempo residuo - Controllo antitrabocco
Diagnostica - Regolazione centrifuga - Sicurezza bambini
Prelavaggio - Ammollo - Extra risciacquo - Acqua in vasca
Programmi: Cotone, Intensivo, Sintetici, Rapido 30'
Preferito, Eco 20°, Jeans / Colorati, Piumoni, Delicati, Sport,
Tende, Lana, Allergy, Risciacqui, Centrifuga

DIMENSIONI: (LxAxP) 595 X 842 X 586 **€ 612,00**

BOSCH
LAVATRICE
WAN282E8II - 8 KG - 1400 GIRI

8 KG

Vapore Iron Assist
Motore inverter EcoSilence Drive con 10 anni di assistenza
Progr. Hygiene Plus - SpeedPerfect - ActiveWater Plus
Display LED bianco multif.
Funzione Aggiungi bucato
Cestello Wave
Pareti antivibrazioni
AquaStop

DIMENSIONI: (LxAxP) 598 X 845 X 633 **€ 910,00**

BOSCH
LAVATRICE
WGE03200IT - 8 KG - 1200 GIRI

8 KG

Motore inverter EcoSilence Drive
Progr. Hygiene Plus - SpeedPerfect - ActiveWater Plus
Display LED rosso - Funzione Aggiungi bucato
Pareti antivibrazioni

DIMENSIONI: (LxAxP) 598 X 848 X 632 **€ 778,00**

SANGIORGIO
LAVATRICE
SENS812D - 8 KG - 1200 GIRI

8 KG

Partenza Ritardata - Indicatore tempo residuo
Controllo antischiuma - Controllo antitrabocco - Diagnostica
Regolazione centrifuga - Sicurezza bambini
Prelavaggio - Ammollo - Extra risciacquo - Acqua in vasc
Programmi: Cotone, Intensivo, Sintetici, Rapido 30', Eco 20°,
Jeans / Colorati, Piumoni, Delicati, Sport, Tende, Lana,
Risciacqui, Centrifuga, Camicie, Espresso 30'

DIMENSIONI: (LxAxP) 595 X 850 X 560 **€ 502,00**

LAVATRICI LIBERO POSIZIONAMENTO

LG
LAVATRICE SLIM
F2R3S08NSWB - 8 KG - 1200 GIRI

8 KG

SLIM

Funzione steam
Cestello in acciaio inox
Partenza ritardata 3-19 ore
9 programmi tra cui rapido 14' e turbowash 39
Temperature da freddo finoa 95°

DIMENSIONI: (LxAxP) 600 × 850 × 475

€ 770,00*
*PREZZO SOGGETTO A VARIAZIONI

SANGIORGIO
LAVATRICE
FS712D - 7 KG - 1200 GIRI

7 KG

SLIM

Partenza Ritardata - Controllo antischiuma
Controllo antitrabocco - Diagnostica - Regolazione centrifuga
Indicatore stato lavaggio - Sicurezza bambini - Prelavaggio
Extra risciacquo - Acqua in vasca
Programmi: Cotone, Intensivo, Sintetici, Rapido 30',
Preferito, Eco 20°, Jeans / Colorati, Piumoni, Delicati, Sport,
Tende, Lana, Allergy, Risciacqui, Centrifuga

DIMENSIONI: (LxAxP) 590 X 850 X 450

€ 488,00

SANGIORGIO
LAVATRICE TOP LOADING
ST6512EL - 6 KG - 1200 GIRI

6 KG

Partenza Ritardata - Controllo antischiuma
Controllo antitrabocco - Diagnostica
Regolazione centrifuga - Sicurezza bambini - Prelavaggio
Acqua in vasca
Programmi: Cotone, Sintetici, Delicati, Colorati, Sport, Lana
Risciacqui, Centrifuga, Cotone 40°, Auto pulizia, Baby care
Misti, Rapido 15', Quotidiano 45'

DIMENSIONI: (LxAxP) 400 X 875 X 601

€ 528,00

SANGIORGIO
LAVATRICE TOP LOADING
ST8013AD - 8 KG - 1300 GIRI

8 KG

Partenza Ritardata - Controllo antischiuma
Controllo antitrabocco - Diagnostica
Regolazione centrifuga - Sicurezza bambini
Prelavaggio - Extra risciacquo - Acqua in vasca
Programmi: Cotone - Sintetici - Delicati - Colorati
Sport - Lana - Risciacqui - Centrifuga - Cotone 40°
Auto pulizia - Baby care - Misti - Rapido 15'
Quotidiano 45'

DIMENSIONI: (LxAxP) 400 X 875 X 601

€ 642,00

Le Aziende si riservano la facoltà di apportare in ogni momento le modifiche che riterranno opportune al fine di migliorare i prodotti. Pertanto i dati contenuti nel presente catalogo sono puramente indicativi.

ASCIUGATRICI LIBERO POSIZIONAMENTO

LG
ASCIUGATRICE
RH10V9AV4W - 10 KG

10 KG

15 programmi
Allergy care - Aria Calda - Rapido 30min -
Download programmi - Sensori di temperatura
Sensore asciutto - Sensore umidità - Partenza ritardata
Pronto stiro - Pronto Armadio - Oblò reversibile
Pompa di calore - Motore Inverter garantito 10 anni
Smart diagnosis
Wi-Fi con ThinQ

DIMENSIONI: (LxAxP) 600 X 850 X 690

€ 1.410,00*
*PREZZO SOGGETTO A VARIAZIONI

LG
ASCIUGATRICE
RC90V9AV2W - 9 KG

9 KG

Oblo Standard Black
14 programmi - Allergy care - Aria Calda
Download programmi - Sensori di temperatura
Sensore asciutto - Sensore umidità - Partenza ritardata
Pronto stiro - Pronto Armadio - Pompa di calore
Motore Inverter garantito 10 anni - Condensatore autopulente
Smart diagnosis Wi-Fi con ThinQ

DIMENSIONI: (LxAxP) 600 x 850 x 690

€ 1.334,00
*PREZZO SOGGETTO A VARIAZIONI

BOSCH
ASCIUGATRICE
WQG245CEIT - 9 KG

9 KG

Asciugatrice Condensatore autopulente
Gas ecologico - Motore inverter bidirezionale
Vapore IronAssis - Condensatore autopulente
Programmi: Hygiene Plus - Display LED bianco multifunzione
Cestello lana/scarpe - AutoDry - Oblò vetro
Illuminazione interna - Design antivibrazion - Set drenaggio

DIMENSIONI: (LxAxP) 598 X 842 X 648

€ 1.580,00

BOSCH
ASCIUGATRICE
WTH85V1EII - 8 KG

8 KG

Asciugatrice EasyClean
Gas ecologico - Pompa di calore
Display LED bianco multifunzione
Cestello lana/scarpe
AutoDry
Oblò vetro - Illuminazione interna
Design antivibrazion - Set drenaggio

DIMENSIONI: (LxAxP) 598 X 842 X 665

€ 1.014,00

Le Aziende si riservano la facoltà di apportare in ogni momento le modifiche che riterranno opportune al fine di migliorare i prodotti. Pertanto i dati contenuti nel presente catalogo sono puramente indicativi.

PIANI ASP. | BOSCH | LG | GORENJE | DAEWOO | FOSTER | SCHOCK | PLADOS | APELL | MISCELATORI | CAPPE | CANTINE | ACCESSORI | LIBERO POSIZIONAMENTO

LAVASCIUGA LIBERO POSIZIONAMENTO

BOSCH
LAVASCIUGA
WNG25400IT - 10,5 + 6 KG - 1400 GIRI

10,5 KG
+ 6 KG

Condensatore autopulente
Vapore IronAssist
Sist. Anti macchia - HygieneCare
Motore inverter EcoSilence Drive con 10 anni di Assistenza
SpeedPerfect - ActiveWater Plus
Display LED bianco multifunzione - Funzione Aggiungi bucat
Cestello Wave - Aqua Protection Plus

DIMENSIONI: (LxAxP) 598 X 848 X 635

€ 1.844,00

LG
LAVASCIUGA SLIM
D2R3S08NSWW - 8 + 5 KG - 1200 GIRI

8 KG
+ 5 KG

Funzione steam
Partenza ritardata 3-19 ore
Cestello in acciaio inox
9 programmi tra cui rapido 14' e lavaggio con asciugatura
Temperatura 20-30-40-60-95
Motore inverter

DIMENSIONI: (LxAxP) 600 X 850 X 475

€ 872,00*
*PREZZO SOGGETTO A VARIAZIONI

BOSCH
Kit di congiunzione con ripiano estraibile
WTZ27400

Dimensioni: 42 x 595 x 574 mm

Per congiunzione asciugatrici e lavatrici BOSCH

€ 189,00

Le Aziende si riservano la facoltà di apportare in ogni momento le modifiche che riterranno opportune al fine di migliorare i prodotti. Pertanto i dati contenuti nel presente catalogo sono puramente indicativi.

LAVASTOVIGLIE LIBERO POSIZIONAMENTO

BOSCH
LAVASTOVIGLIE
SMS2ITI33E

Lavastoviglie 60 cm
12 coperti
Livello sonoro 48dB
5 programmi
3 opzioni
Programma manutenzione
Home Connect
Polinox

DIMENSIONI: (LxAxP) 600 X 845 X 600

SMS2ITI33E INOX - **€ 802,00**
SMS2ITW33E BIANCO - **€ 770,00**

BOSCH
LAVASTOVIGLIE
SMS4EMI24E

Lavastoviglie 60 cm
14 coperti
Livello sonoro 42dB
Cestelli VarioFlex
3° cestello
6 programmi - 4 opzioni
Programma manutenzione Machine Care
Home Connect
EfficientDry

DIMENSIONI: (LxAxP) 600 X 845 X 600

€ 1.108,00

BOSCH
LAVASTOVIGLIE
SPS4EMI24E

Lavastoviglie 45 cm
10 coperti
Livello sonoro 44 dB
Nuovi cestelli VarioFlex e 3° cestello
6 programmi - 4 opzioni
Programma manutenzione
Preferito (prelavaggio)
Home Connect
EfficientDry
Classe di efficienza energetica C

DIMENSIONI: (LxAxP) 450 X 845 X 600

€ 1.268,00

BOSCH
LAVASTOVIGLIE
SPS2HKI58E

Lavastoviglie 45 cm
10 coperti
Livello sonoro 46 dB
Cestelli Vario
6 programmi - 3 opzioni
Programma manutenzione
Preferito (prelavaggio)
Home Connect

DIMENSIONI: (LxAxP) 450 X 845 X 600

€ 1.122,00

Le Aziende si riservano la facoltà di apportare in ogni momento le modifiche che riterranno opportune al fine di migliorare i prodotti. Pertanto i dati contenuti nel presente catalogo sono puramente indicativi.

PIANI ASP. | BOSCH | LG | GORENJE | DAEWOO | FOSTER | SCHOCK | PLADOS | APELL | MISCELATORI | CAPPE | CANTINE | ACCESSORI | LIBERO POSIZIONAMENTO

LA GERMANIA
CUCINA LIBERO POSZIONAMENTO
AMN664EXT - INOX - 60 x 60

- AMN664ENET - NERO
- AMN664ECRT - CREMA
- AMN664EVIT - VINO

4 fuochi gas - con tripla corona laterale 3,5 kW
griglie in ghisa
piano squadrato in acciaio inox con alzatina inox
manopole soft touch
Forno Elettrico Multifunzione - 9 funzioni
Classe di efficienza energetica A

DIMENSIONI: (LxAxP) 595 × 885 / 945 × 600

INOX - € 1.571,00
COLORE - € 1.652,00

LA GERMANIA
CUCINA LIBERO POSZIONAMENTO
AMN765EXT - INOX - 70 x 60

5 fuochi gas - con tripla corona laterale 3,5 kW
griglie in ghisa
piano squadrato in acciaio inox con alzatina inox
manopole soft touch
Forno Elettrico Multifunzione - 9 funzioni
Classe di efficienza energetica A

DIMENSIONI: (LxAxP) 695 × 885 / 945 × 600

INOX - € 1.652,00

LA GERMANIA
CUCINA LIBERO POSZIONAMENTO
AMN965ETN/24 - NERO - 90 x 60

5 fuochi gas con dual Wok laterale 4 kW
griglie in ghisa
piano monostampo smaltato nero
manopole soft touch
Forno Elettrico Multifunzione - 11 funzioni
Classe di efficienza energetica A

DIMENSIONI: (LxAxP) 897 × 870 / 940 × 600

NERO - € 1.629,00

LA GERMANIA
CUCINA LIBERO POSZIONAMENTO
AMN965EXT/21 - INOX - 90 x 60

- AMN965ENET/21 - NERO
- AMN965ECRT/21 - CREMA
- AMN965EVIT/21 - VINO

5 fuochi gas con dual Wok laterale 4 kW
tripla corona centrale
griglie in acciaio smaltato
coperchio in cristallo
manopole soft touch
Forno Elettrico 11 funzioni + stipetto
Classe di efficienza energetica A

DIMENSIONI: (LxAxP) 897 × 905 / 965 × 600

INOX - € 1.769,00
COLORE - € 1.838,00

Le Aziende si riservano la facoltà di apportare in ogni momento le modifiche che riterranno opportune al fine di migliorare i prodotti. Pertanto i dati contenuti nel presente catalogo sono puramente indicativi.

LA GERMANIA
CUCINA LIBERO POSZIONAMENTO
AMN664EXV/24 - INOX - 60 x 60

- AMN664ENEV/24 - NERO
- AMN664ECRV/24 - CREMA
- AMN664EVI/24 - VINO

4 fuochi gas
griglie in acciaio smaltatoo
manopole soft touch
Forno Elettrico 9 funzioni
Classe di efficienza energetica A

DIMENSIONI: (LxAxP) 600 × 853 / 923 × 600

INOX - € 1.012,00
COLORE - € 1.222,00

LA GERMANIA
CUCINA LIBERO POSZIONAMENTO
AMN855EXV/24 - INOX - 80 x 50

- AMN855EBV/24 - BIANCO
- AMN855ENEV/24 - NERO
- AMN855ECRV/24 - CREMA
- AMN855EVIV/24 - VINO

5 fuochi gas
tripla corona centrale
griglie in acciaio smaltato
manopole soft touch
Forno Elettrico 9 funzioni
Classe di efficienza energetica A
Per inserimento tra le basi considerare profondità 55 cm

DIMENSIONI: (LxAxP) 800 × 853 / 923 × 500

INOX e BIANCO - € 1.256,00
COLORE - € 1.338,00

LA GERMANIA
CUCINA LIBERO POSZIONAMENTO
AMN9P5EBV/24 - BIANCO - 90 x 60

5 fuochi gas
tripla corona centrale
griglie in acciaio smaltato
manopole soft touch
Forno Elettrico 5 funzioni
Classe di efficienza energetica A

DIMENSIONI: (LxAxP) 900 x 853 /923 x 600

FORNO ELETTRICO - € 1.315,00

LA GERMANIA
CUCINA LIBERO POSZIONAMENTO
AMN964IEXE - INOX - 90 x 60

- AMN964IENNE - NERO TOTALE

4 zone induzione
zona posteriore destra da 3 KW
bridge disponibile sulle zone di sinistra
funzioni booster, pausa e timer
comandi touch sul piano
manopole soft touch
Forno multifunzione elettrico con grill elettrico
11 funzioni

DIMENSIONI: (LxAxP) 900 x 896 / 962 x 658

INOX - € 2.095,00
NERO TOTALE - € 2.095,00

Le Aziende si riservano la facoltà di apportare in ogni momento le modifiche che riterranno opportune al fine di migliorare i prodotti. Pertanto i dati contenuti nel presente catalogo sono puramente indicativi.

PIANI ASP. | BOSCH | LG | GORENJE | DAEWOO | FOSTER | SCHOCK | PLADOS | APELL | MISCELATORI | CAPPE | CANTINE | ACCESSORI | LIBERO POSIZIONAMENTO

Magnetolab
Innovazione e personalità in cucina.

Magnetolab è un sistema di soluzioni innovative, pratiche, dinamiche ed ergonomiche destinate a personalizzare e organizzare la cucina. Magnetolab si compone di uno schienale magnetico realizzabile in un'ampia varietà di materiali sul quale vengono applicati accessori di uso quotidiano che possono essere spostati o staccati in modo facile, immediato e senza necessità di fori, sfruttando le proprietà del magnetismo.
Questo consente una rivoluzionaria dinamicità ed un'estrema personalizzazione dello spazio tra top e pensile a seconda dell'uso, dei diversi momenti della giornata e delle esigenze di ognuno.

Magnetolab è il risultato dell'incontro tra l'innovazione, il design e l'artigianalità made in Italy. Ogni particolare del progetto Magnetolab è stato sviluppato e messo a punto testandolo nel tempo, grazie alla disponibilità di tecnologie, spazi, know-how e tanta determinazione.

Come funziona?
Il sistema consiste nella stratificazione della "placca" Magnetolab con i vari materiali con cui è possibile realizzare lo schienale: vetro non luminoso, vetro luminoso, vetro lavagna, Dekton, Laminam, Neolith, Florim. Questa placca permette il posizionamento degli accessori magnetici su tutta la superficie.
Magnetolab crea così la cucina libera ed attraente: ogni accessorio è dotato di magneti che consentono all'utente di staccarlo facilmente e riposizionarlo dove crede nel pannello.

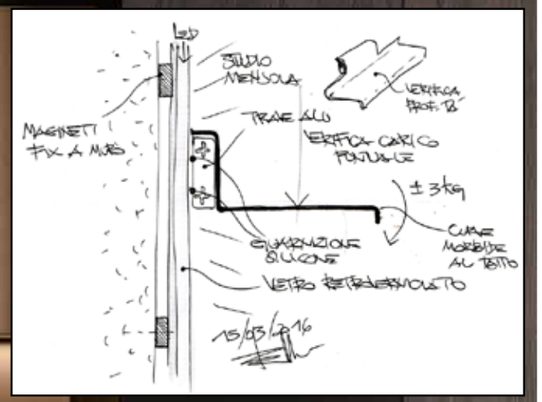

magnetolab
CREA IL TUO SPAZIO
MADE IN ITALY

PER INFO E PREVENTIVI: Tel. 391-3235737 - 115@incasso.it - www.incasso.it

magnetolab CREA IL TUO SPAZIO MAGNETOLAB

Le Aziende si riservano la facoltà di apportare in ogni momento le modifiche che riterranno opportune al fine di migliorare i prodotti. Pertanto i dati contenuti nel presente catalogo sono puramente indicativi.

PIANI ASP. | BOSCH | LG | GORENJE | DAEWOO | FOSTER | SCHOCK | PLADOS | APELL | MISCELATORI | CAPPE | CANTINE | ACCESSORI | LIBERO POSIZIONAMENTO

DUETTO
Luce e materia si uniscono per un effetto sorprendente.

L'alzata in materia crea armonia in continuità con il piano della cucina e la parte superiore illumina l'area di lavoro e l'ambiente circostante. Grazie a questa soluzione è possibile comporre lo schienale utilizzando due tipi di materiali: vetro luminoso lucido o opaco in qualsiasi colore e Dekton, Florim, Laminam, Neolith nella finitura in abbinamento con il top.

Duetto dà la possibilità di organizzare lo schienale in modo ottimale, creando un'area superiore dedicata agli accessori senza interferire con l'armonia del fascio luminoso che colpisce lo spazio di lavoro.

NUOVA FINITURA ARTIC
Texture morbida ed elegante
Magnetolab offre uno schienale in vetro temperato, totalmente resistente agli urti e allo shock termico, in una nuova e particolare finitura lavorata artigianalmente grazie all'esperienza e al know-how dei nostri maestri vetrai. La luce attraversa la materia, illumina il piano di lavoro e l'ambiente cucina rendendolo uno spazio living piacevole e conviviale.

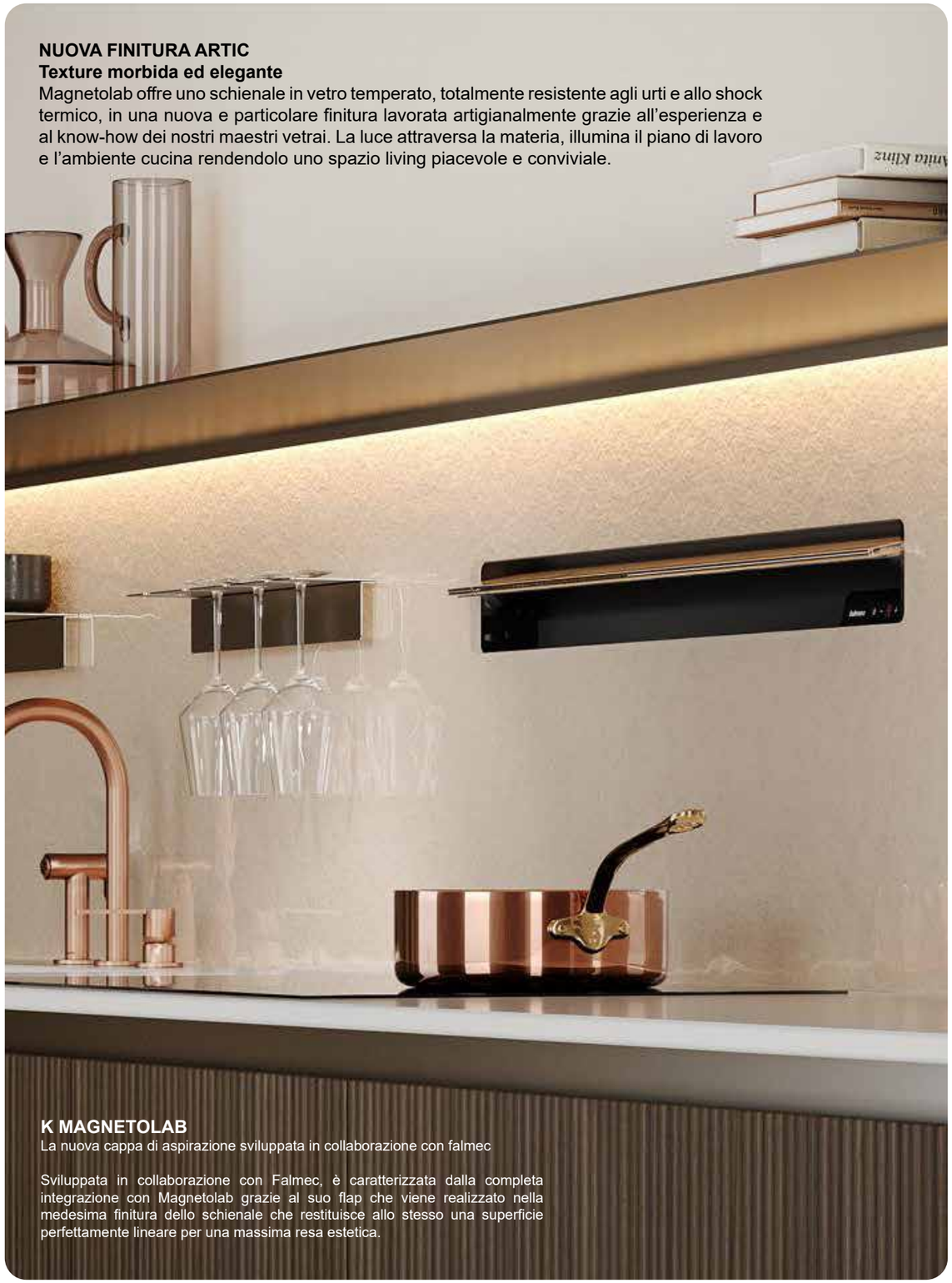

K MAGNETOLAB
La nuova cappa di aspirazione sviluppata in collaborazione con falmec

Sviluppata in collaborazione con Falmec, è caratterizzata dalla completa integrazione con Magnetolab grazie al suo flap che viene realizzato nella medesima finitura dello schienale che restituisce allo stesso una superficie perfettamente lineare per una massima resa estetica.

PIANI ASP. | BOSCH | LG | GORENJE | DAEWOO | FOSTER | SCHOCK | PLADOS | APELL | MISCELATORI | CAPPE | CANTINE | ACCESSORI | LIBERO POSIZIONAMENTO